(12) DEMANDE INTERNATIONALE PUBLIÉE EN VERTU DU TRAITÉ DE COOPÉRATION EN MATIÈRE DE BREVETS (PCT)

(19) Organisation Mondiale de la Propriété Intellectuelle
Bureau international

(43) Date de la publication internationale
24 septembre 2020 (24.09.2020)

WIPO | PCT

(10) Numéro de publication internationale
WO 2020/188195 A2

(51) Classification internationale des brevets :
F17C 13/00 (2006.01)

(21) Numéro de la demande internationale :
PCT/FR2020/050521

(22) Date de dépôt international :
12 mars 2020 (12.03.2020)

(25) Langue de dépôt : français

(26) Langue de publication : français

(30) Données relatives à la priorité :
FR1902648 15 mars 2019 (15.03.2019) FR

(71) Déposant : **GAZTRANSPORT ET TECHNIGAZ** [FR/FR] ; 1 Route de Versailles, 78470 SAINT REMY LES CHEVREUSE (FR).

(72) Inventeurs : **MANGE, Amaury** ; C/O Gaztransport et Technigaz, 1 Route de Versailles, 78470 SAINT REMY LES CHEVREUSE (FR). **DENOIX, Romain** ; C/O Gaztransport et Technigaz, 1 Route de Versailles, 78470 SAINT REMY LES CHEVREUSE (FR).

(74) Mandataire : **EX MATERIA** ; 2 Rue Hélène Boucher, 78280 GUYANCOURT (FR).

(81) États désignés *(sauf indication contraire, pour tout titre de protection nationale disponible)* : AE, AG, AL, AM, AO, AT, AU, AZ, BA, BB, BG, BH, BN, BR, BW, BY, BZ, CA, CH, CL, CN, CO, CR, CU, CZ, DE, DJ, DK, DM, DO, DZ, EC, EE, EG, ES, FI, GB, GD, GE, GH, GM, GT, HN, HR, HU, ID, IL, IN, IR, IS, JO, JP, KE, KG, KH, KN, KP, KR, KW, KZ, LA, LC, LK, LR, LS, LU, LY, MA, MD, ME, MG, MK, MN, MW, MX, MY, MZ, NA, NG, NI, NO, NZ, OM, PA, PE, PG, PH, PL, PT, QA, RO, RS, RU, RW, SA, SC, SD, SE, SG, SK, SL, ST, SV, SY, TH, TJ, TM, TN, TR, TT, TZ, UA, UG, US, UZ, VC, VN, WS, ZA, ZM, ZW.

(84) États désignés *(sauf indication contraire, pour tout titre de protection régionale disponible)* : ARIPO (BW, GH, GM, KE, LR, LS, MW, MZ, NA, RW, SD, SL, ST, SZ, TZ, UG, ZM, ZW), eurasien (AM, AZ, BY, KG, KZ, RU, TJ, TM),

(54) **Title:** VESSEL WALL COMPRISING IMPROVED INSULATION AROUND A BUSHING

(54) **Titre :** PAROI DE CUVE COMPRENANT UNE ISOLATION AMÉLIORÉE AUTOUR D'UNE TRAVERSÉE

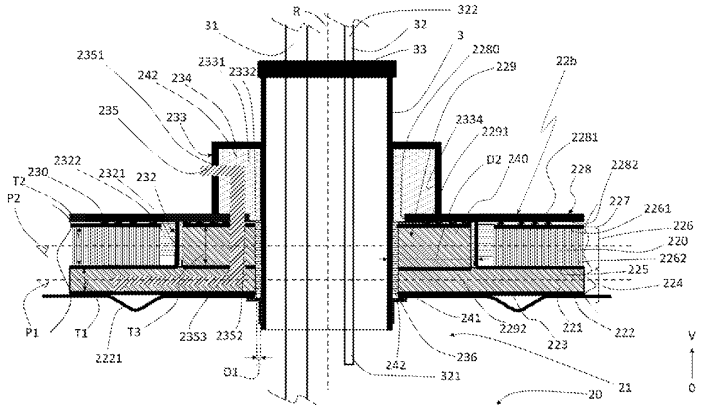

(57) **Abstract:** The present invention relates to a vessel wall comprising a primary insulation layer (224) extending mainly in a primary plane (P1) and a secondary insulation layer (226) extending mainly in a secondary plane (P2). The vessel wall (22) comprises a bushing (3) which is provided in an upper wall of the vessel (22b) and around which a peripheral area (229) extends in the secondary plane (P2) of the secondary insulation layer (226).

(57) **Abrégé :** La présente invention a pour objet une paroi de cuve comprenant une couche d'isolation primaire (224) s'étendant majoritairement dans un plan primaire (P1) et une couche d'isolation secondaire (226) s'étendant majoritairement dans un plan secondaire (P2). La paroi (22) de la cuve comprend une traversée (3) ménagée dans une paroi supérieure de cuve (22b) autour de laquelle une zone périphérique (229) s'étend dans le plan secondaire (P2) de la couche d'isolation secondaire (226).

[Suite sur la page suivante]

WO 2020/188195 A2

européen (AL, AT, BE, BG, CH, CY, CZ, DE, DK, EE, ES, FI, FR, GB, GR, HR, HU, IE, IS, IT, LT, LU, LV, MC, MK, MT, NL, NO, PL, PT, RO, RS, SE, SI, SK, SM, TR), OAPI (BF, BJ, CF, CG, CI, CM, GA, GN, GQ, GW, KM, ML, MR, NE, SN, TD, TG).

Publiée:

— *sans rapport de recherche internationale, sera republiée dès réception de ce rapport (règle 48.2(g))*