[図1]

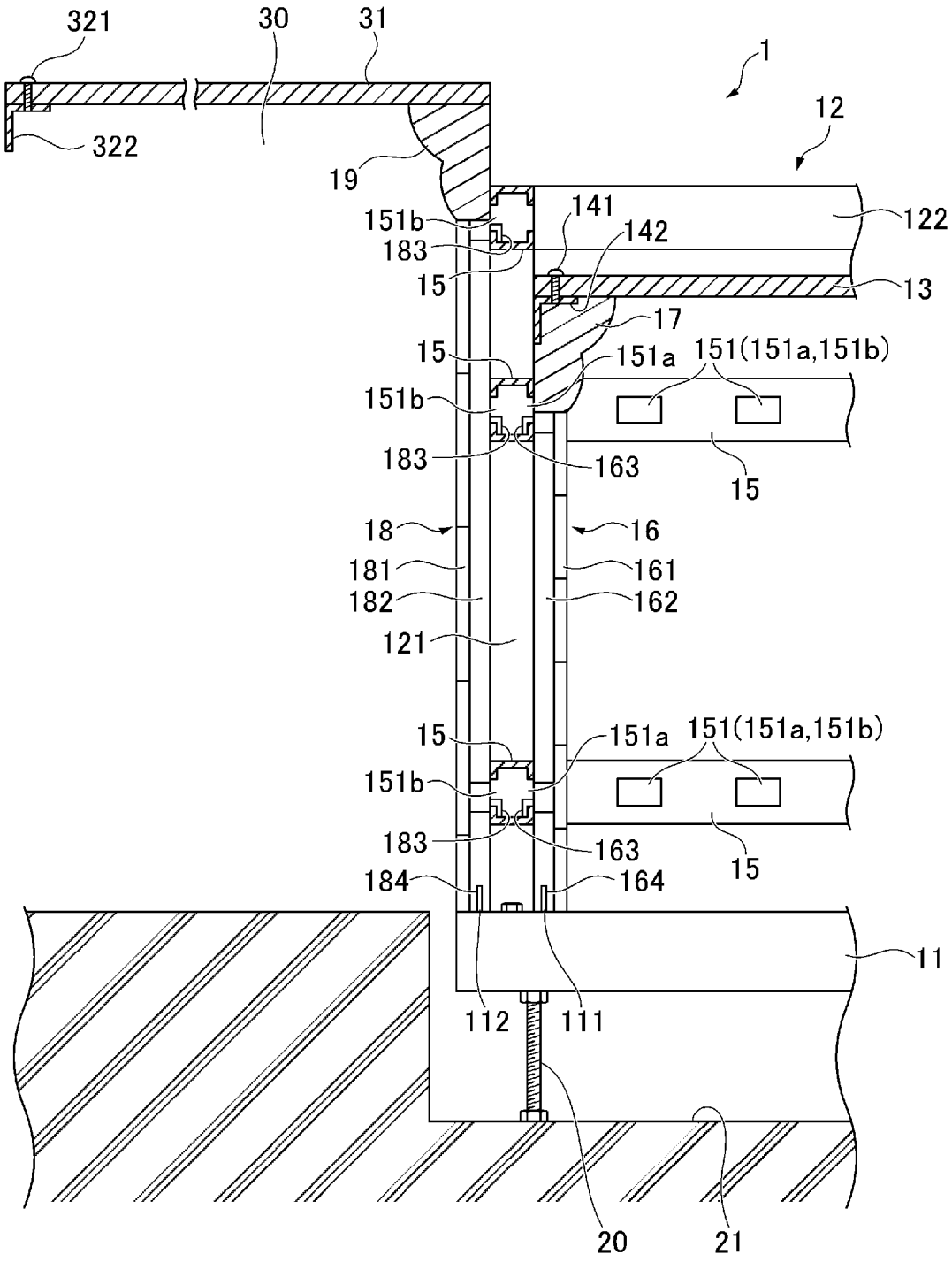
321
30
31
1
12
322
19
151b
141
142
122
183
15
13
17
15
151a
151(151a,151b)
151b
183
163
15
18
16
181
161
182
162
121
15
151a
151(151a,151b)
151b
183
163
15
184
164
11
112
111
20
21

[図2]

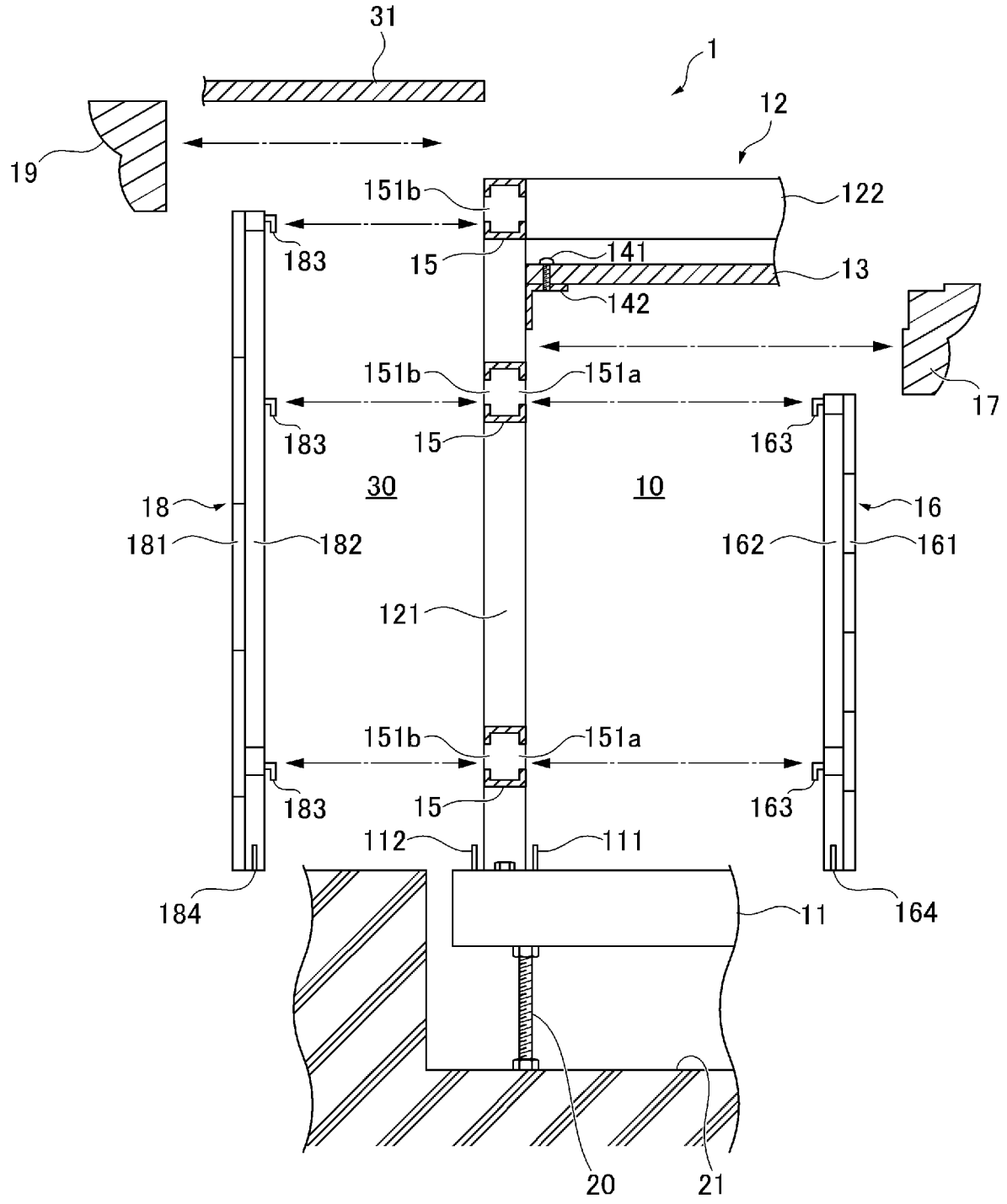
31
1
12
19
151b
122
183
15
141
13
142
17
151a
163
30
10
18
16
181
182
162
161
121
112
111
184
11
164
20
21

[図3]

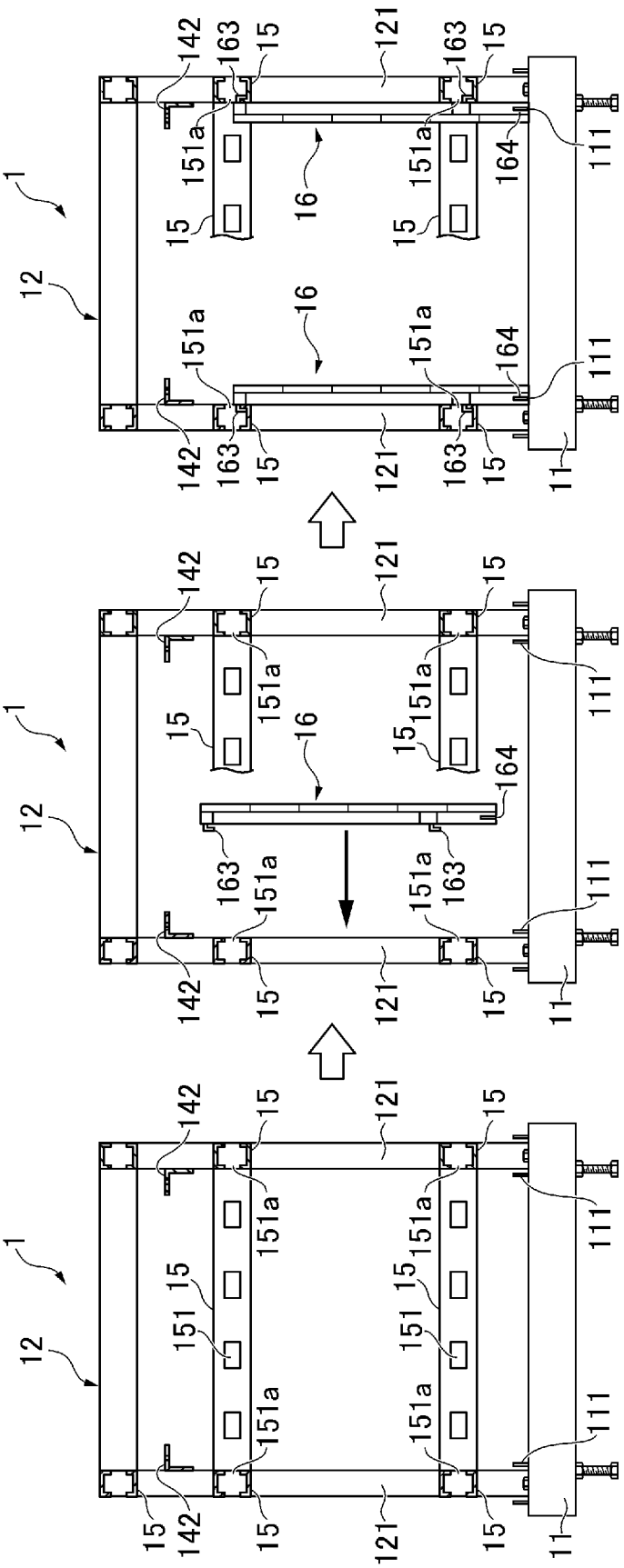

[図4]

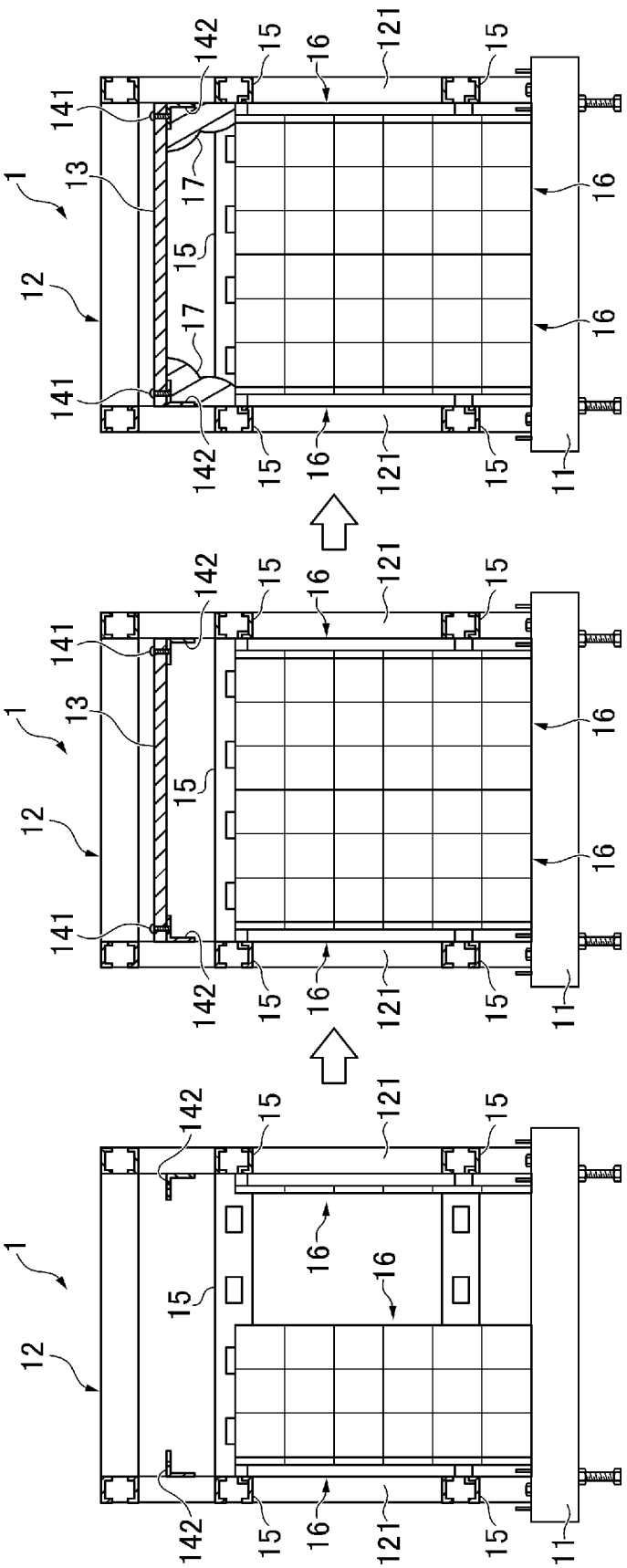

[図5]

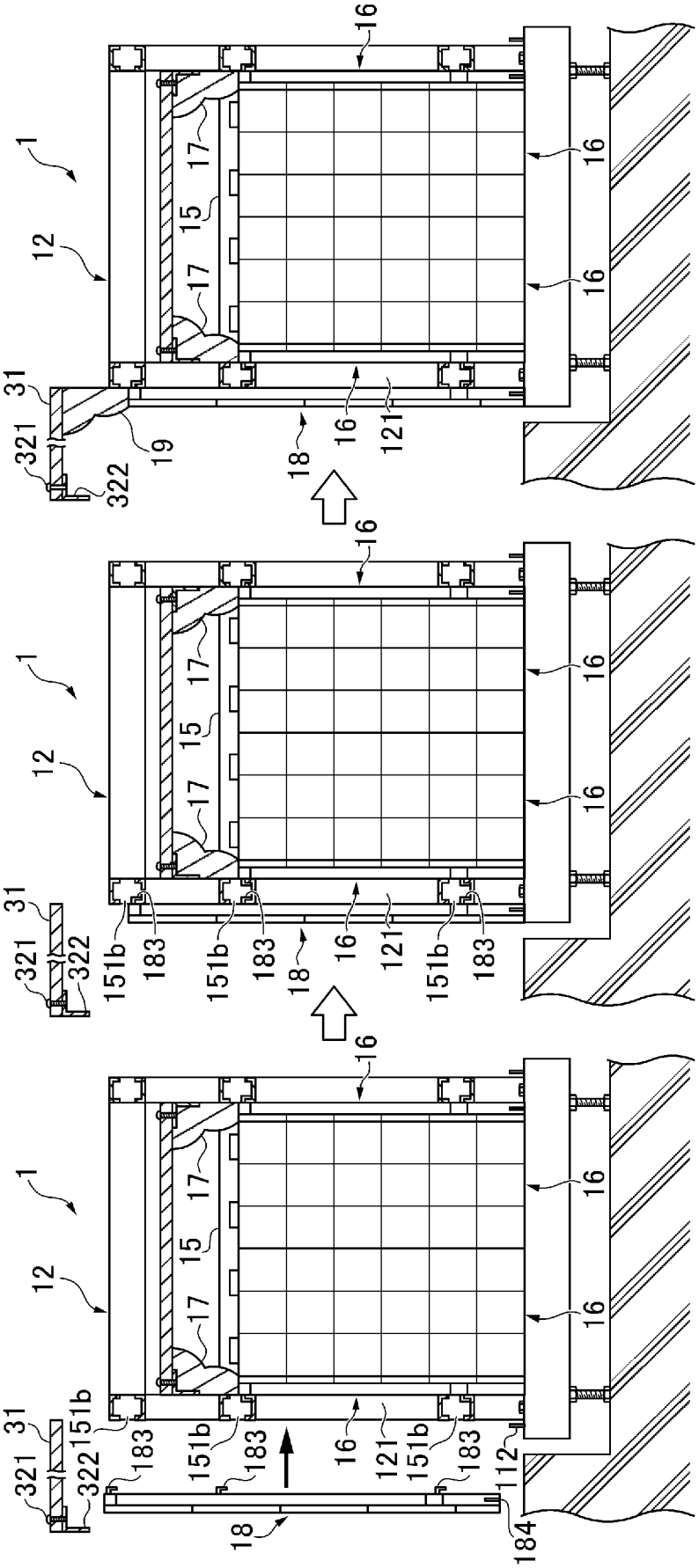

[図6]

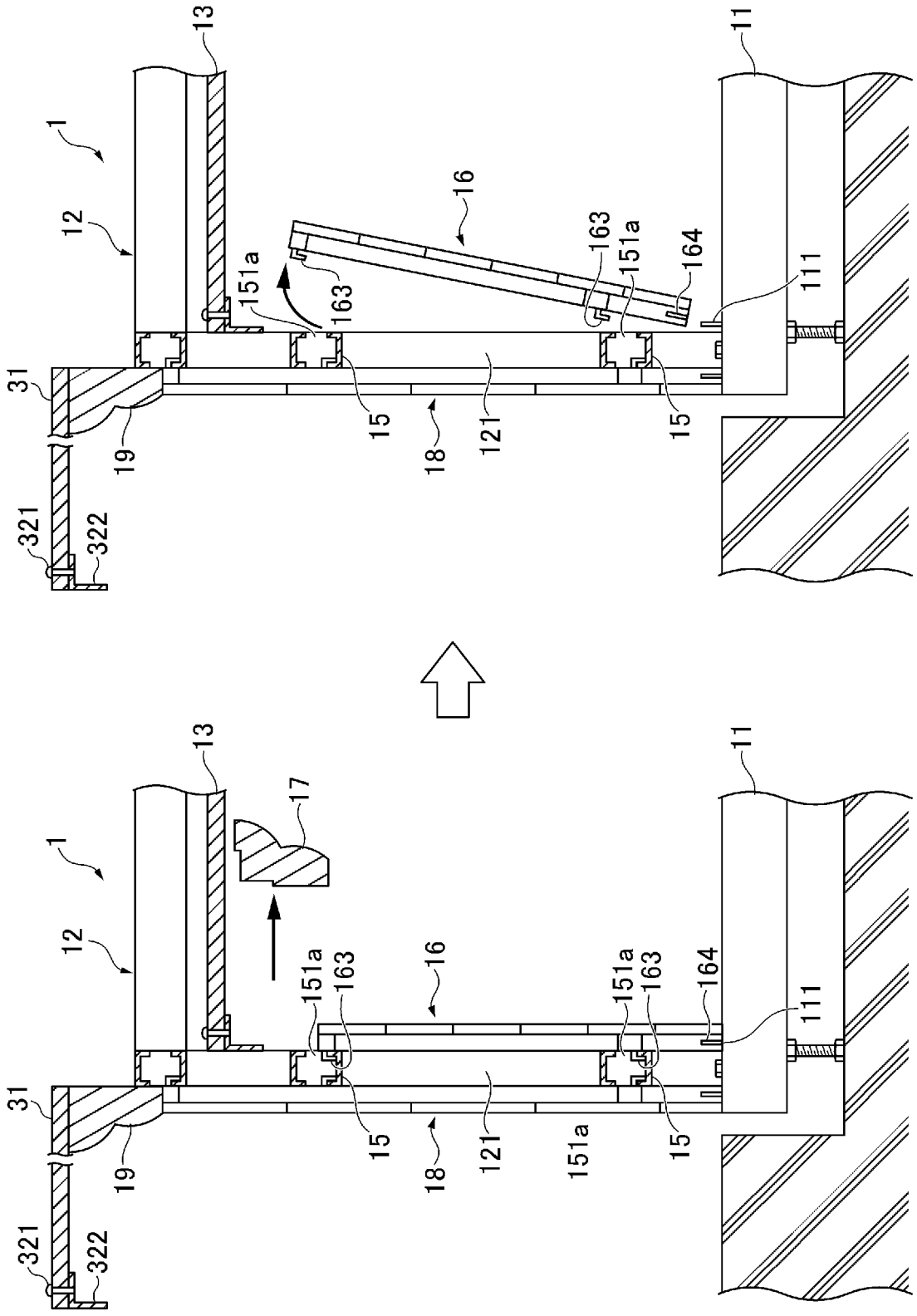

[図7]

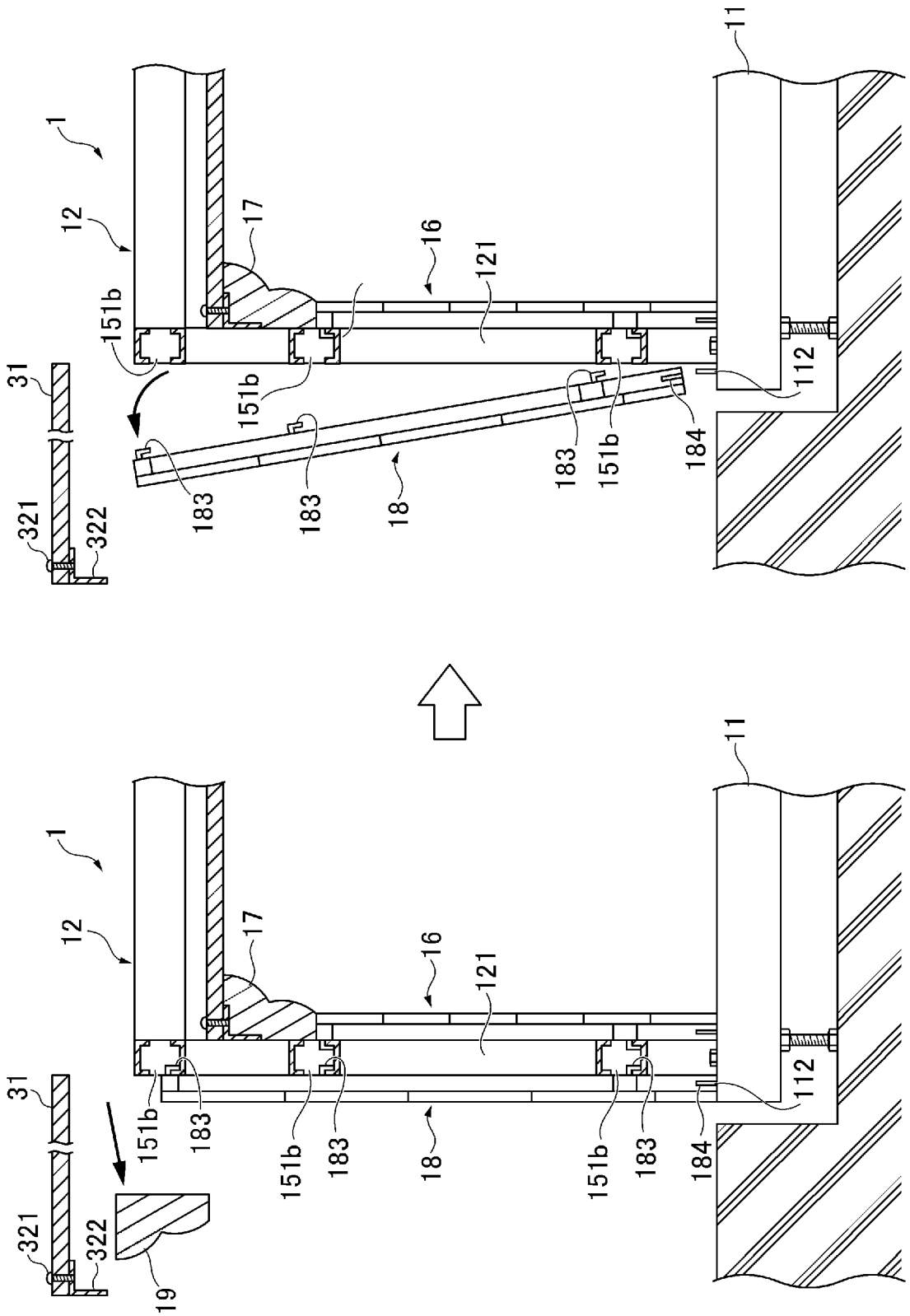

[図8]

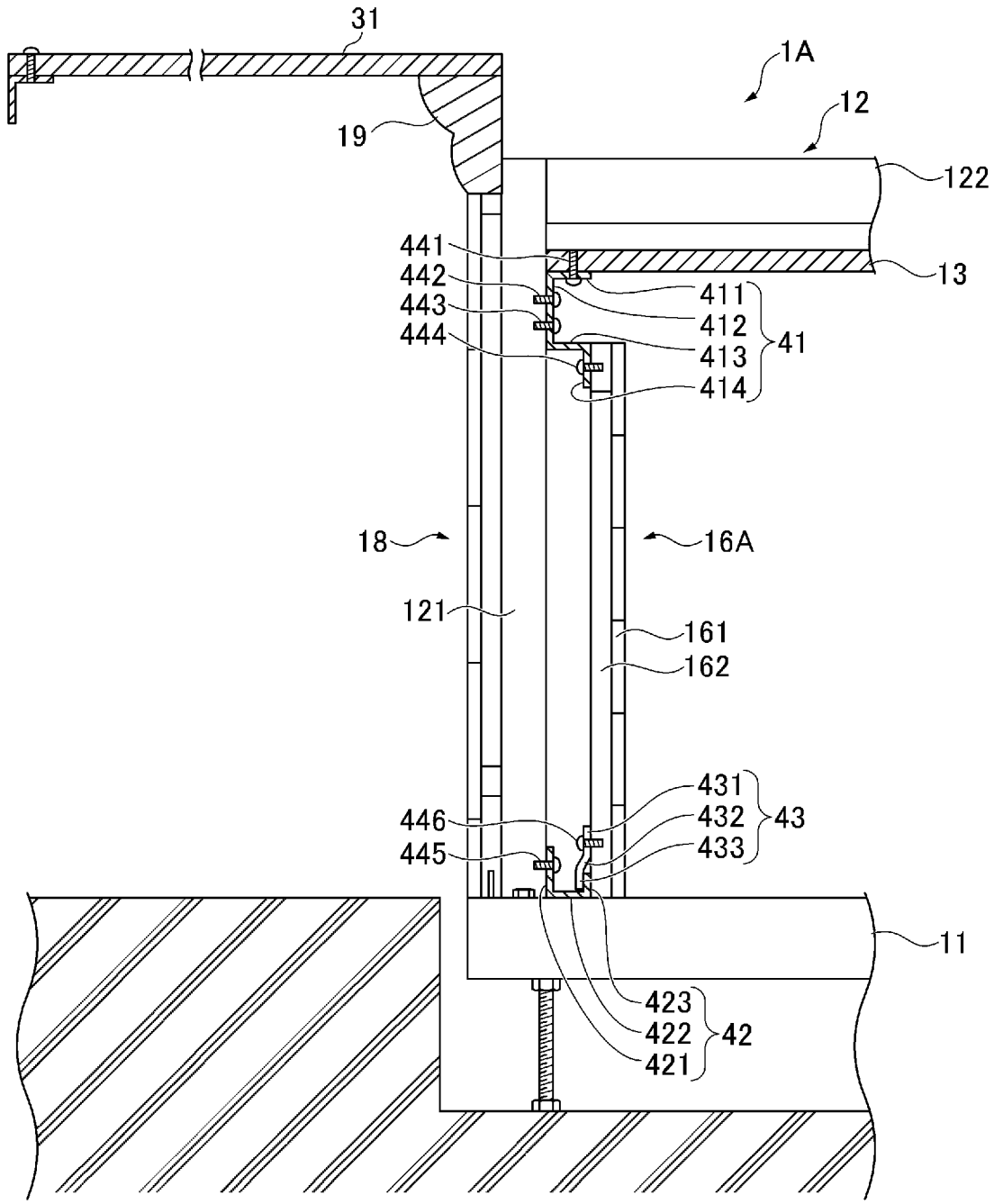
31
1A
12
19
122
441
442
443
444
411
412
413
414
41
13
18
16A
121
161
162
431
432
433
43
446
445
11
423
422
421
42

[図9]

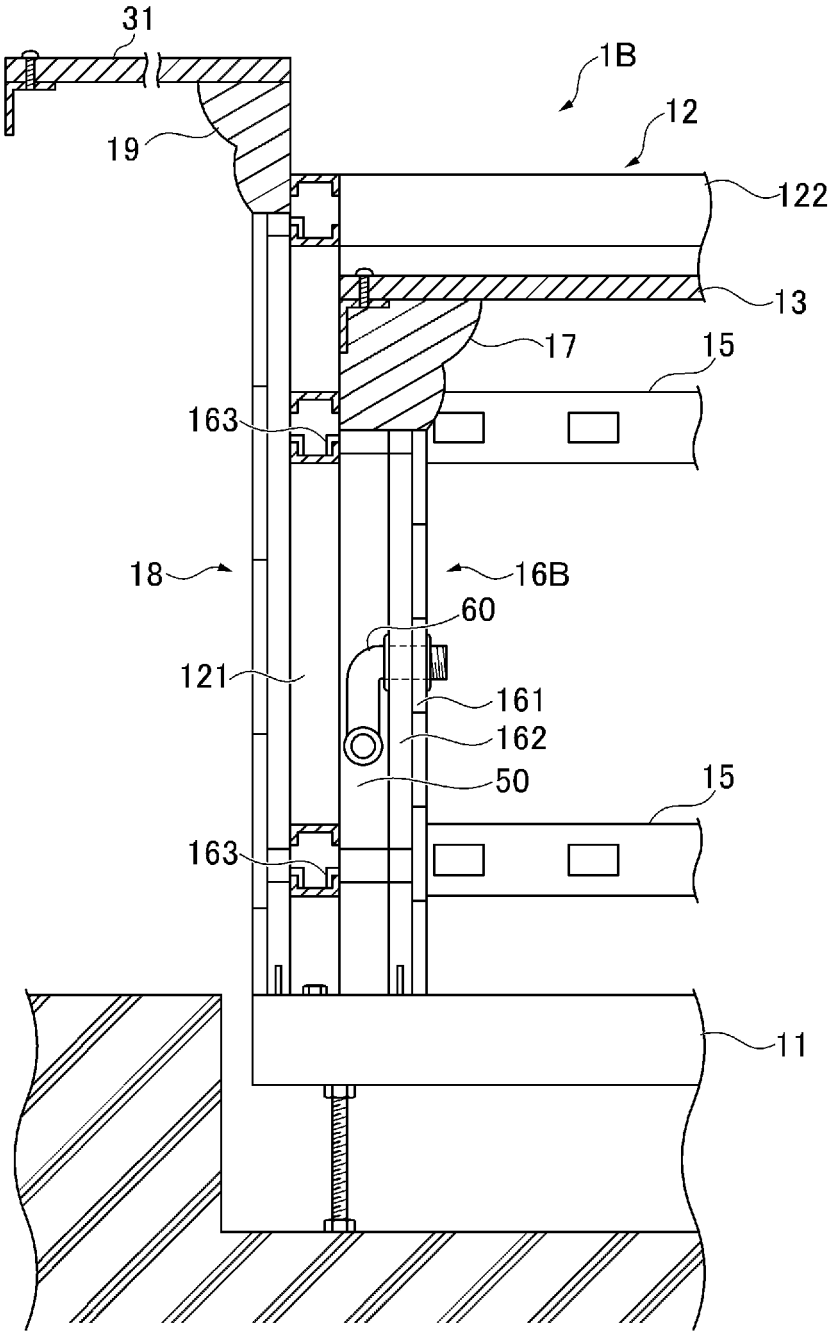

[図10]

