Fig. 1

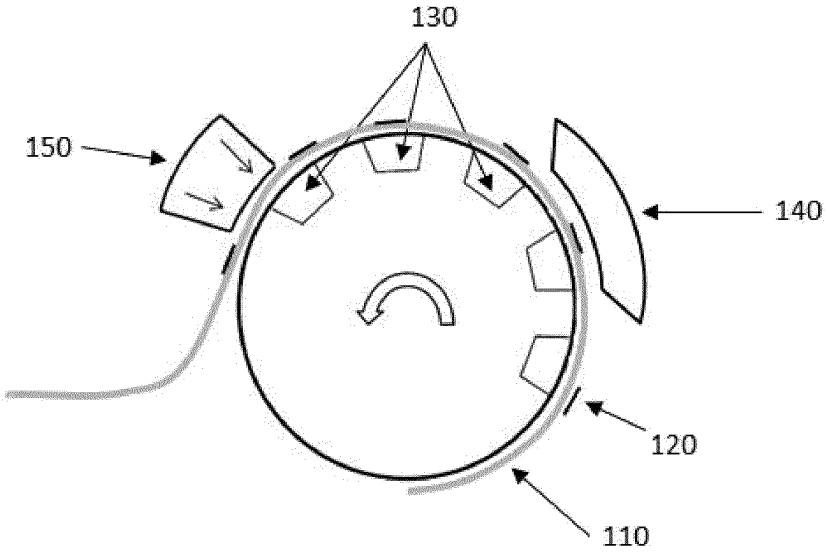

Fig. 2

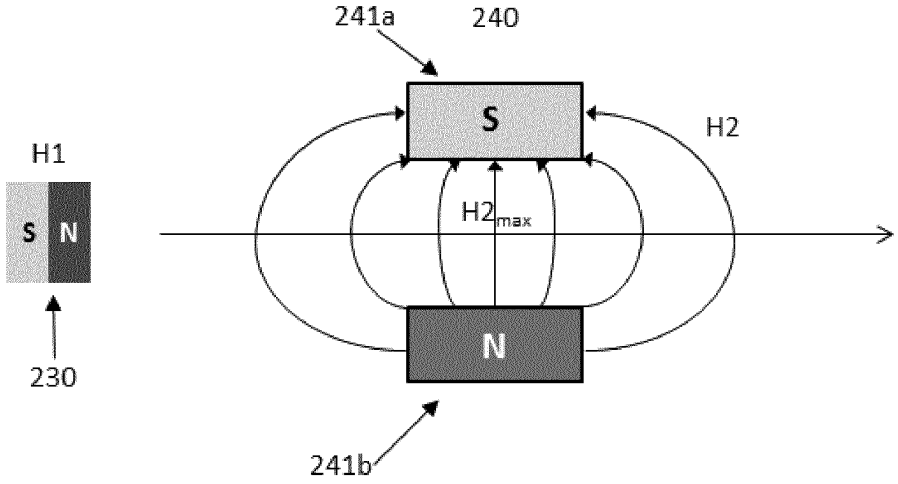

Fig. 3

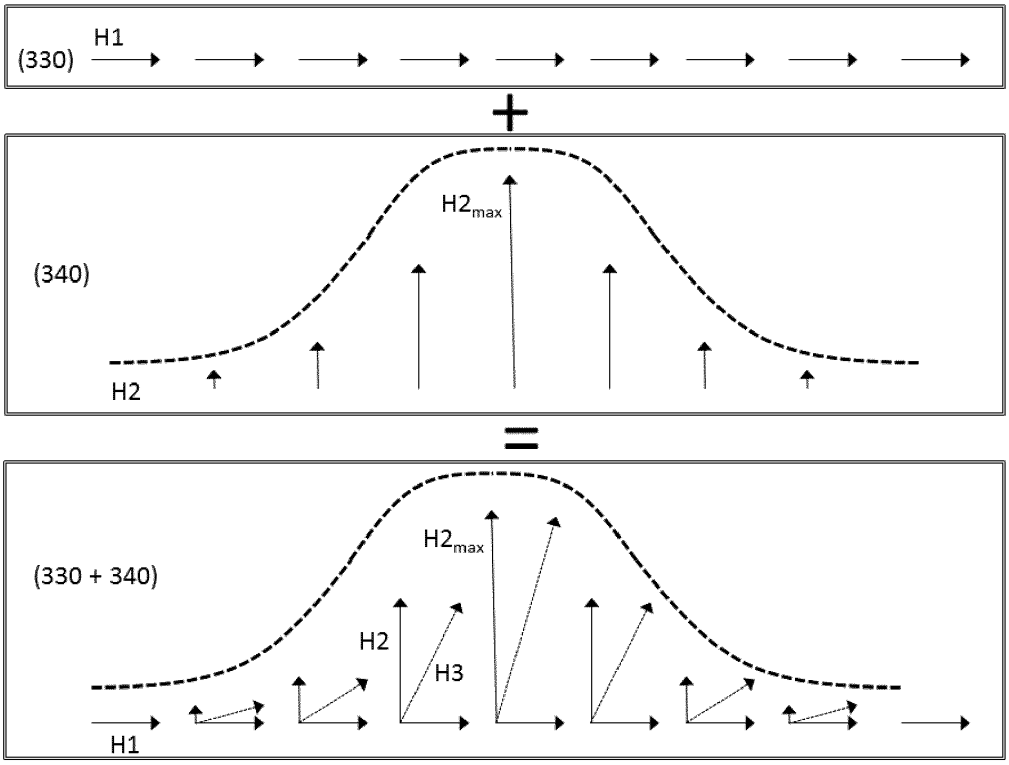

Fig. 4A

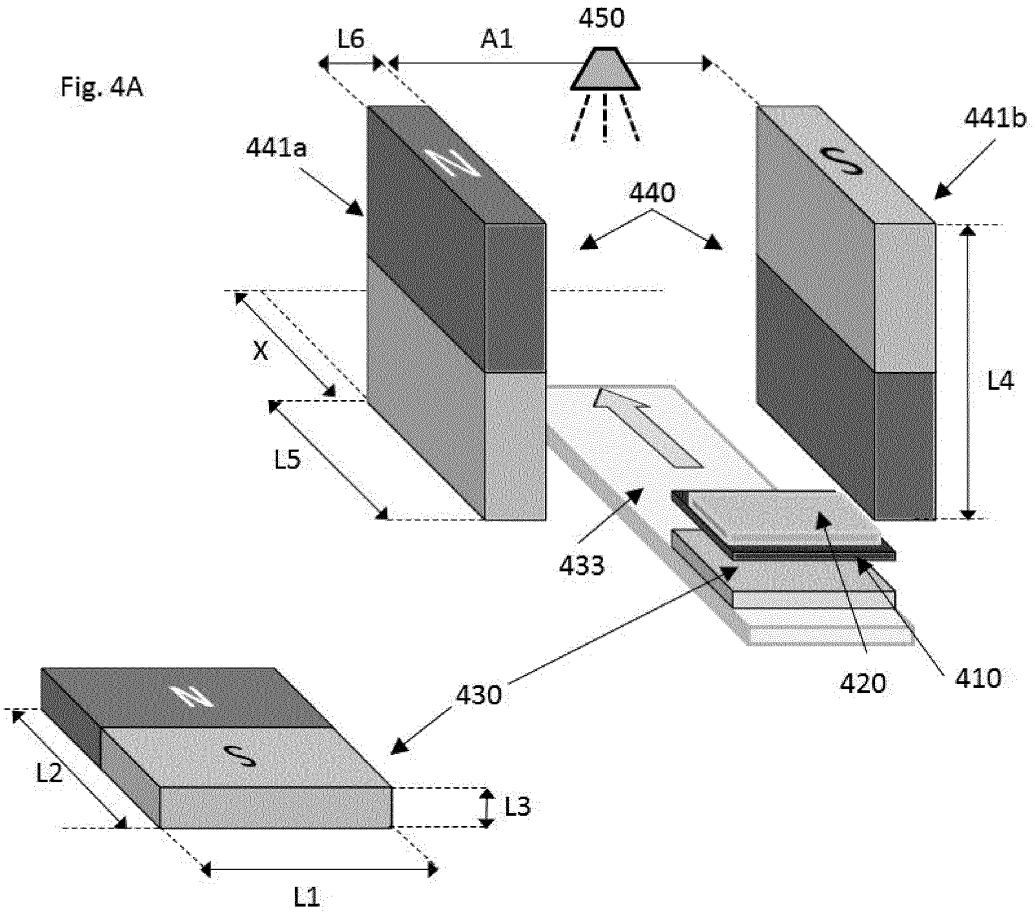

Fig. 4B

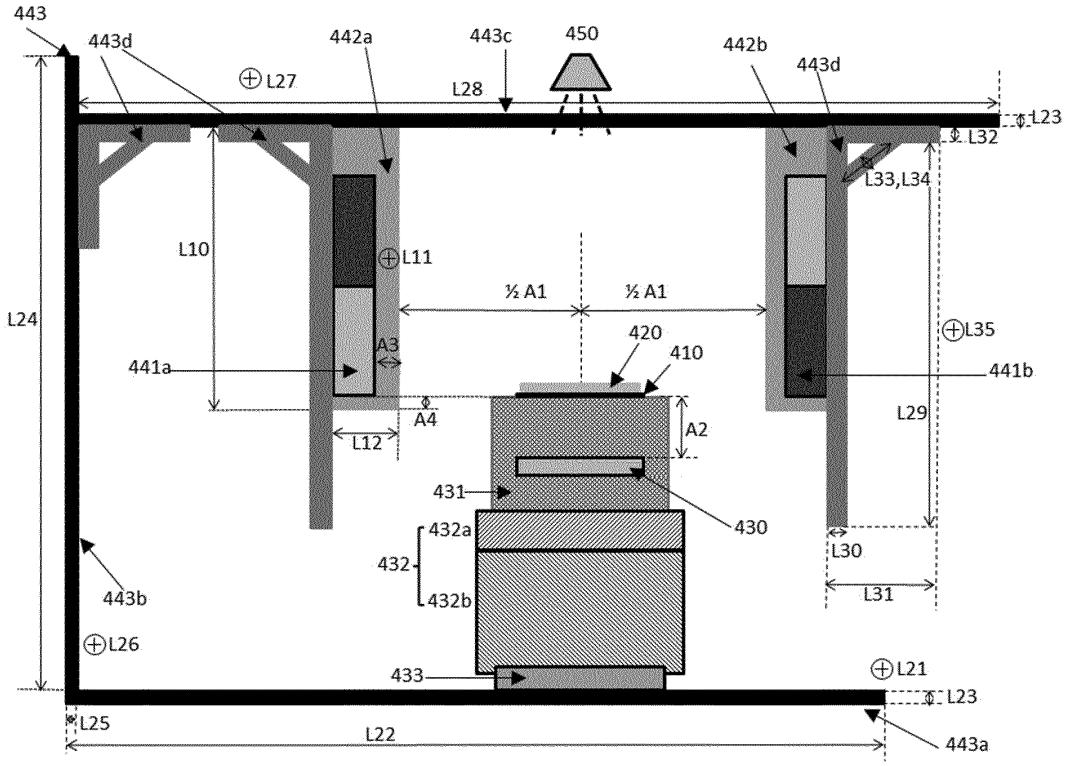
443
443d
442a
443c
450
442b
443d
L27
L28
L23
L32
L33,L34
L10
L11
½ A1
½ A1
L35
L24
A3
420
410
441a
441b
A4
L12
A2
L29
431
430
432a
432
L30
L31
443b
432b
L26
433
L21
L23
L25
L22
443a

Fig. 4C

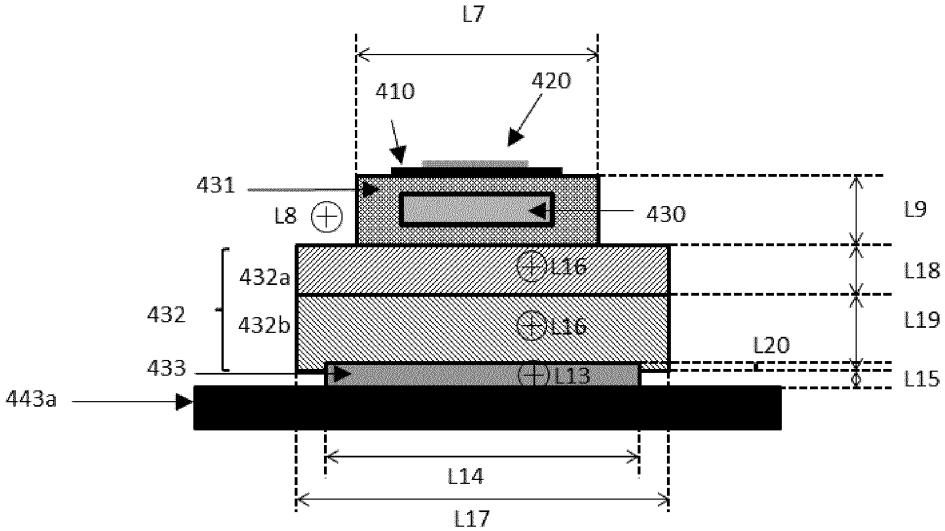
L7
410
420
431
L8
430
L9
L16
L18
432a
432
L19
432b
L16
L20
433
L13
L15
443a
L14
L17

Fig. 5A

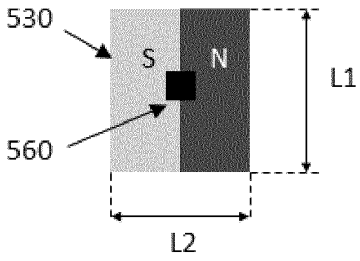

Fig. 5B

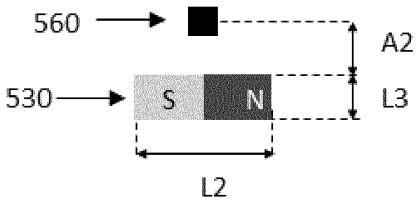

Fig. 5C

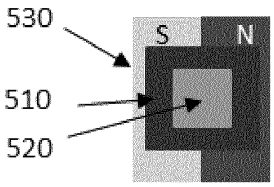

Fig. 5D

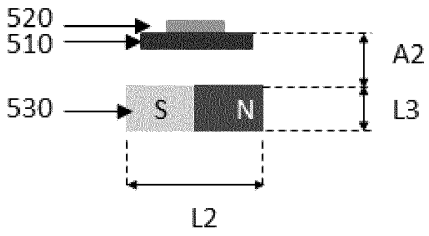

Fig. 6A

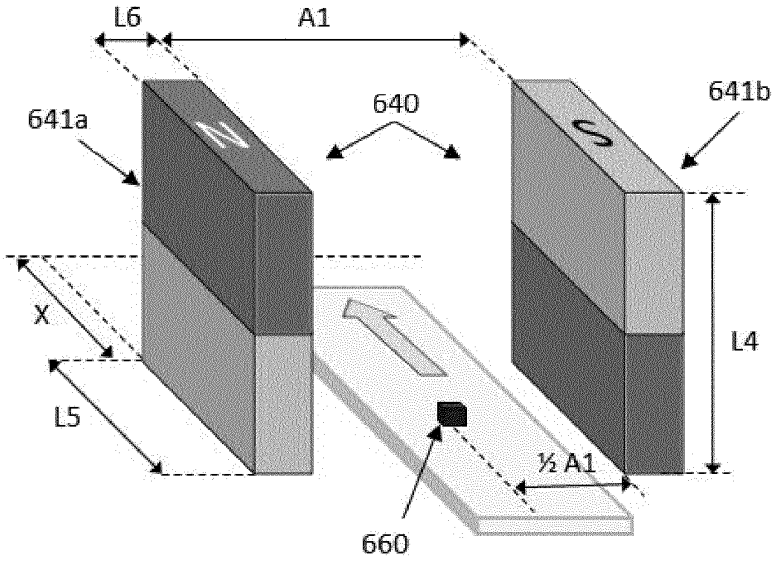

Fig. 6B

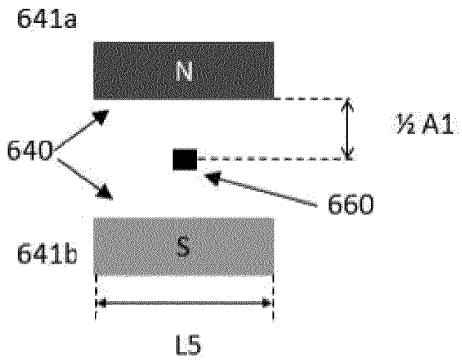

Fig. 6C

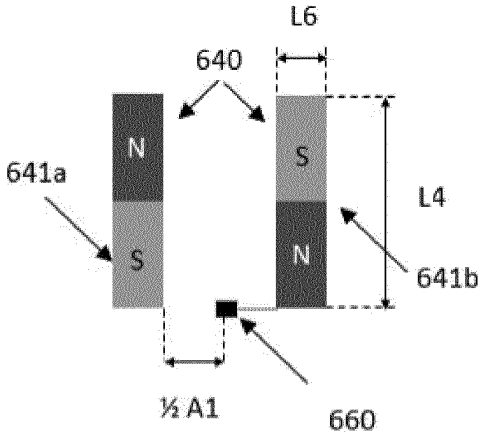

Fig. 7A

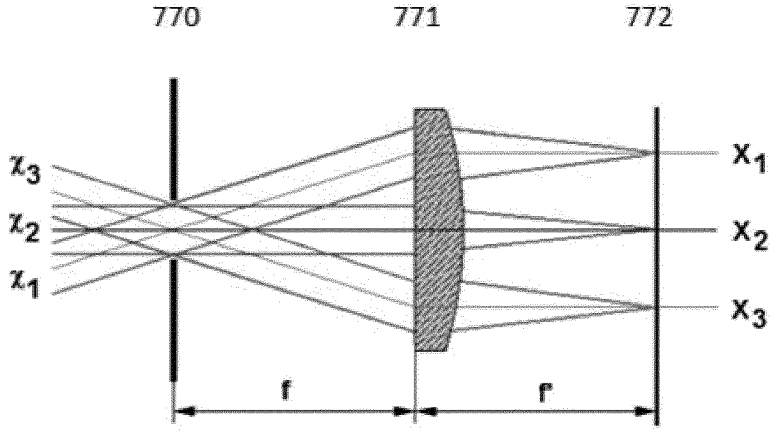

Fig. 7B

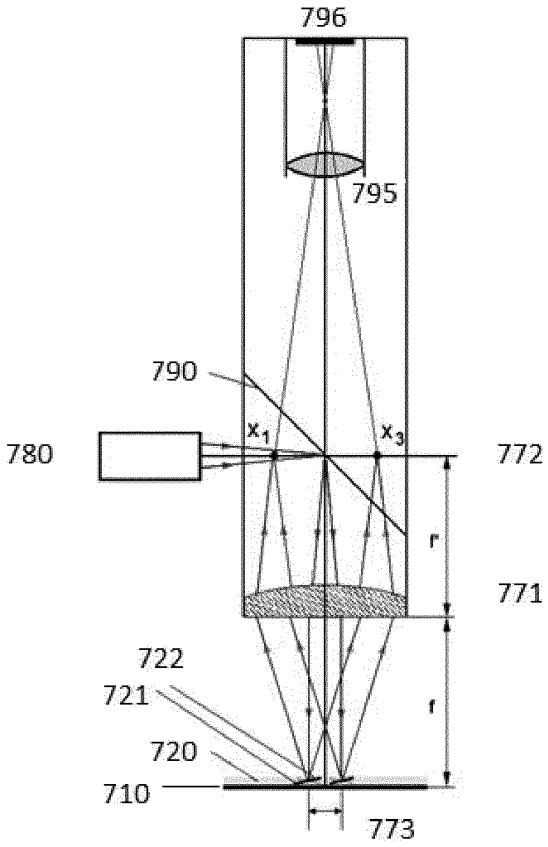

Fig. 8

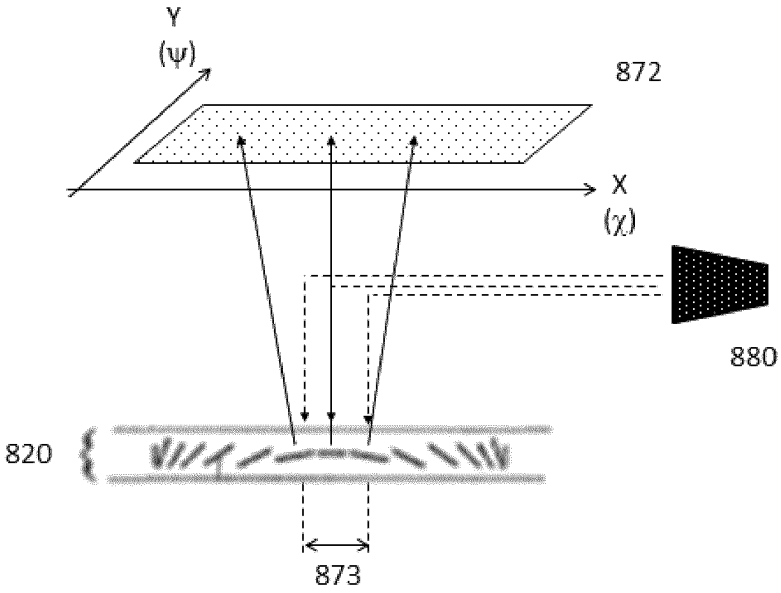

Fig. 9A

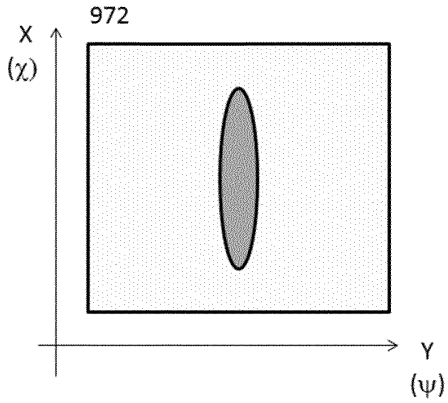

Fig. 9B

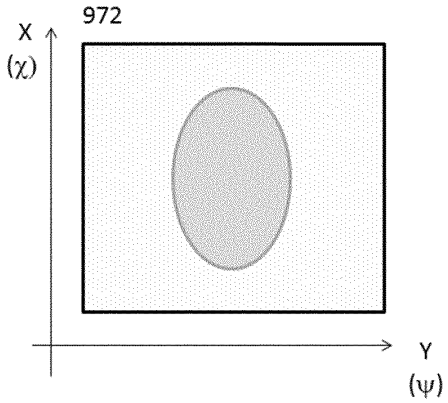

Fig. 9C

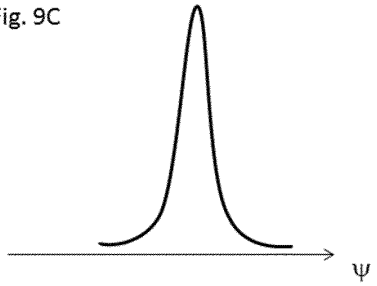

Fig. 9D

