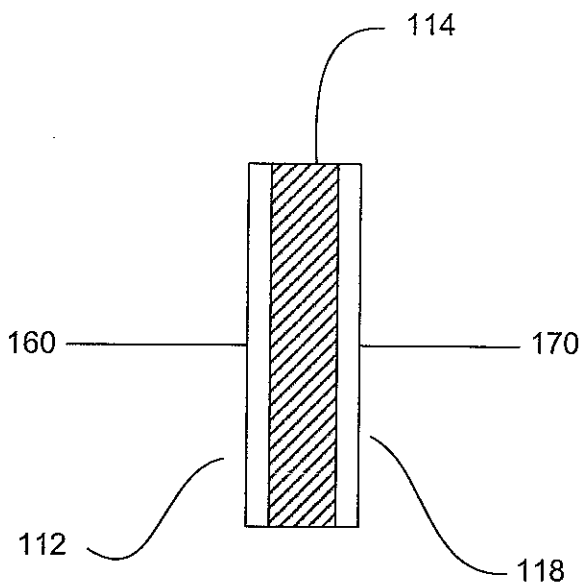

Fig. 1

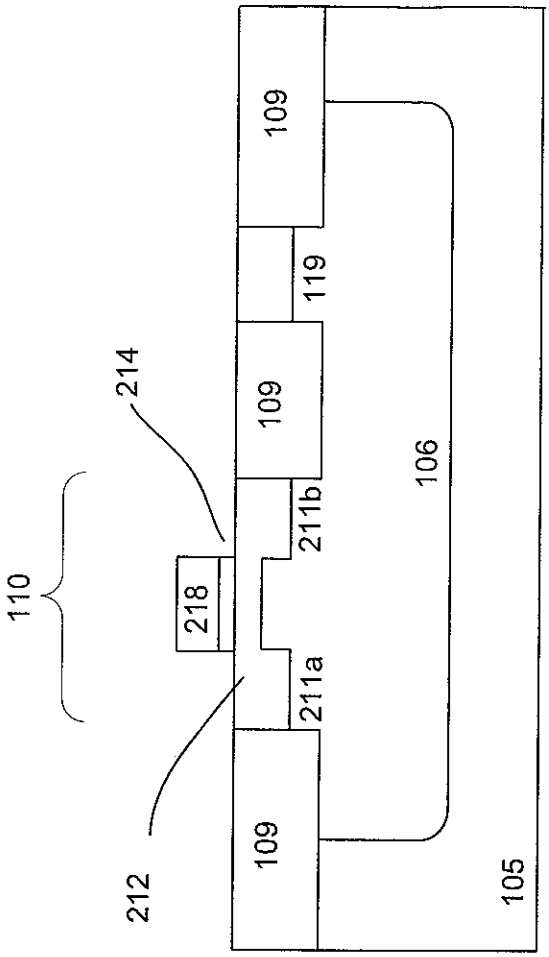
110
214
212
218
211a
211b
109
119
106
105
200

Fig. 2b

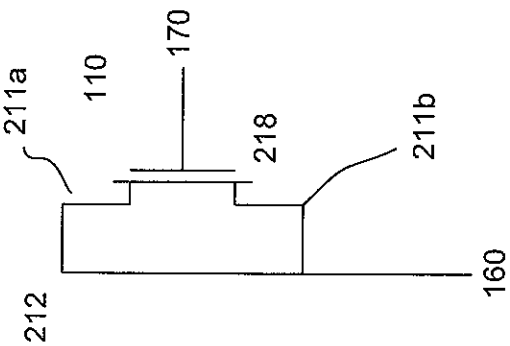
211a
110
170
218
211b
212
160
200

Fig. 2a

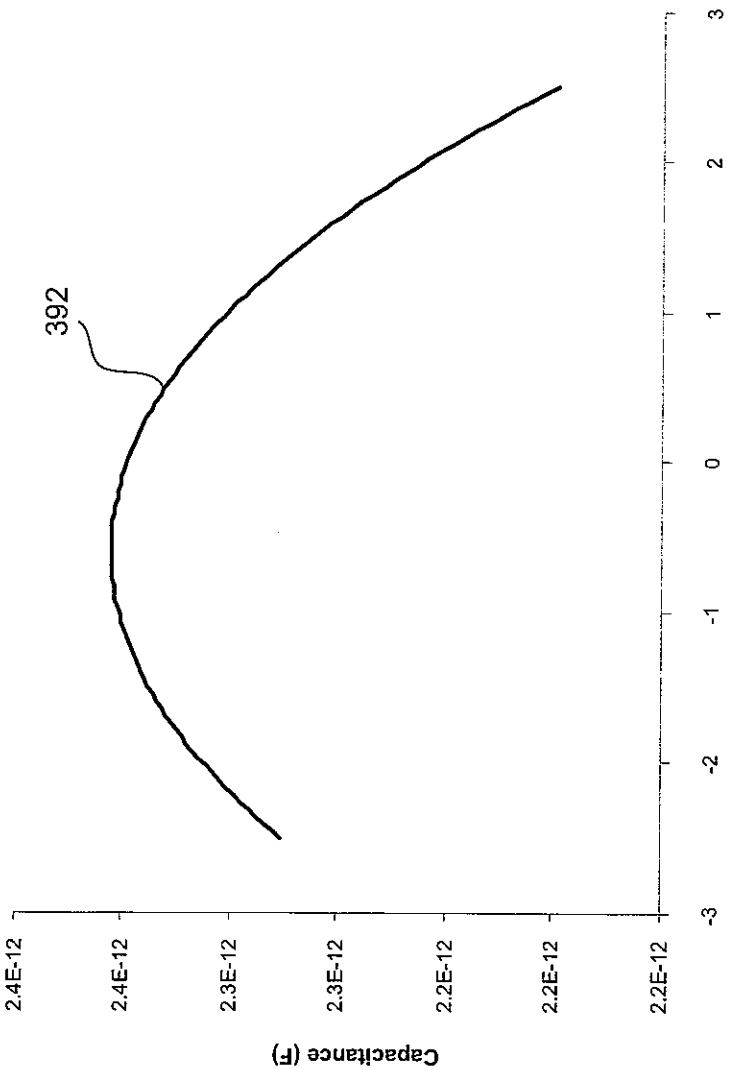
392
2.4E-12
2.4E-12
2.3E-12
2.3E-12
2.2E-12
2.2E-12
2.2E-12
Capacitance (F)
-3
-2
-1
0
1
2
3
Voltage (V)

Fig. 3

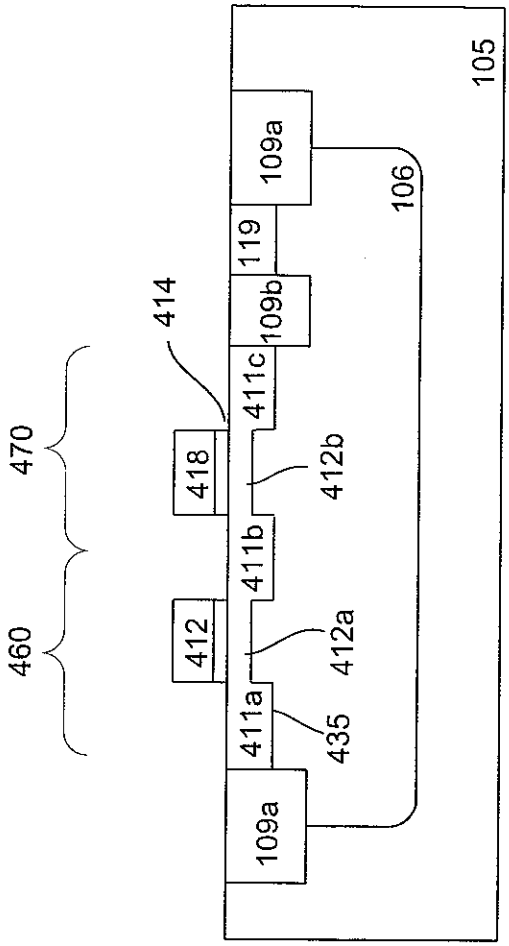
105
109a
106
119
109b
414
411c
418
412b
411b
412
412a
411a
435
109a
470
460
400

Fig. 4b

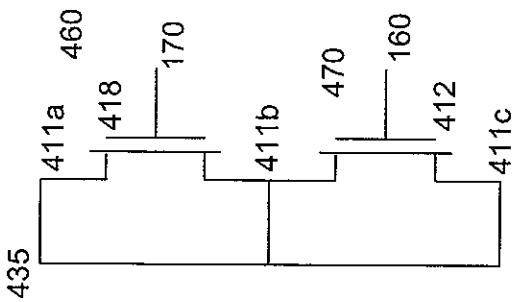
460
411a
418
170
411b
470
160
412
411c
435
400

Fig. 4a

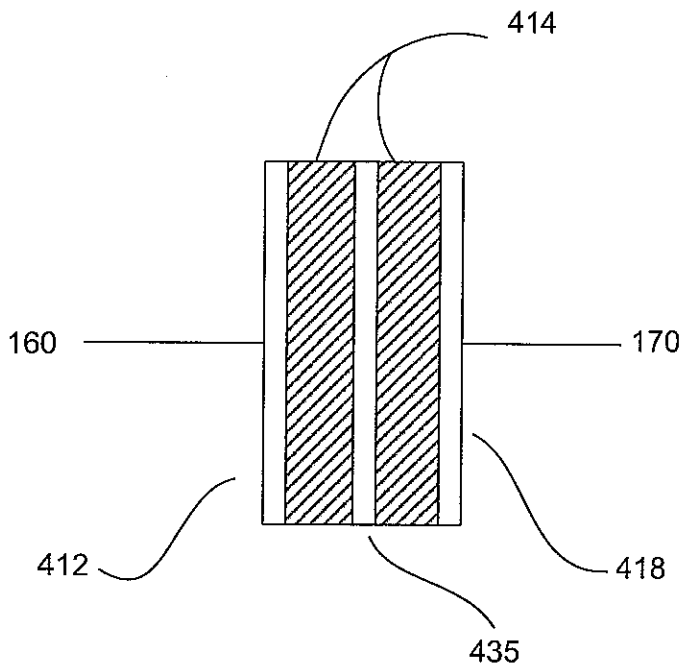

Fig. 4c

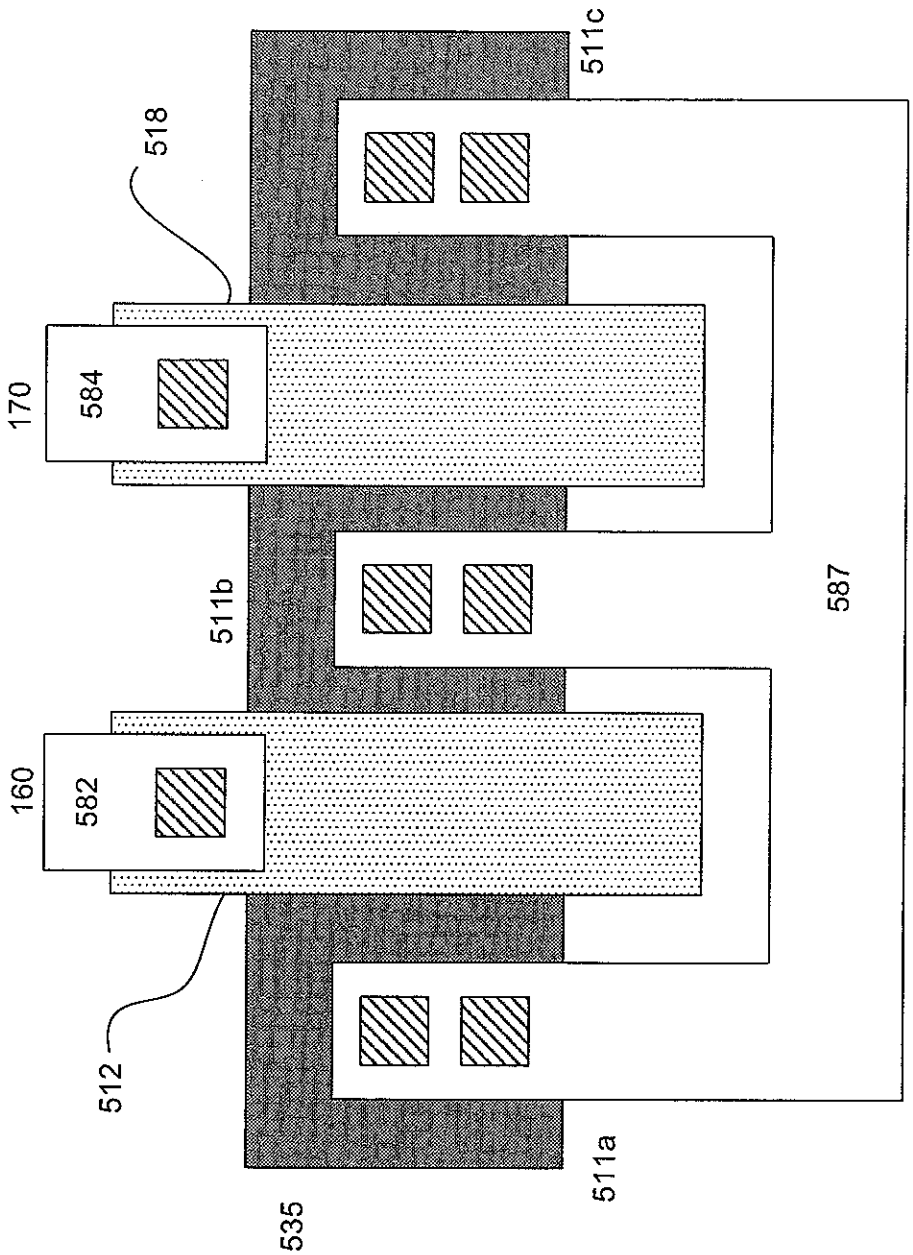

Fig. 5

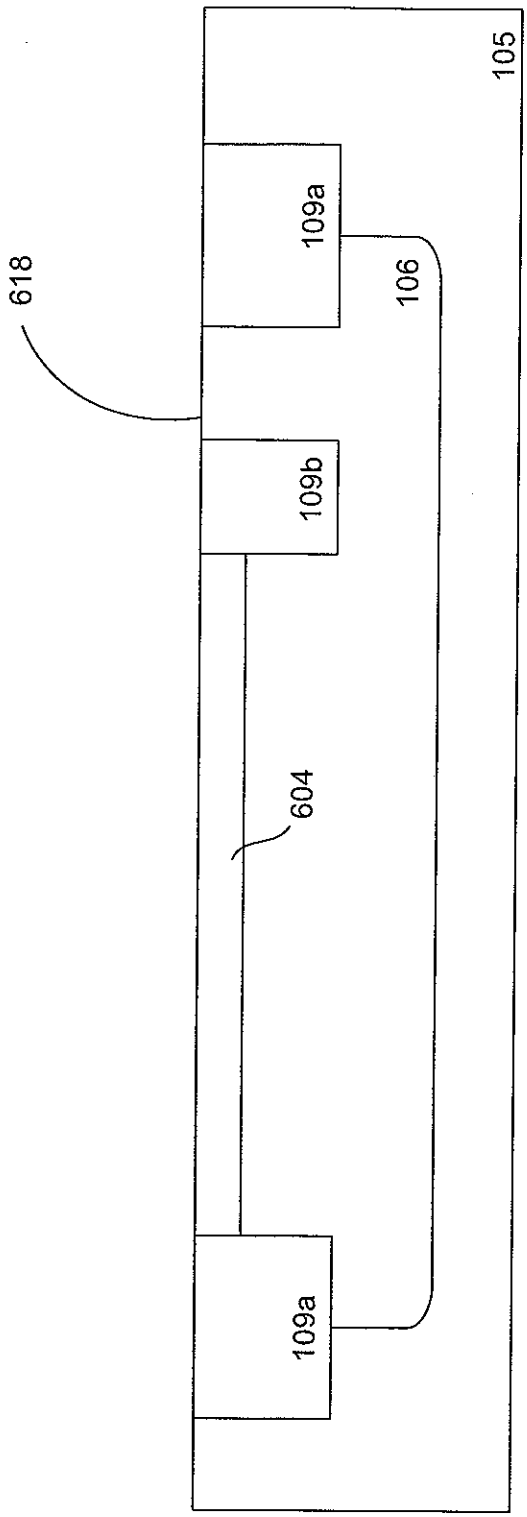

Fig. 6a

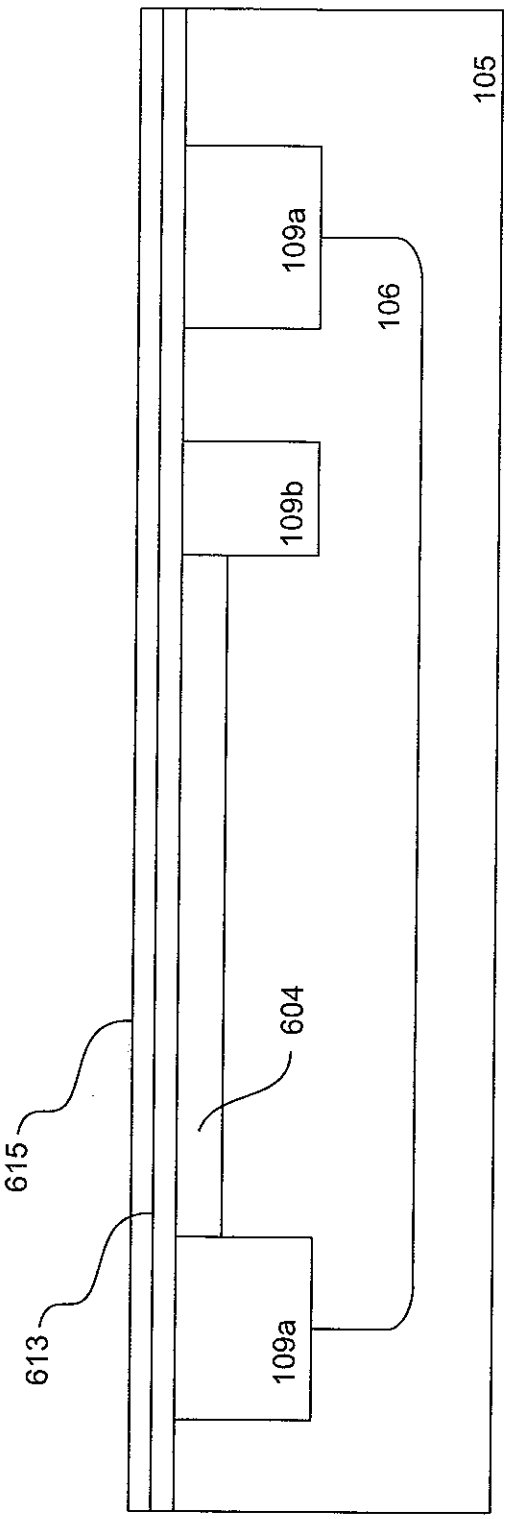

Fig. 6b

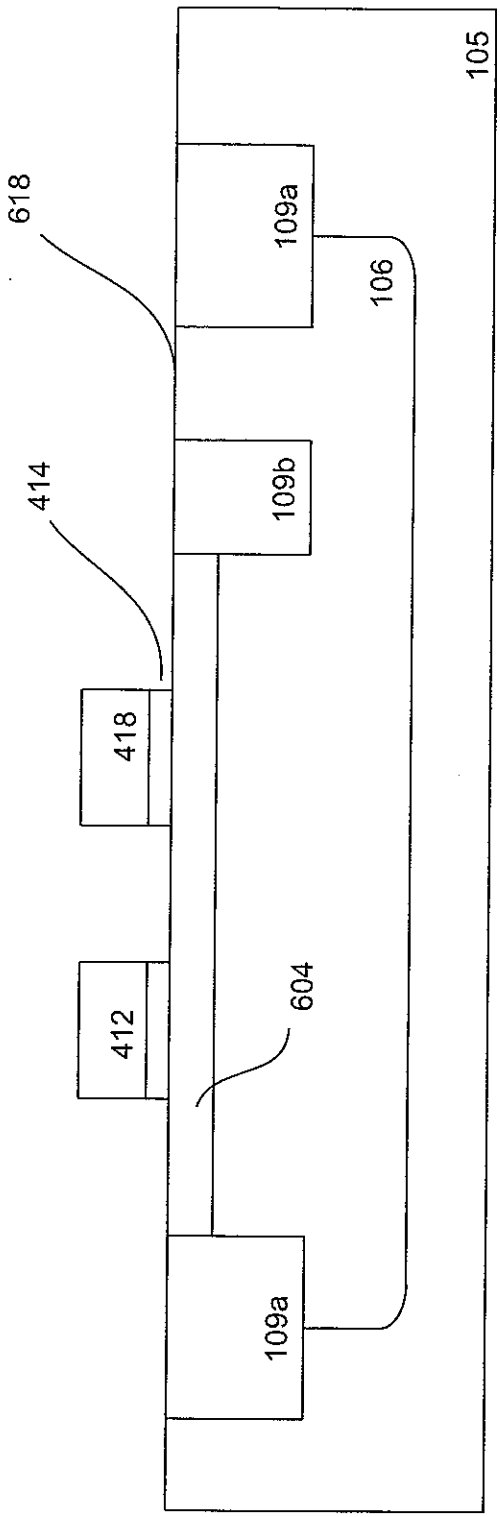

Fig. 6c

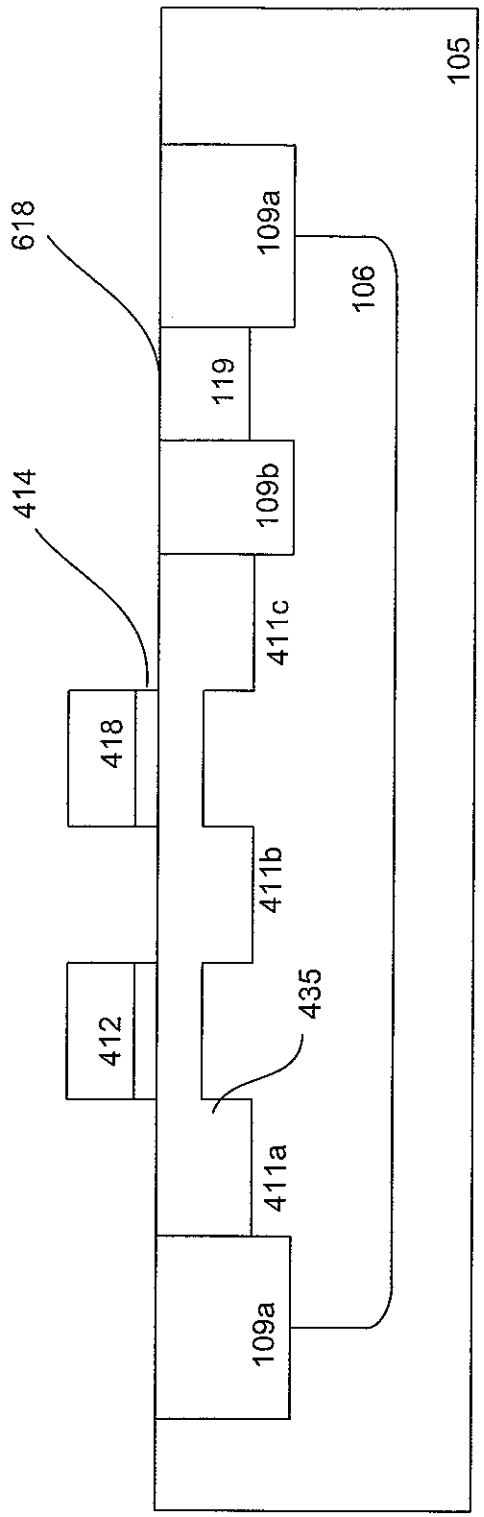
105
109a
618
106
119
109b
414
411c
418
411b
412
435
411a
109a
400

Fig. 6d

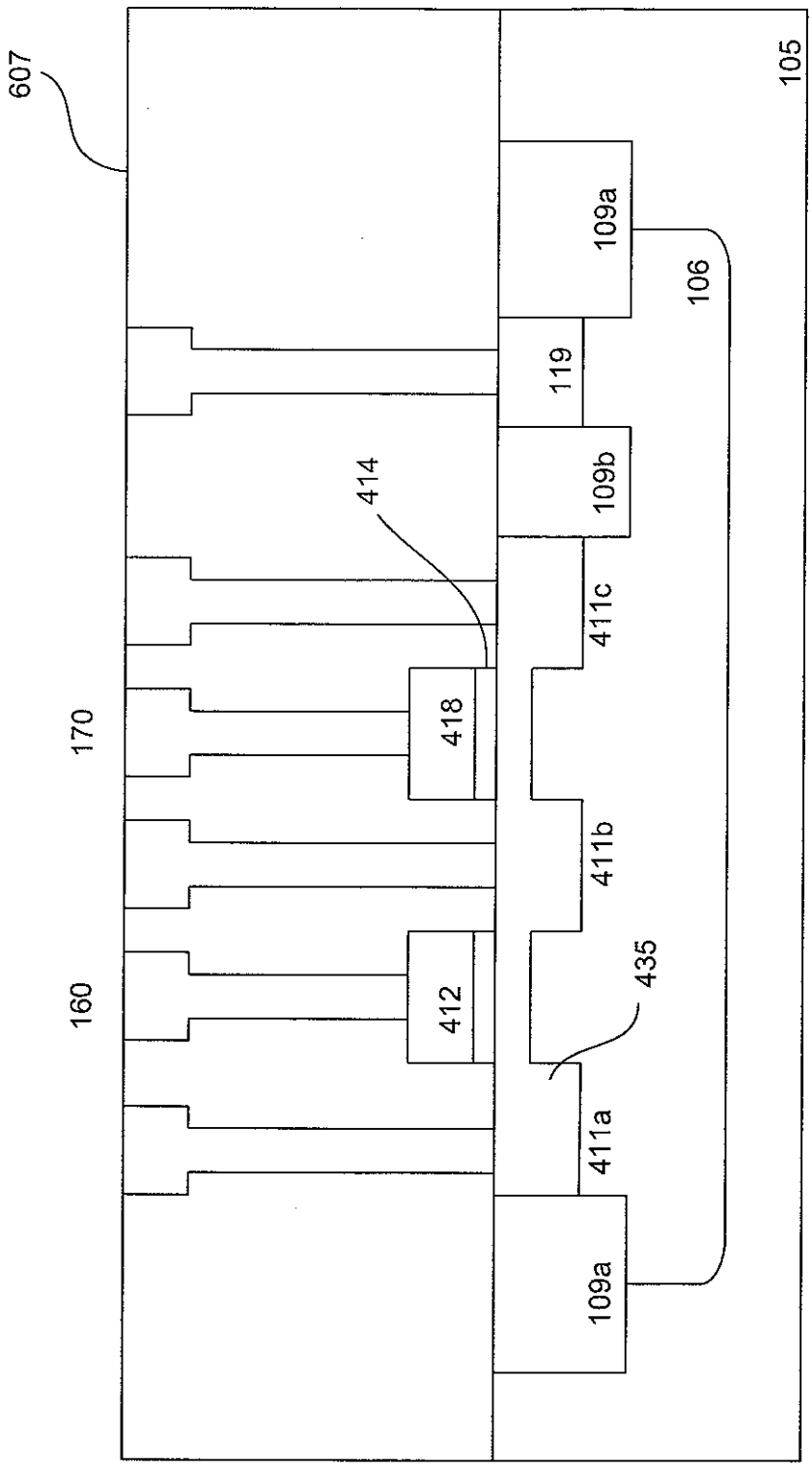
607
105
109a
106
119
109b
414
411c
418
170
411b
435
412
160
411a
109a
400

Fig. 6e

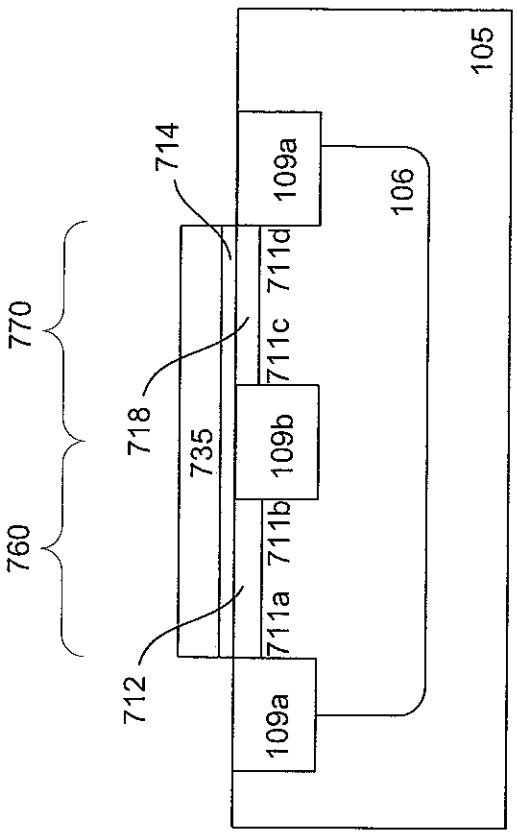
105
714
109a
106
711d
711c
770
718
735
109b
711b
760
711a
712
109a
700

Fig. 7b

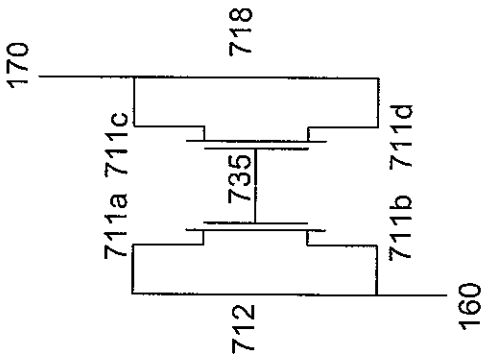
170
718
711c
711a
735
711d
711b
712
160
700

Fig. 7a

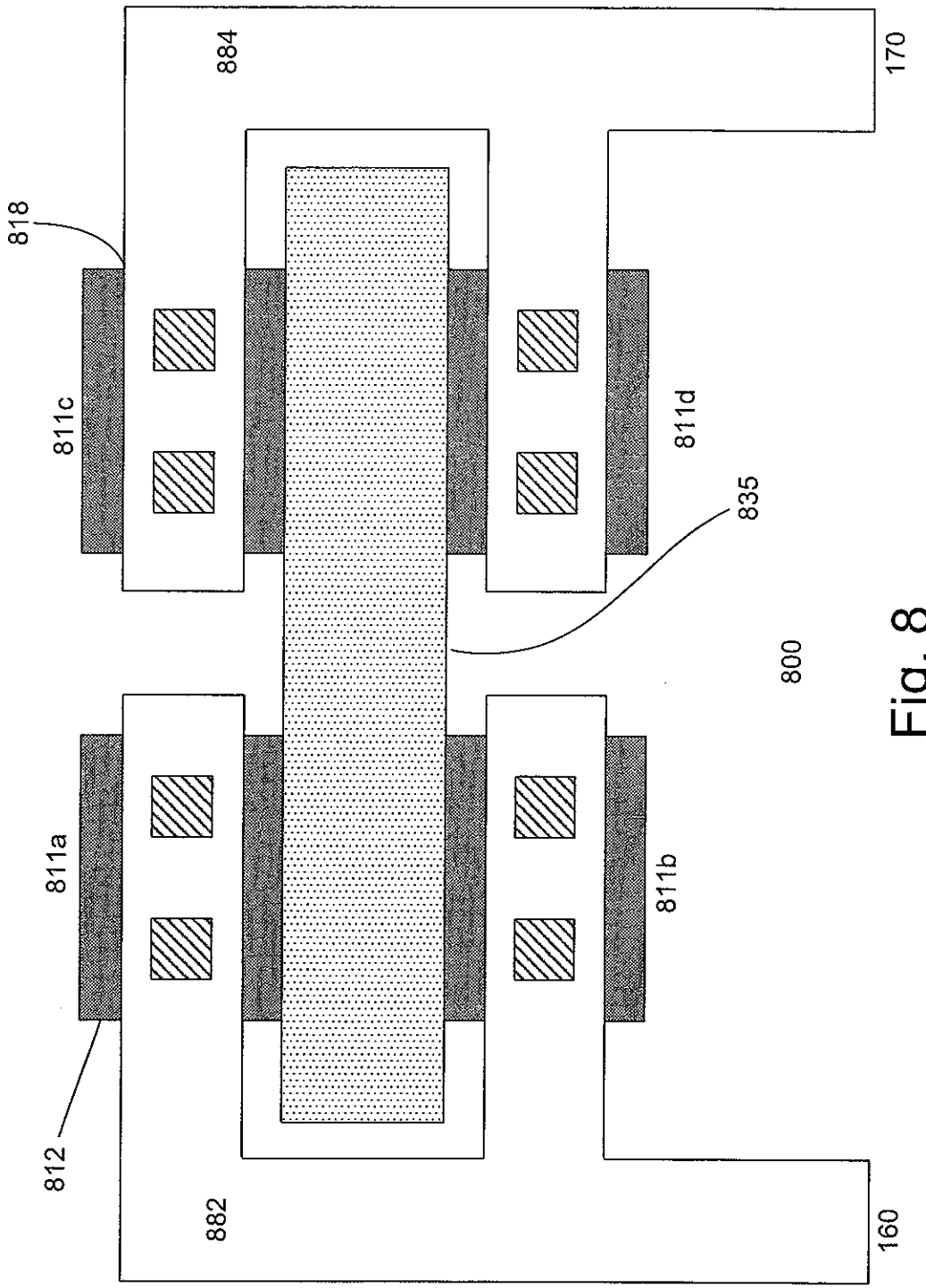

Fig. 8

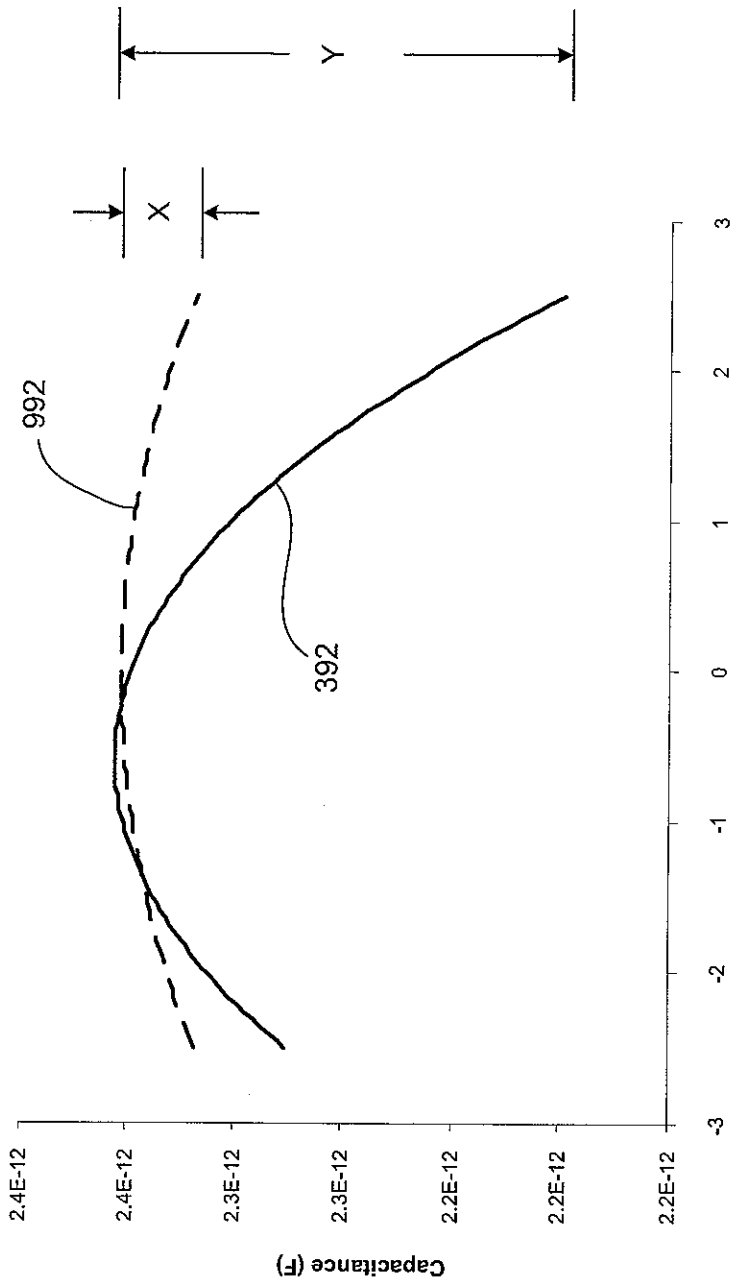
Y
X
992
392
2.4E-12
2.4E-12
2.3E-12
2.3E-12
2.2E-12
2.2E-12
Capacitance (F)
-3
-2
-1
0
1
2
3
Voltage (V)

Fig. 9