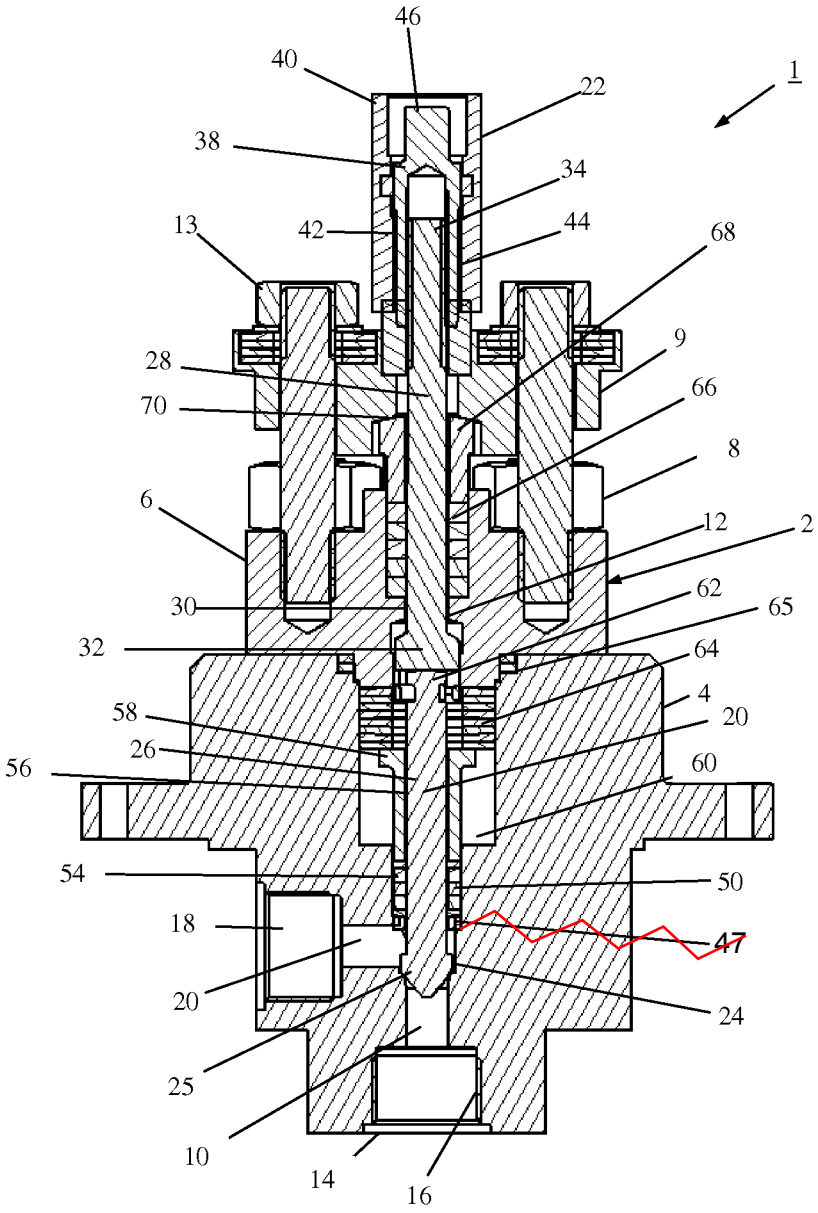
46
40
22
1
38
34
13
42
44
68
9
28
66
70
8
6
12
2
30
62
65
32
64
4
58
20
26
60
56
54
50
18
47
20
24
25
10
14
16

Fig 1