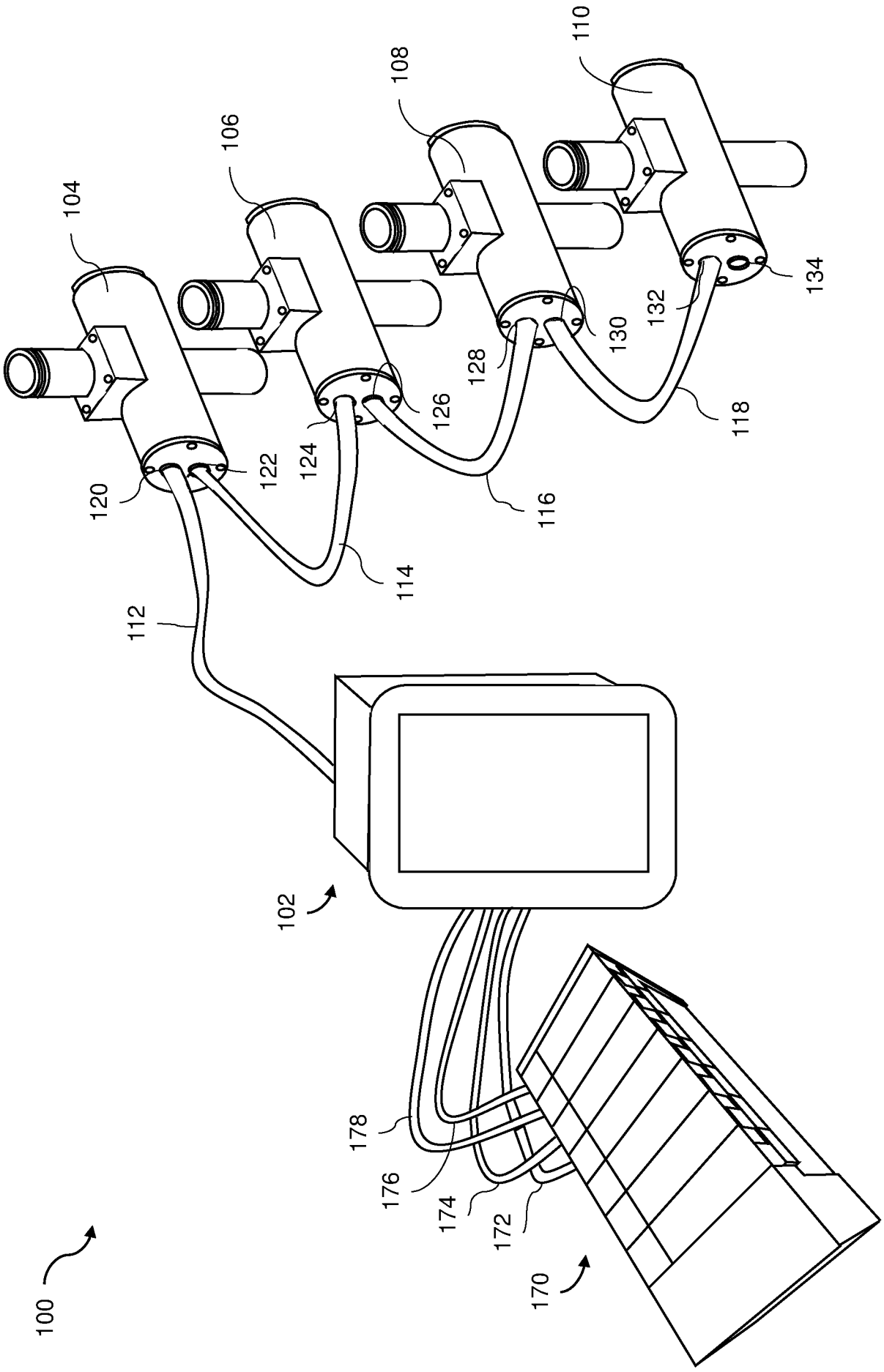
100
102
104
106
108
110
112
114
116
118
120
122
124
126
128
130
132
134
170
172
174
176
178

Fig. 1

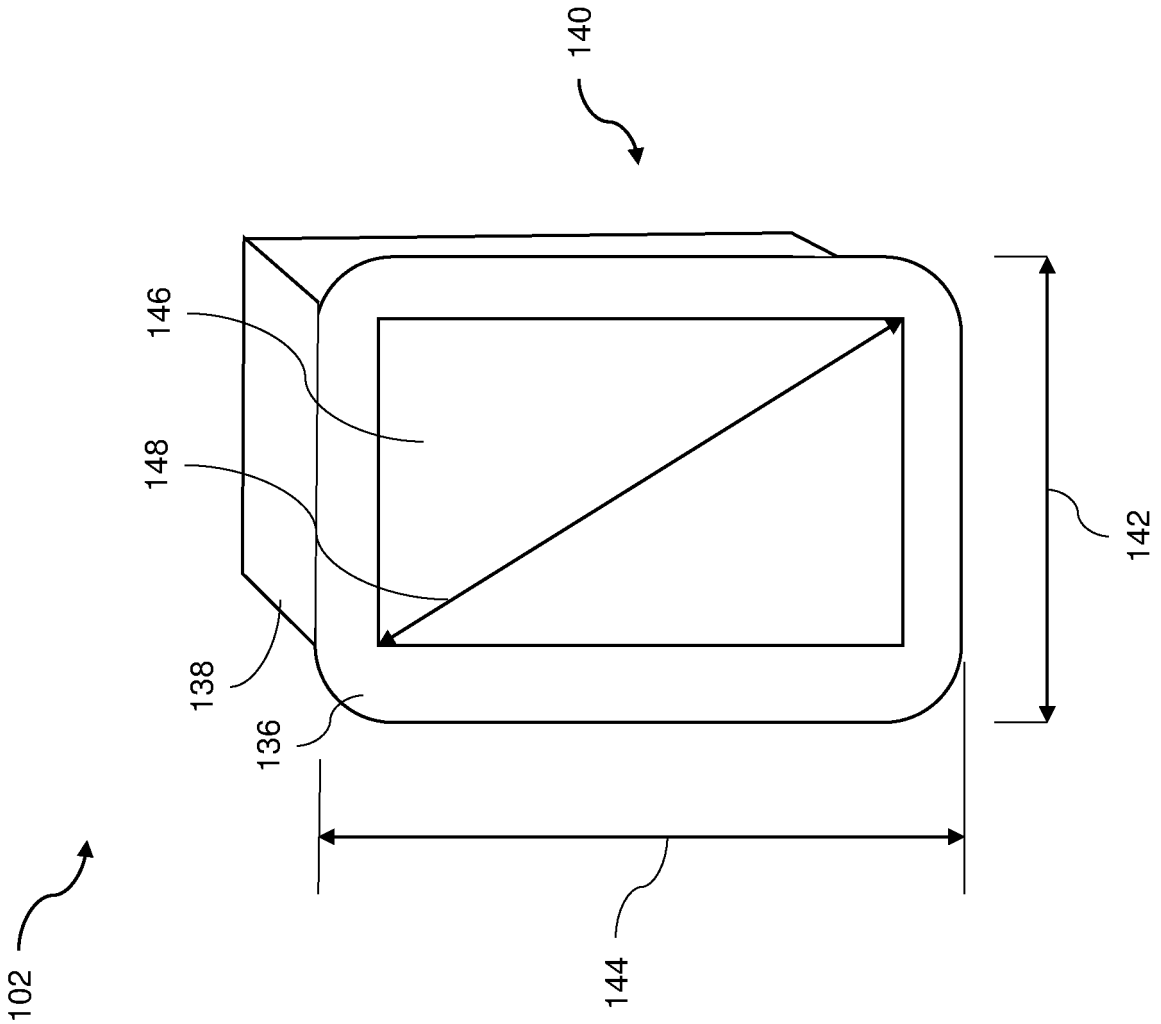

Fig. 2

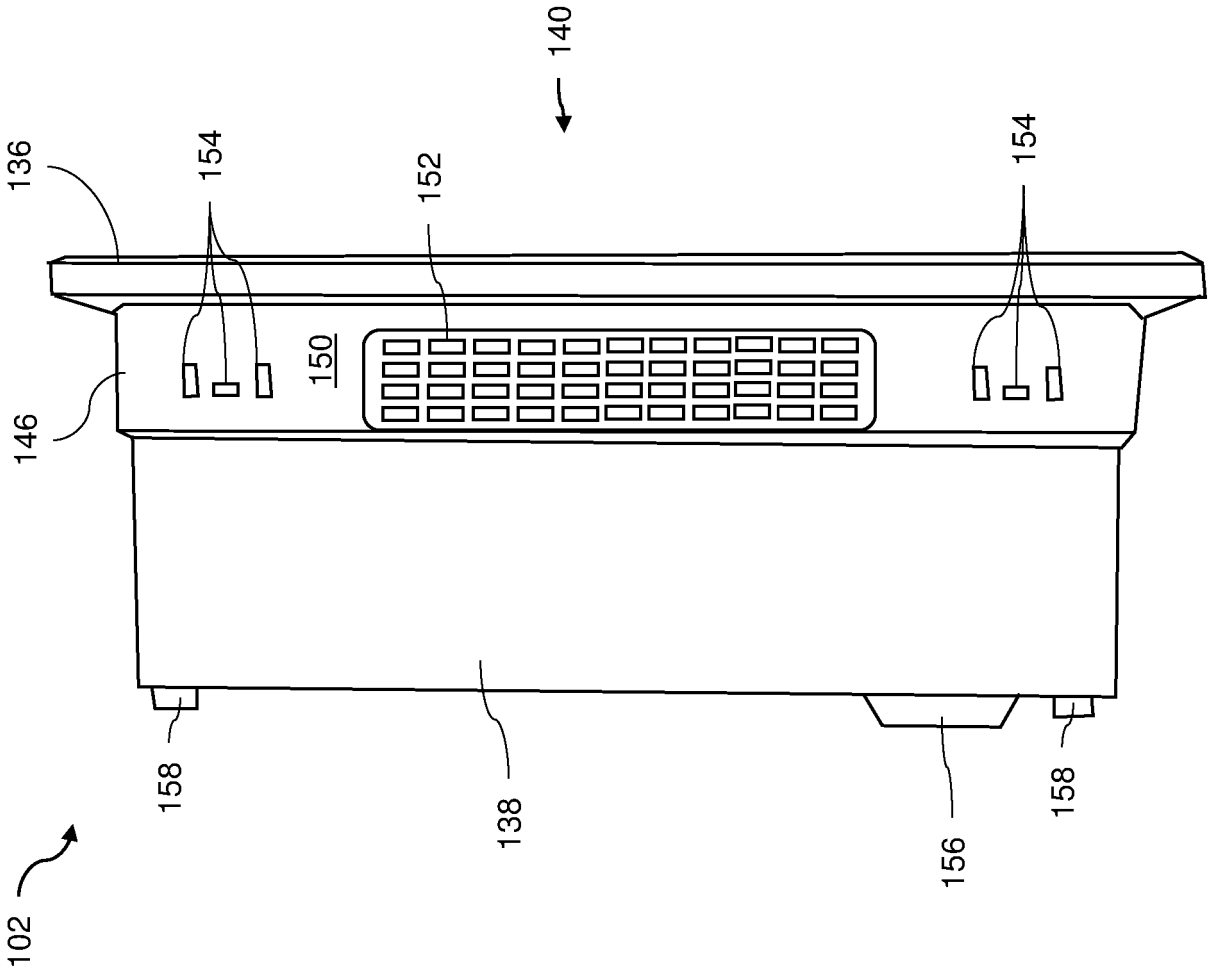

Fig. 3

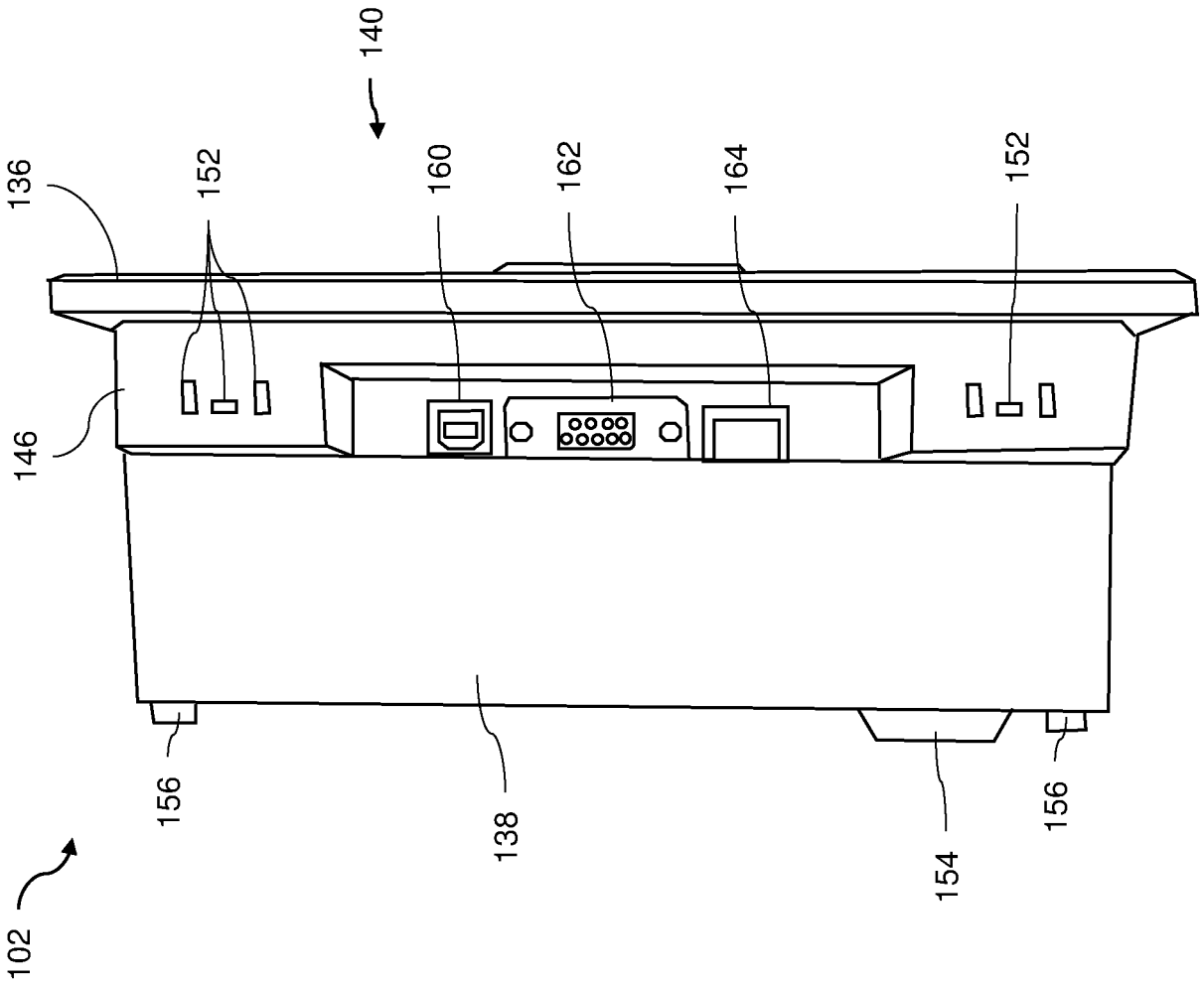

Fig. 4

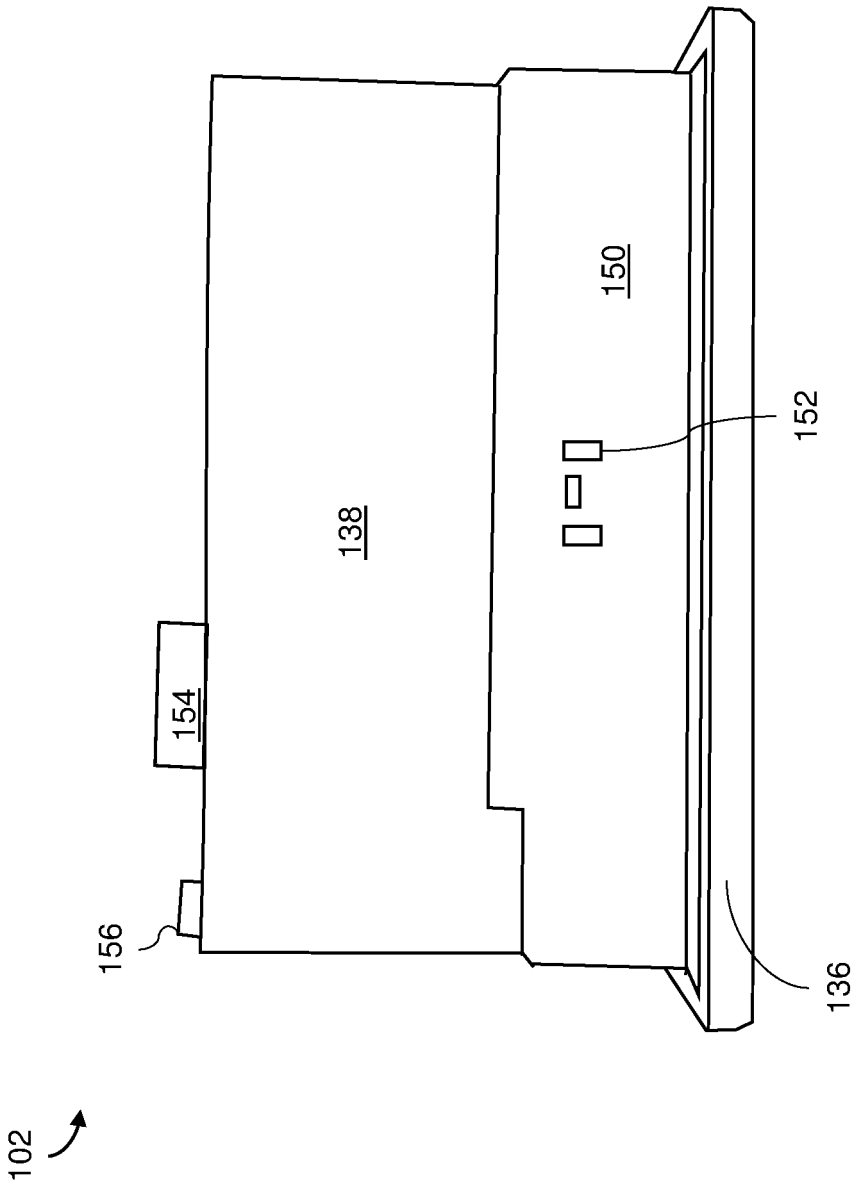

Fig. 5

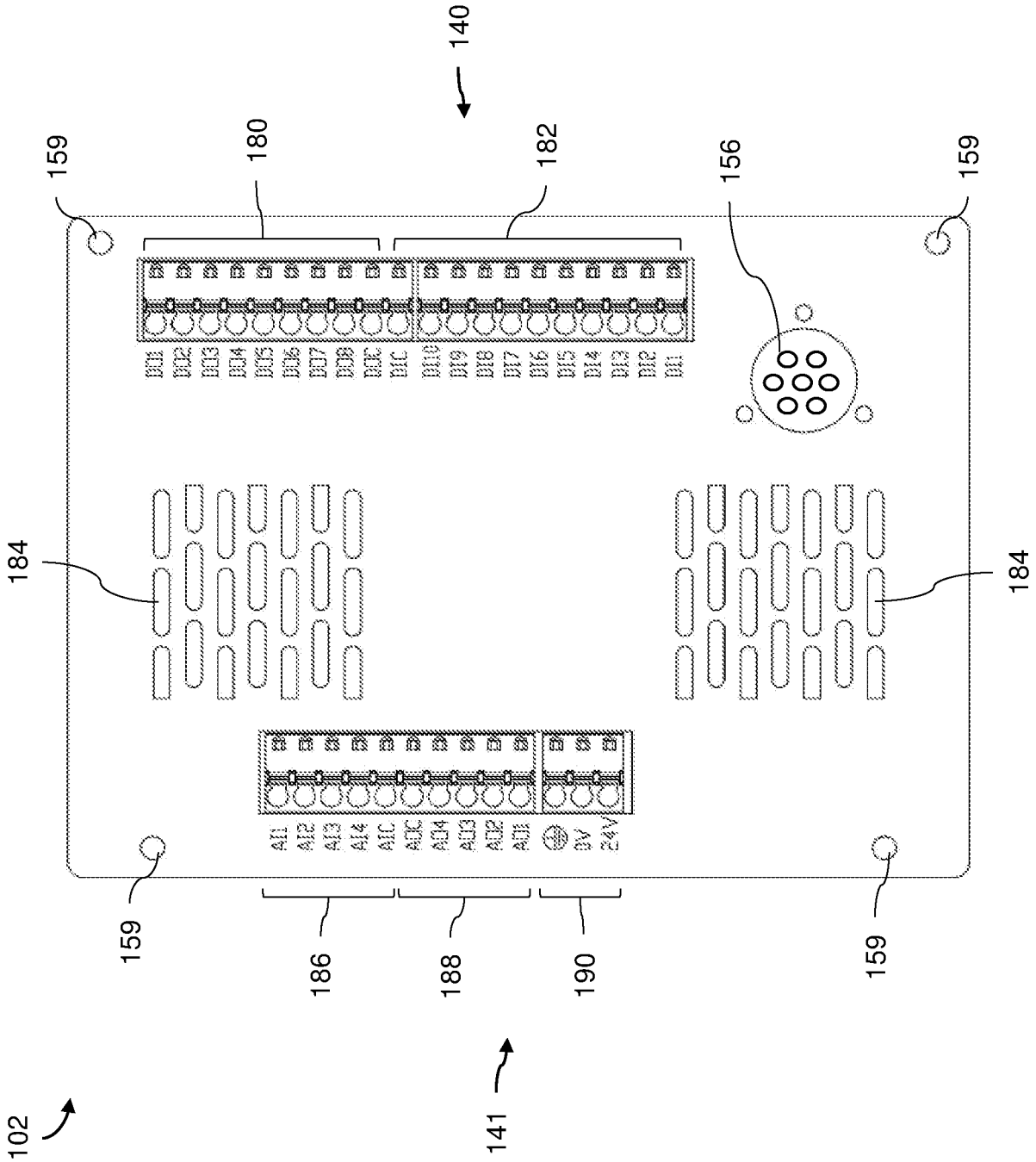

Fig. 6

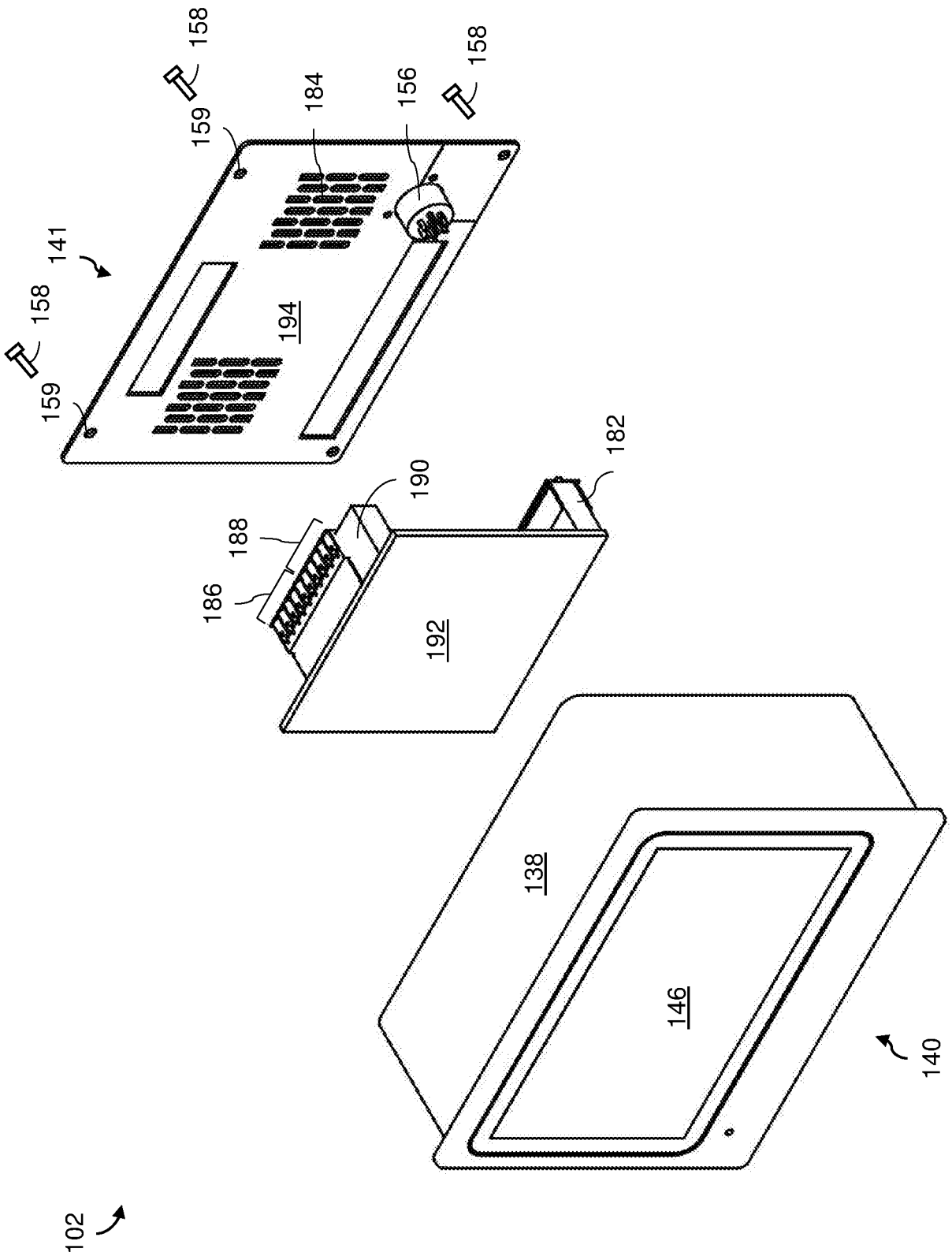
102
141
158
159
158
159
158
184
156
194
182
190
188
186
192
138
146
140

Fig. 7

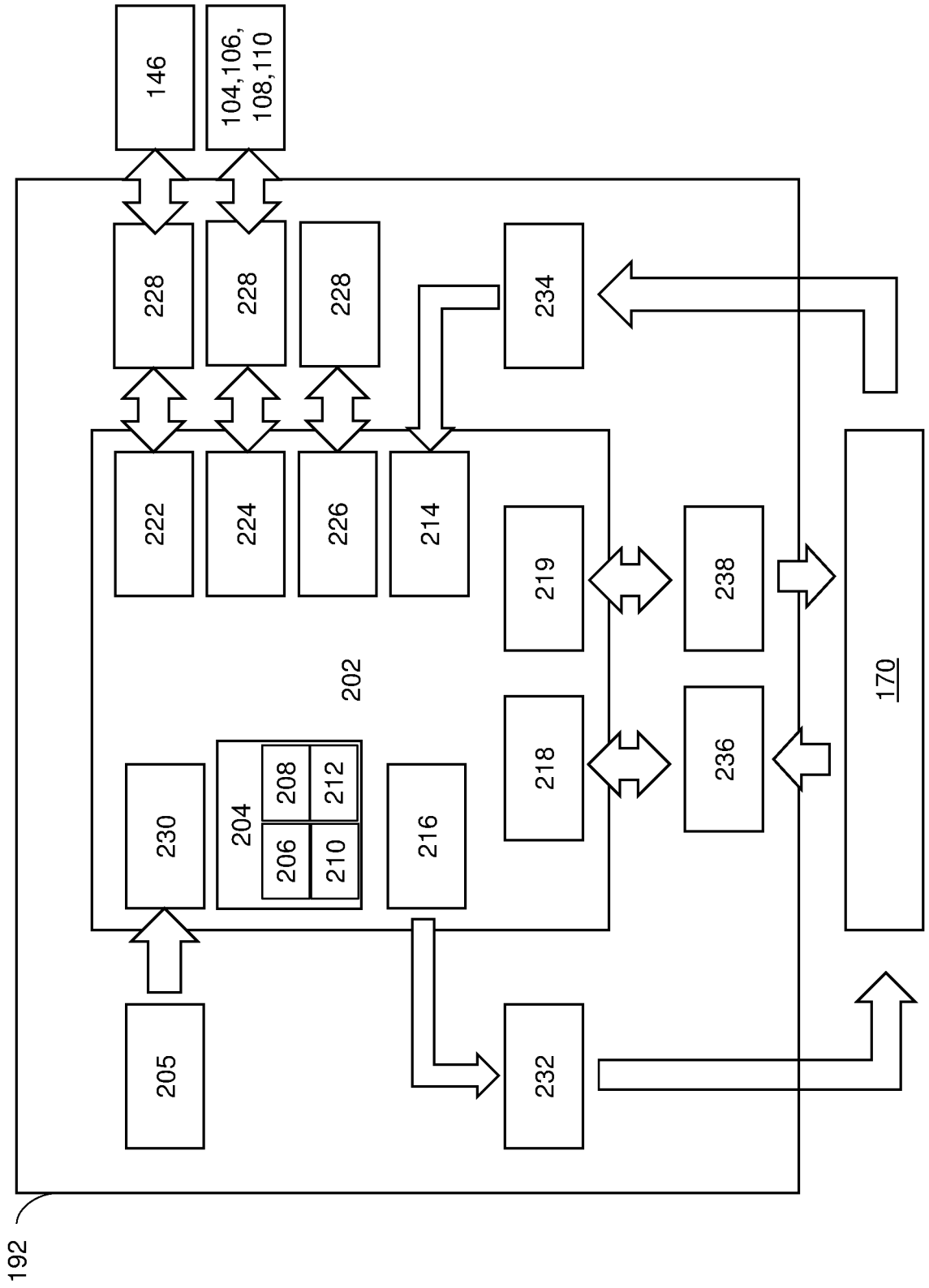
146
104,106,
108,110
228
228
228
234
222
224
226
214
219
238
170
202
218
236
230
204
208
212
206
210
216
205
232
192

Fig. 8

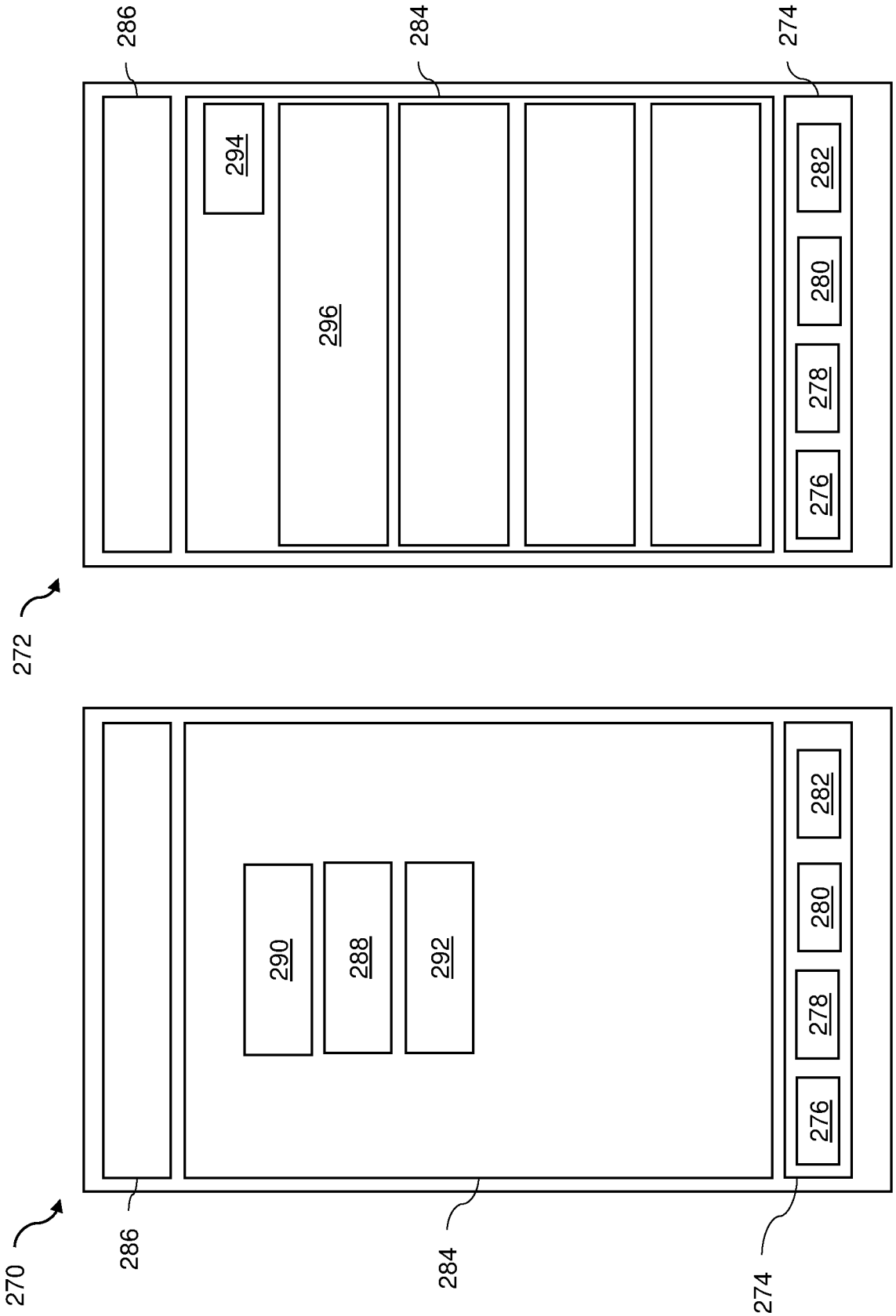
286
284
274
294
296
282
280
278
276
272
290
288
292
286
284
274
270

Fig. 9

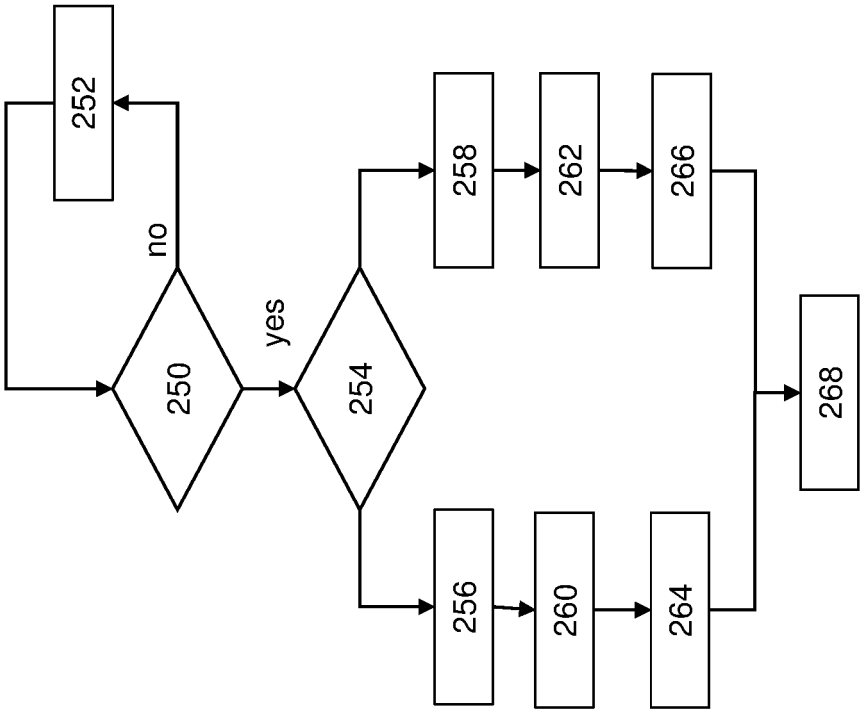

Fig. 10

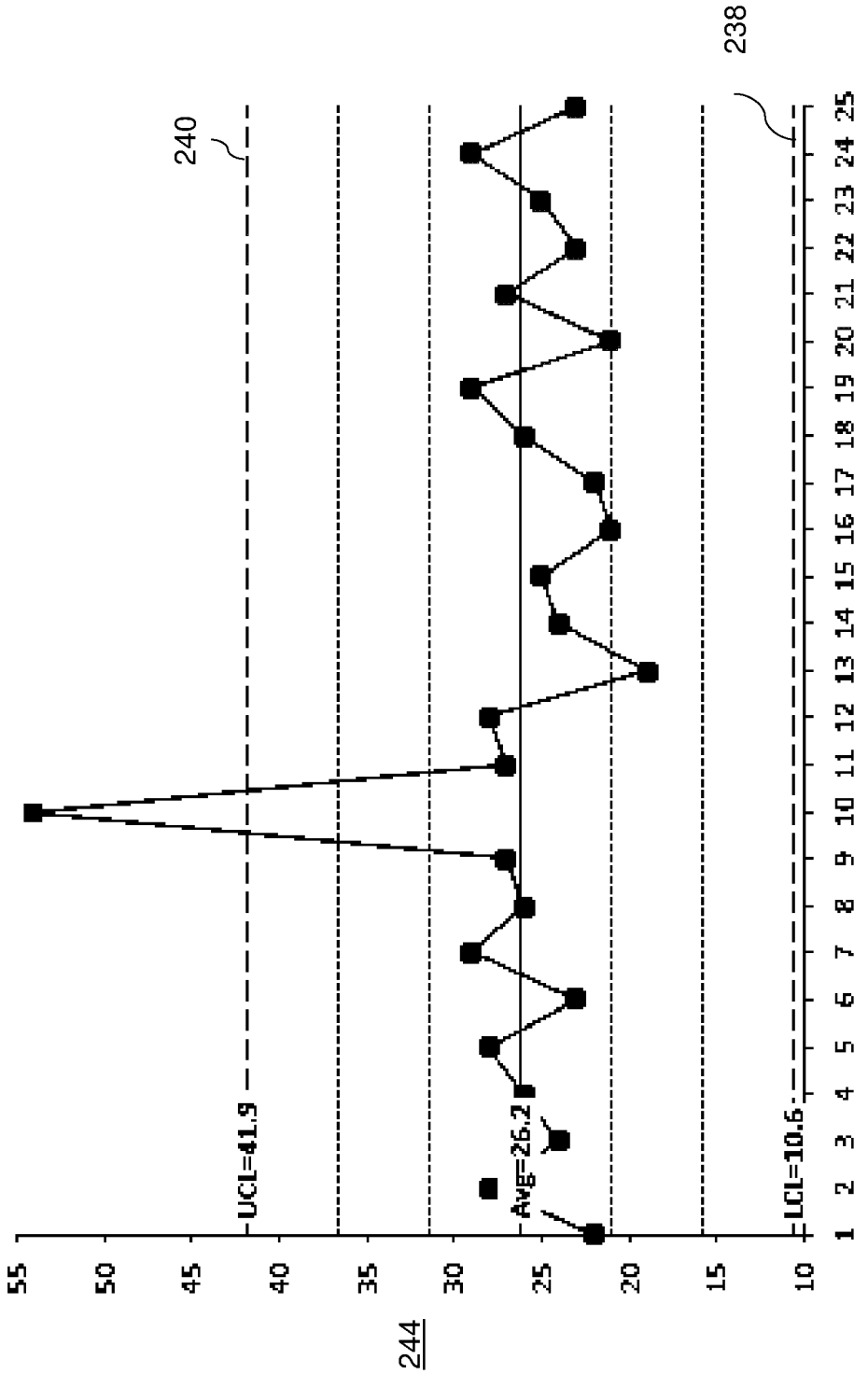
240
238
UCL=41.9
Avg=26.2
LCL=10.6
244
242
55
50
45
40
35
30
25
20
15
10
1 2 3 4 5 6 7 8 9 10 11 12 13 14 15 16 17 18 19 20 21 22 23 24 25

Fig. 11