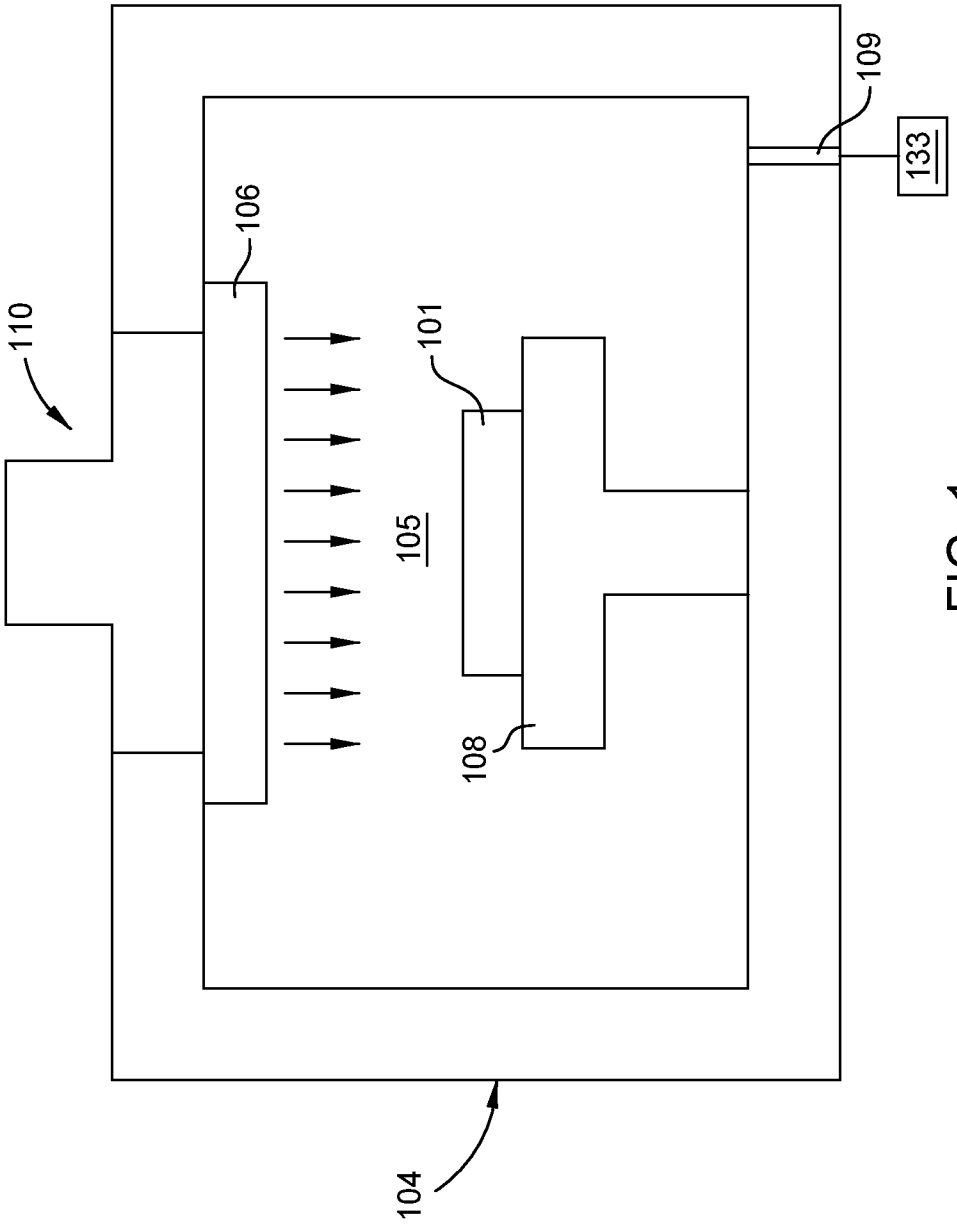


FIG. 1

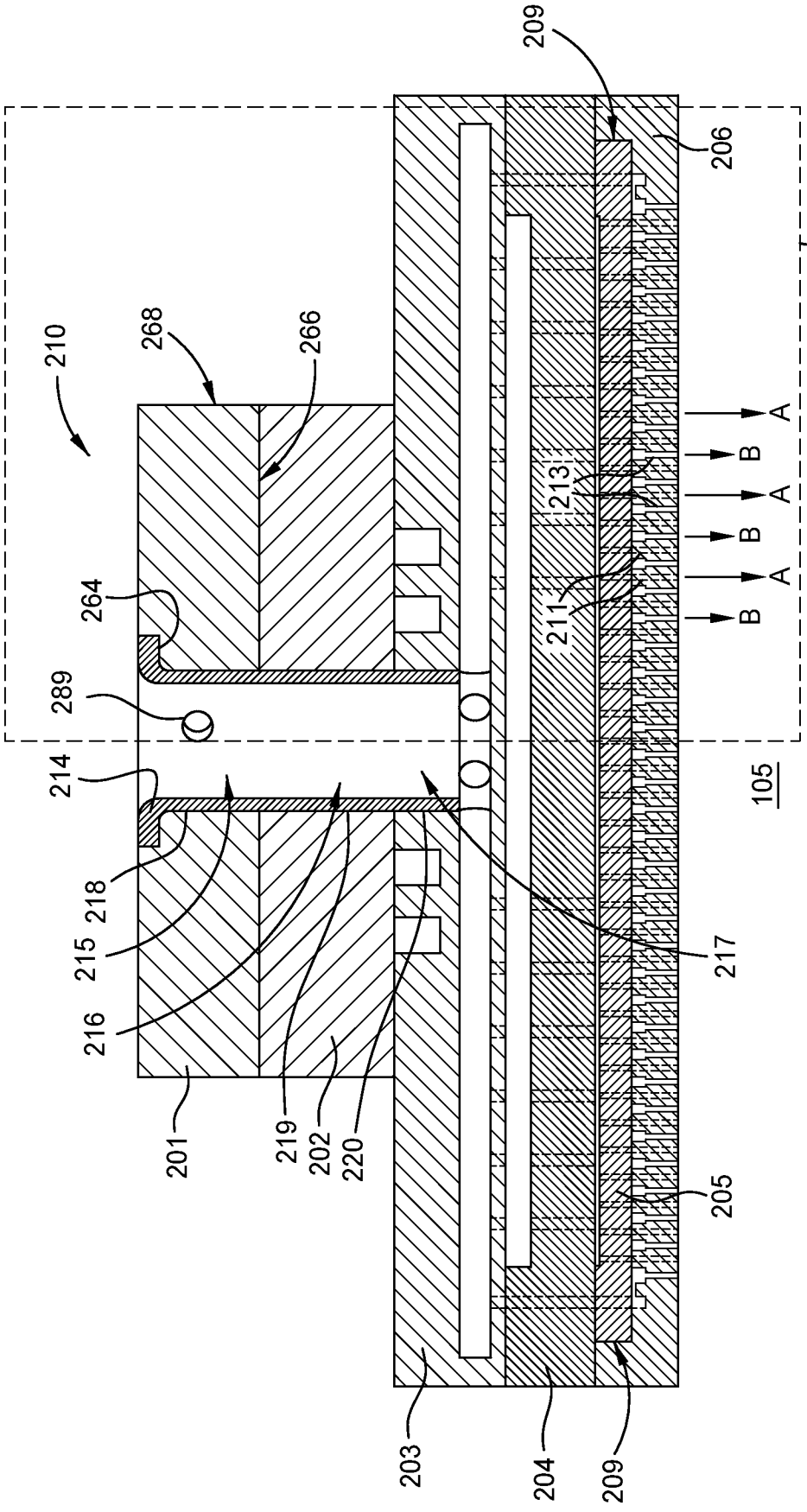
209
206
FIG.S 2B, 2D, 2F
210
268
266
213
211
264
289
214
218
215
216
217
201
219
202
220
205
203
204
209
A
B
A
B
A
B
105

FIG. 2A

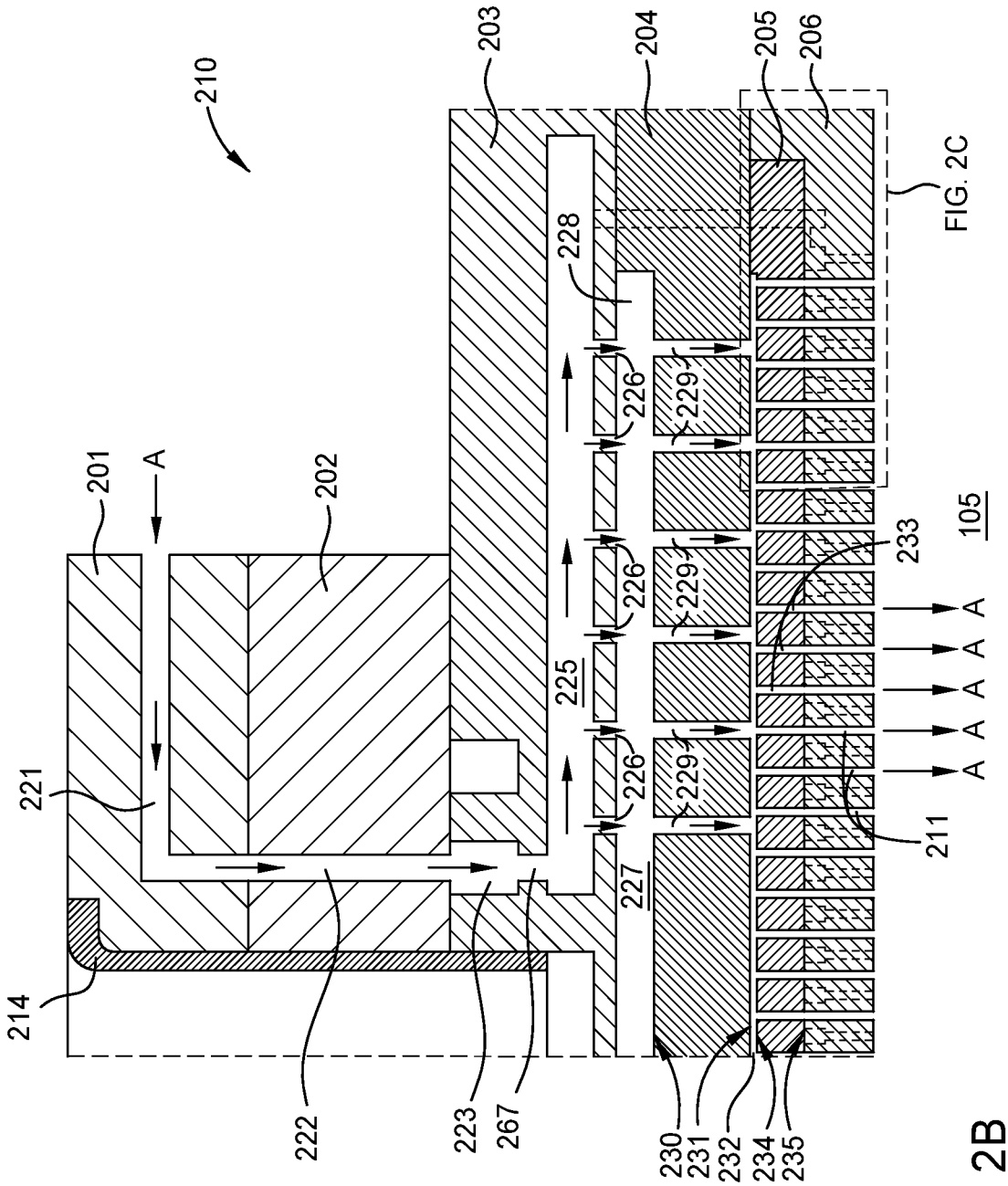
210
203
204
205
206
FIG. 2C
228
226
229
201
A
202
233
105
225
221
211
227
214
222
223
267
230
231
232
234
235

FIG. 2B

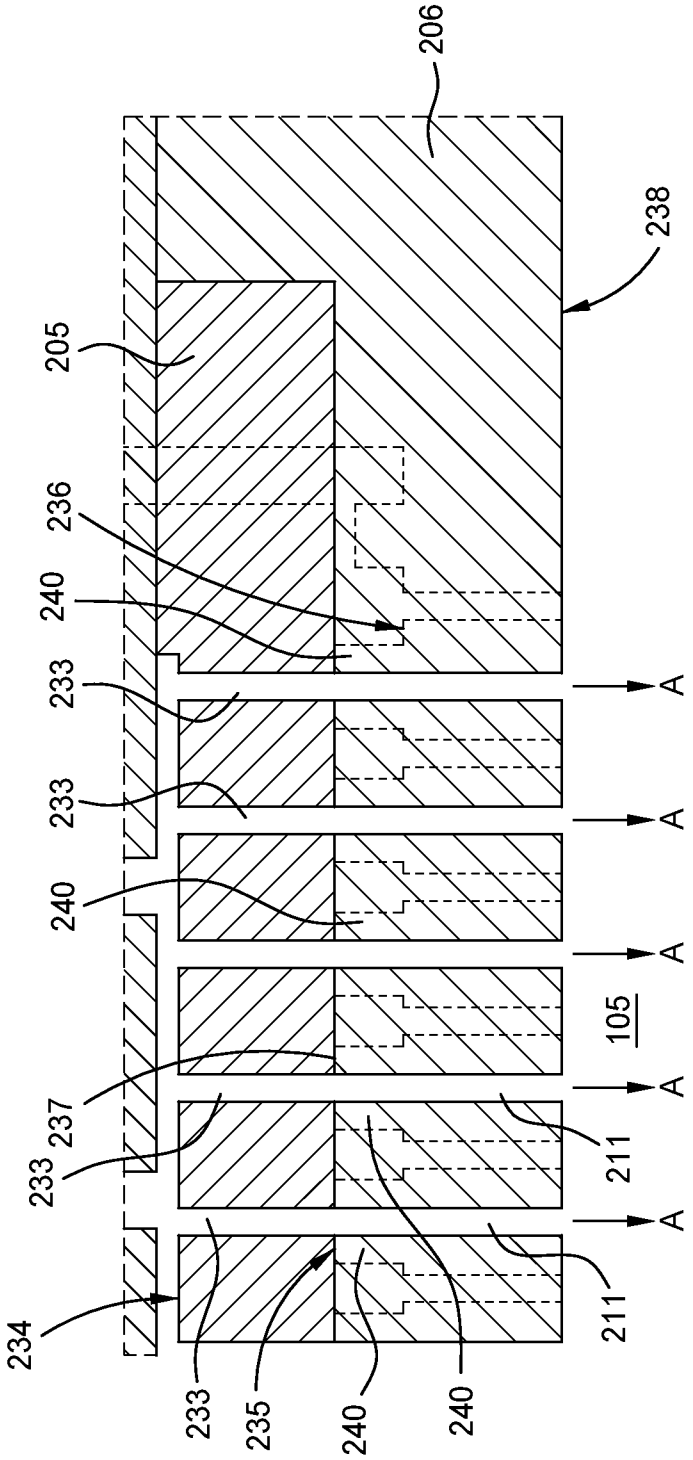
206
238
205
236
240
233
233
240
237
233
234
233
235
240
240
211
211
105
A
A
A
A
A

FIG. 2C

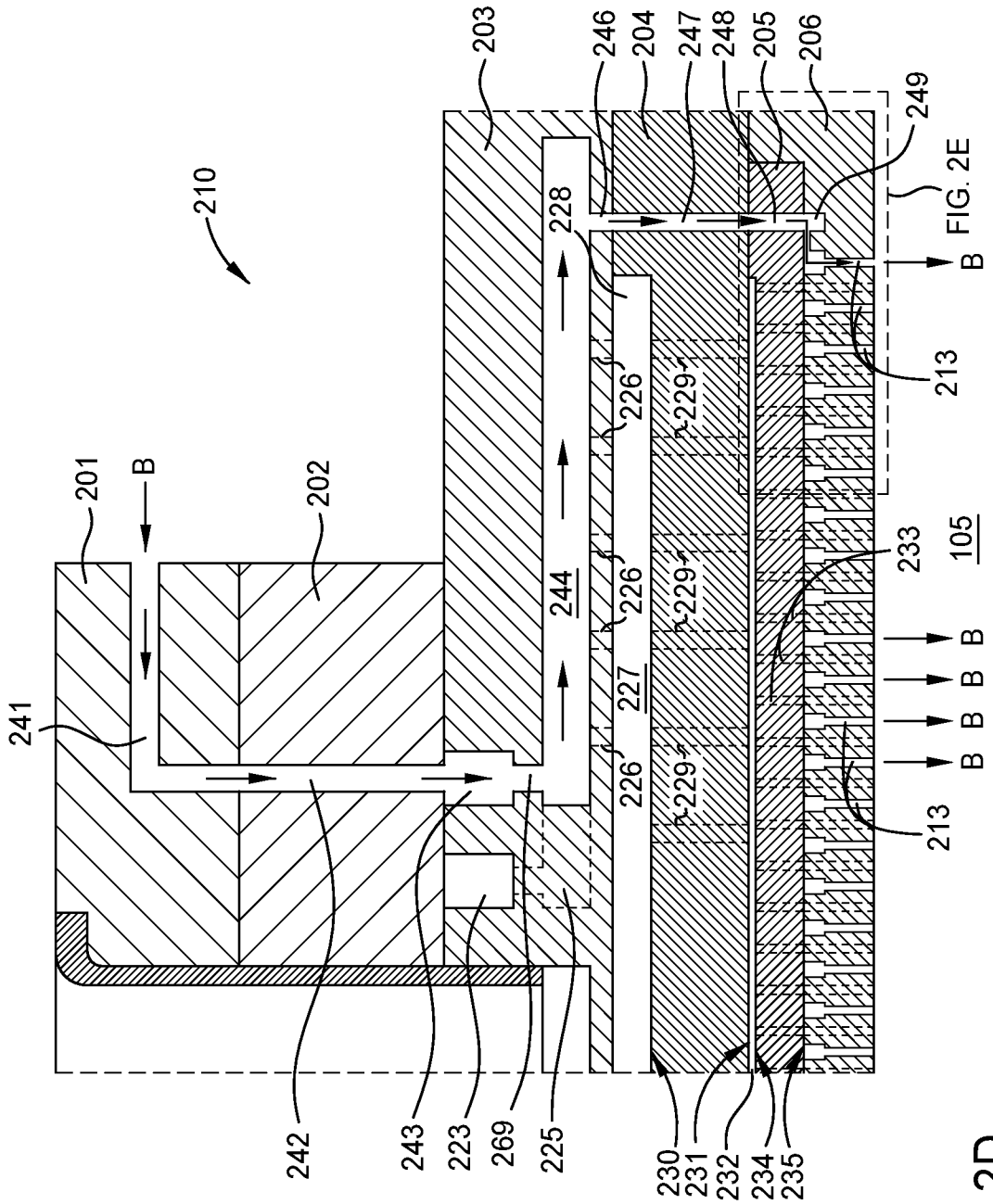
210
201
B
202
241
203
246
204
247
248
205
206
249
FIG. 2E
228
226
229
244
227
213
233
105
242
243
223
269
225
230
231
232
234
235

FIG. 2D

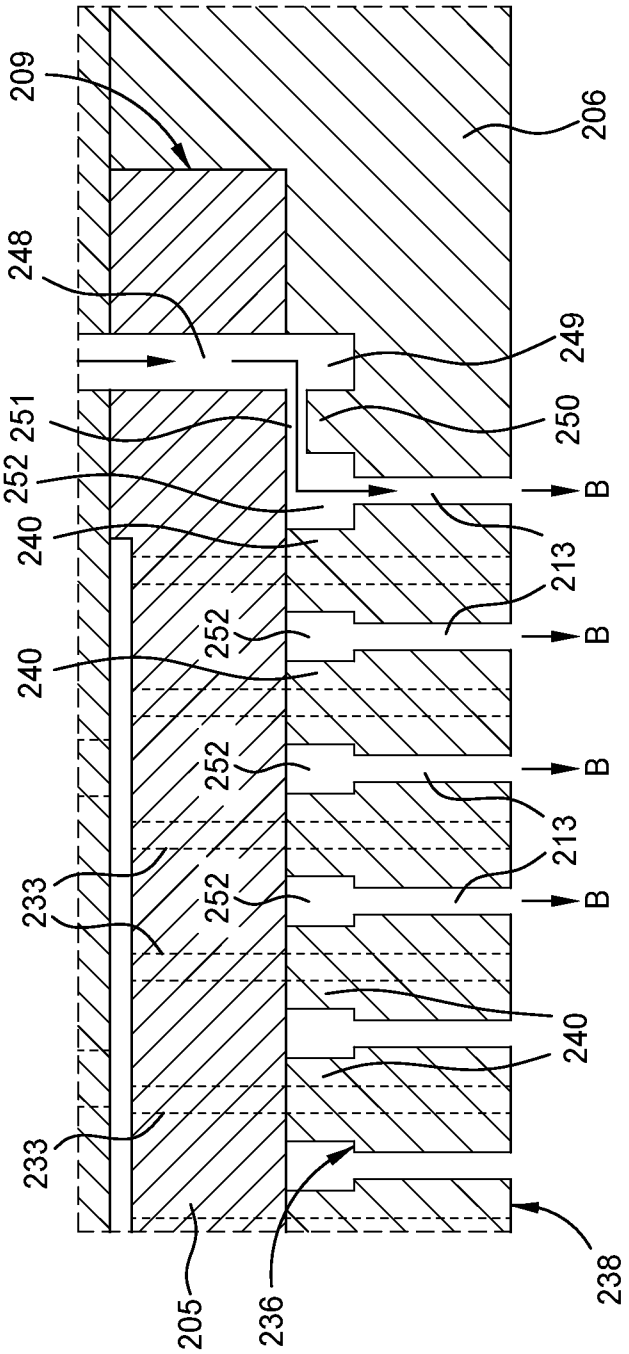


FIG. 2E

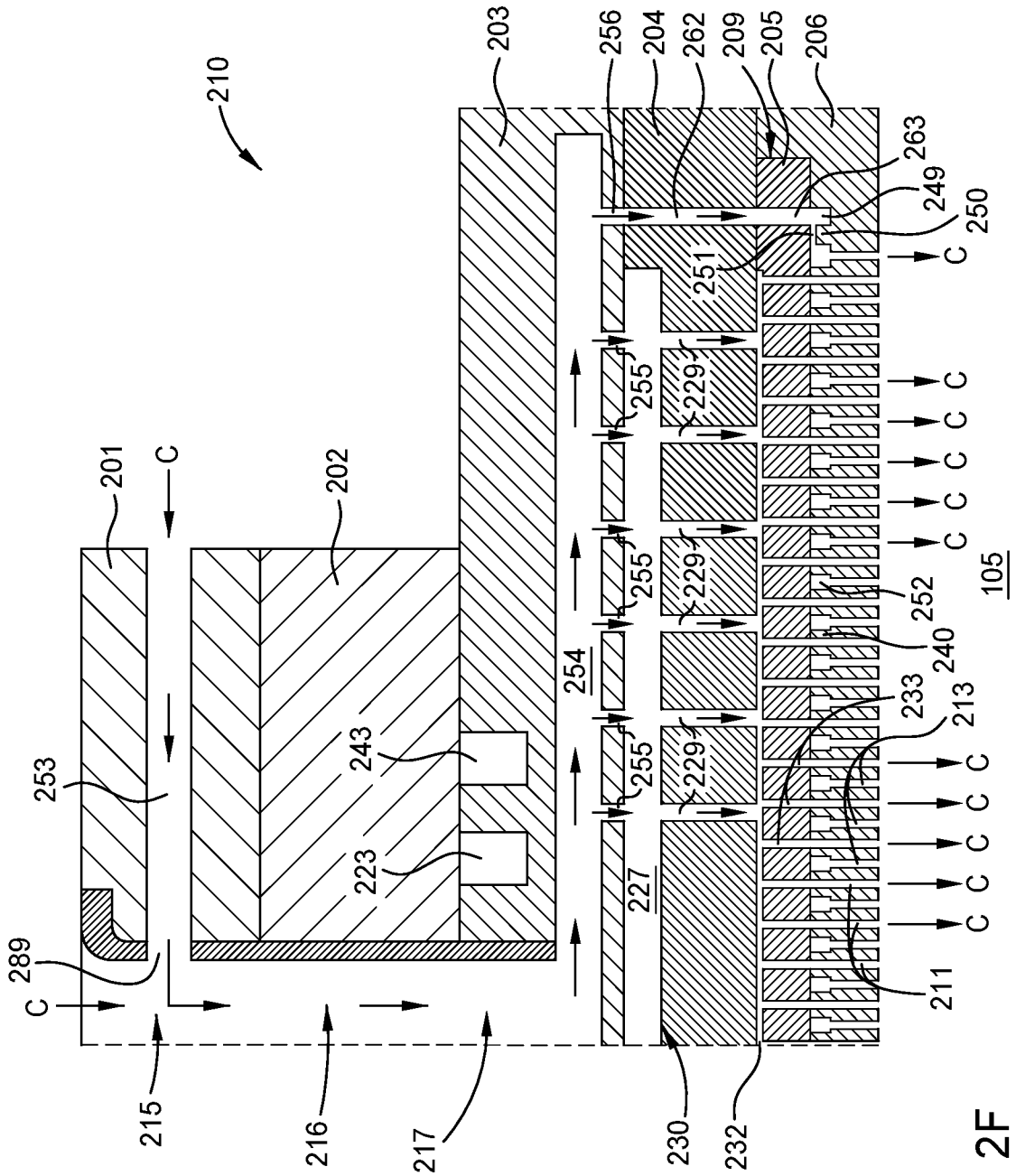
210
201
202
203
204
205
206
209
211
213
215
216
217
223
227
229
230
232
233
240
243
249
250
251
252
253
254
255
256
262
263
289
105
C

FIG. 2F

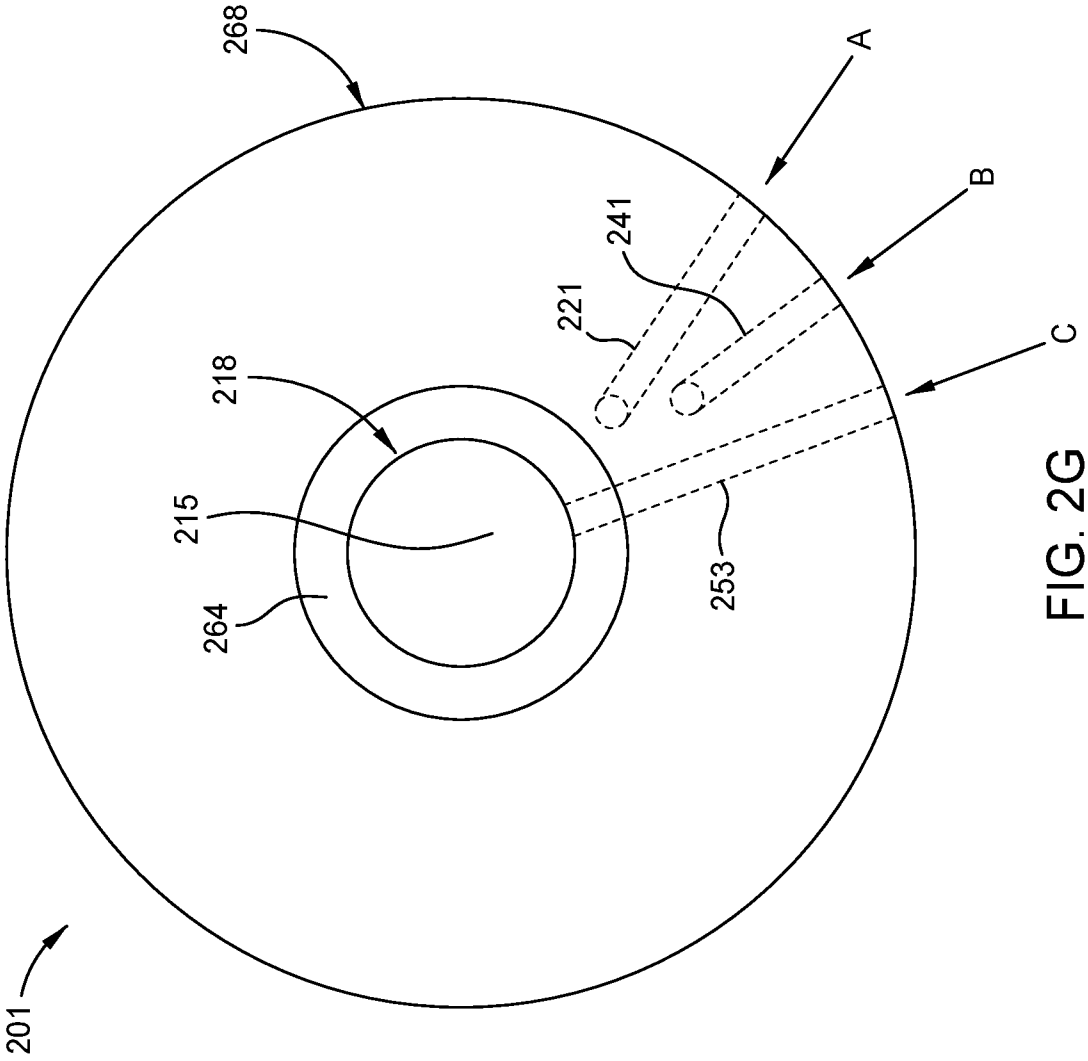


FIG. 2G

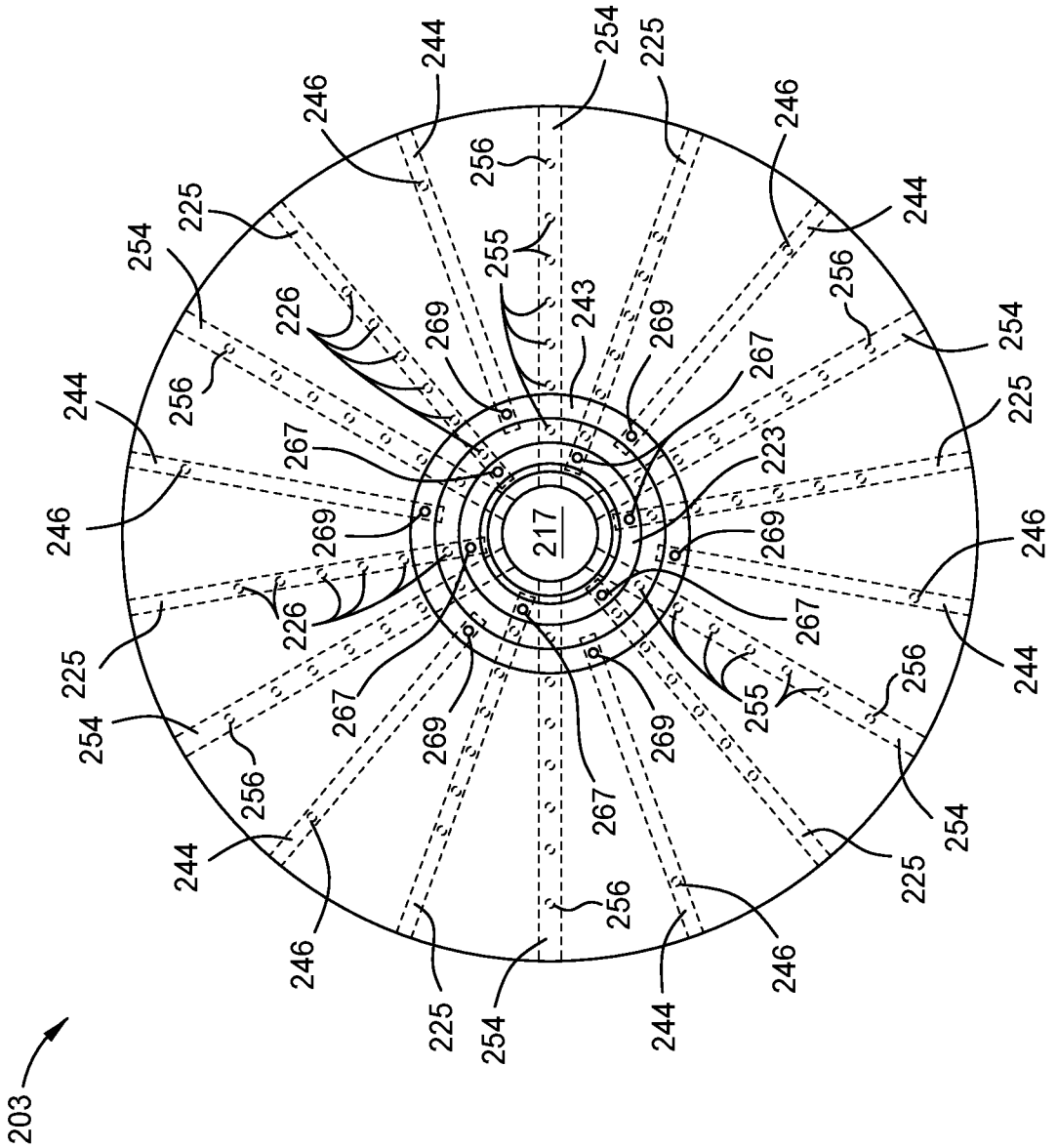


FIG. 2H

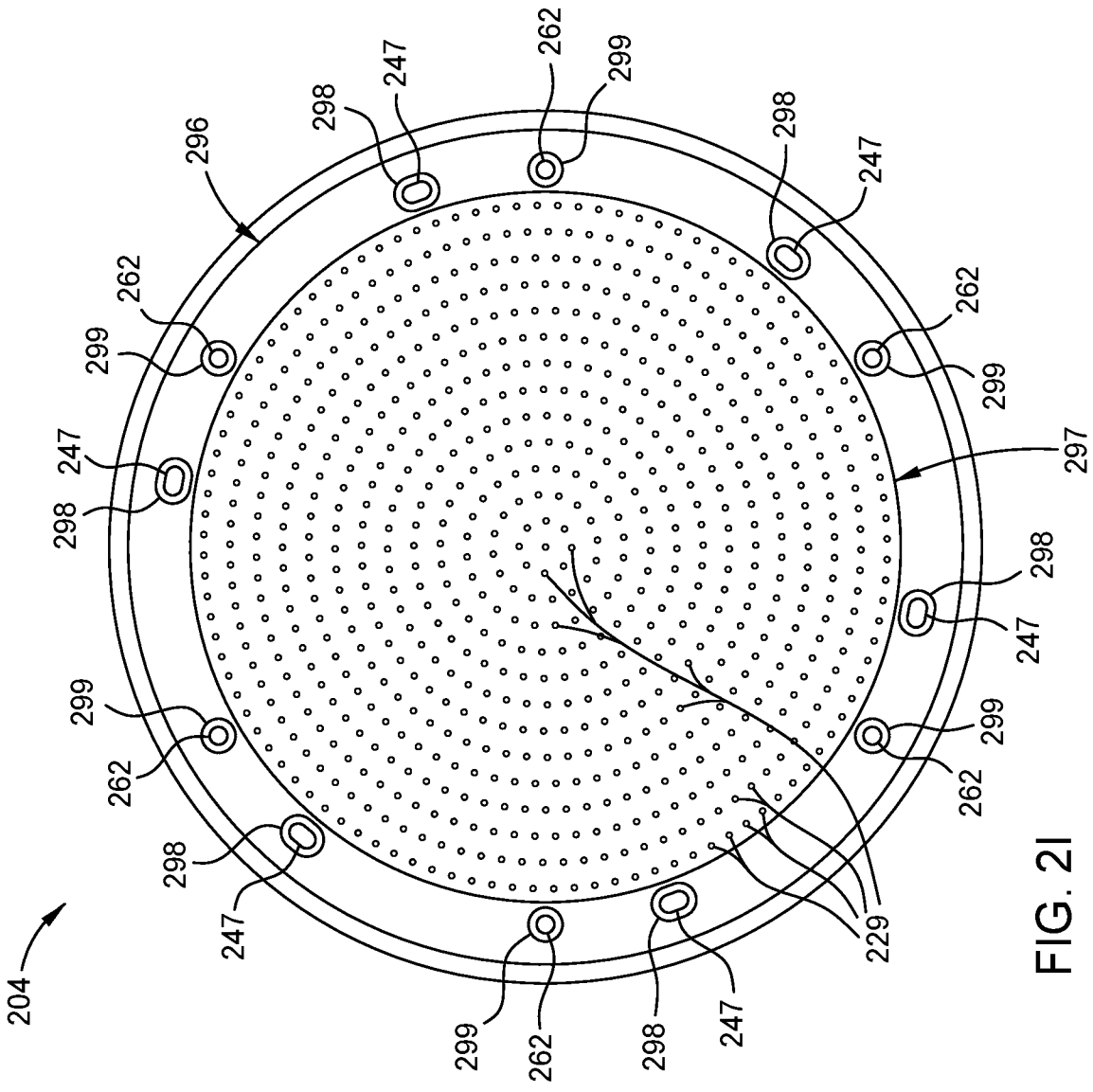


FIG. 2I

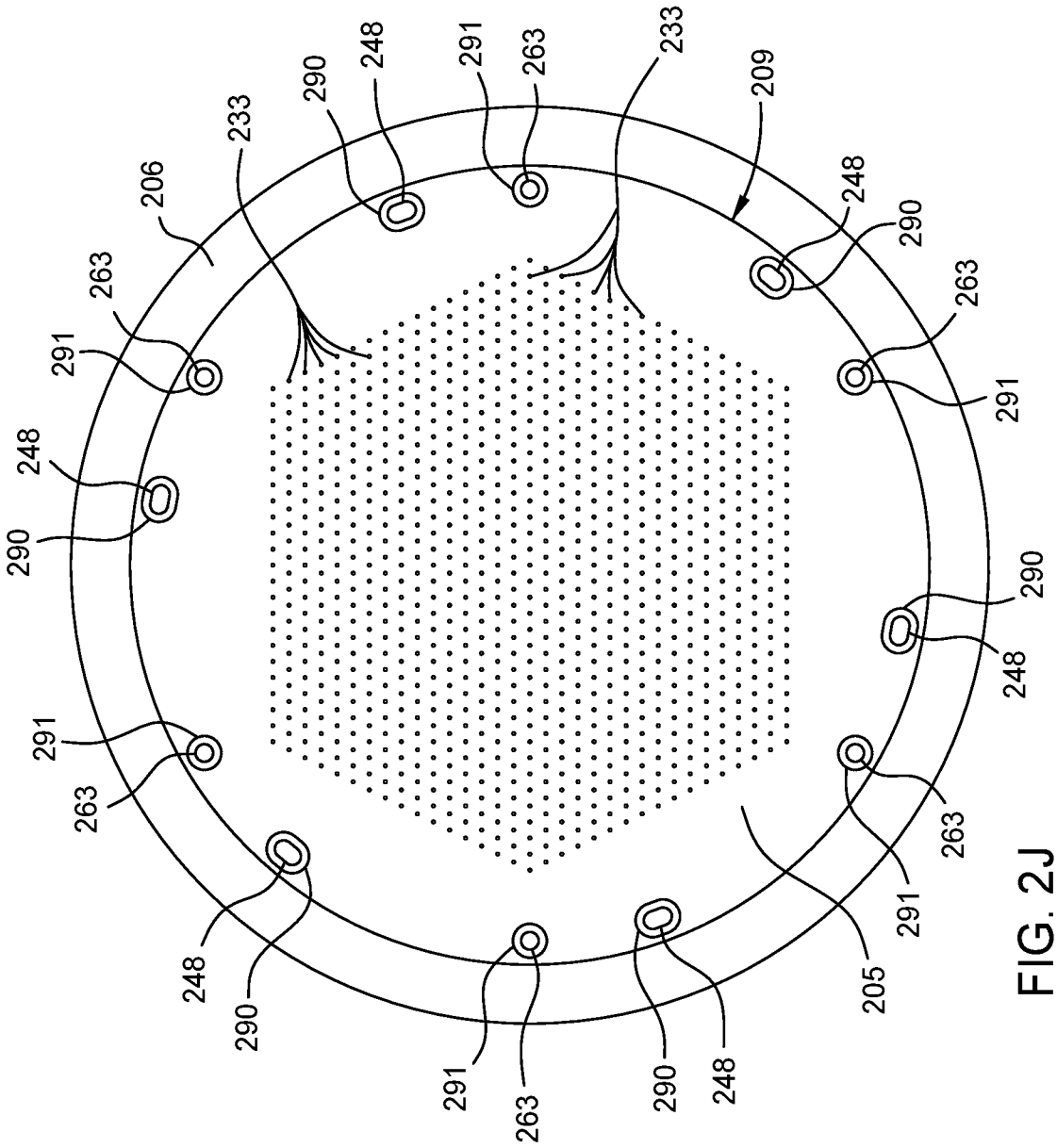
206
233
290
248
291
263
233
209
248
290
263
291
263
291
248
290
291
263
248
290
291
263
290
248
205

FIG. 2J

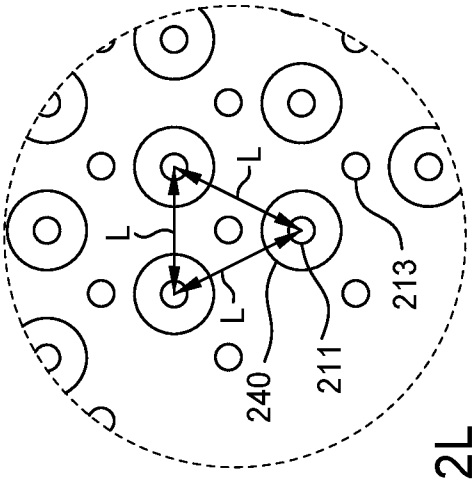


FIG. 2L

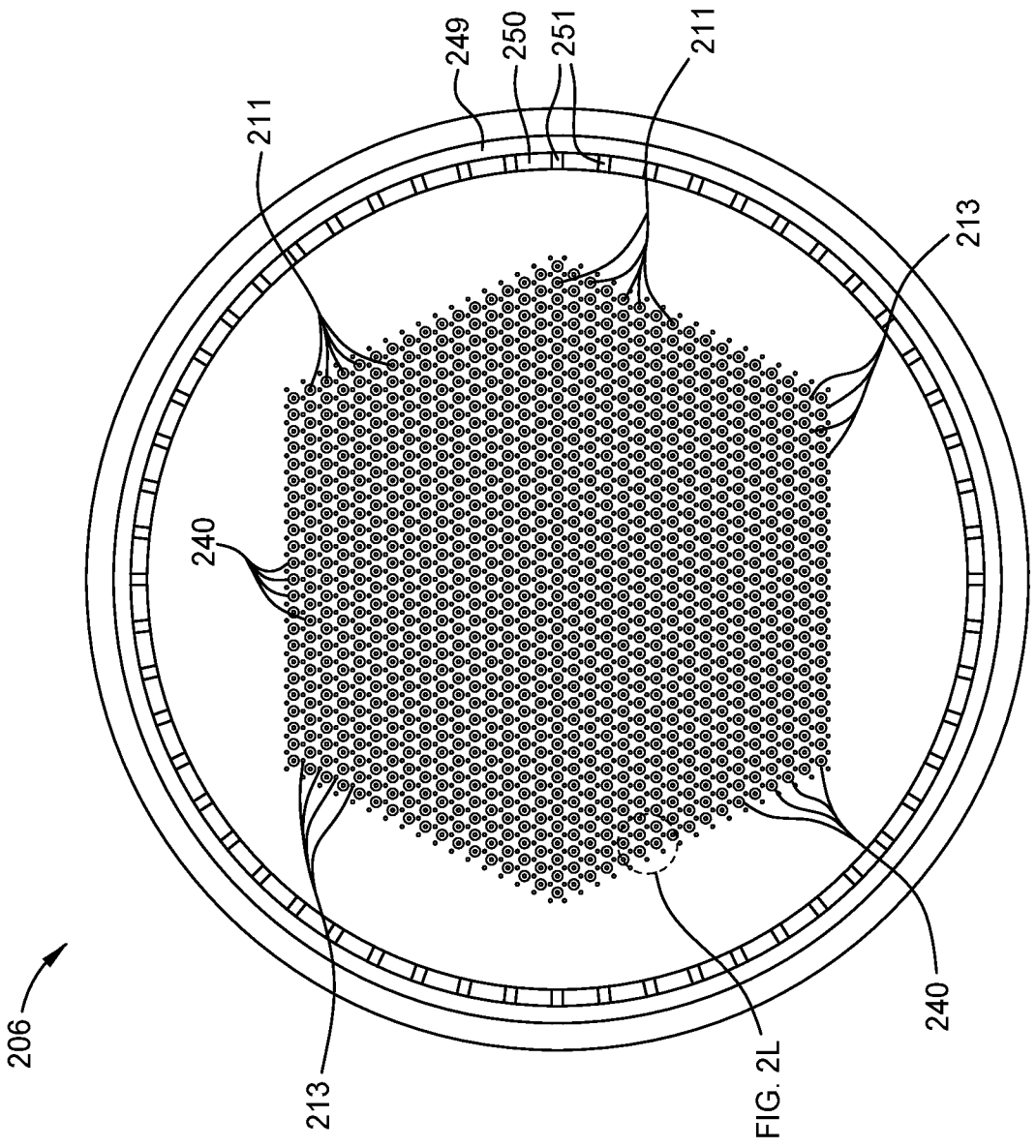


FIG. 2K