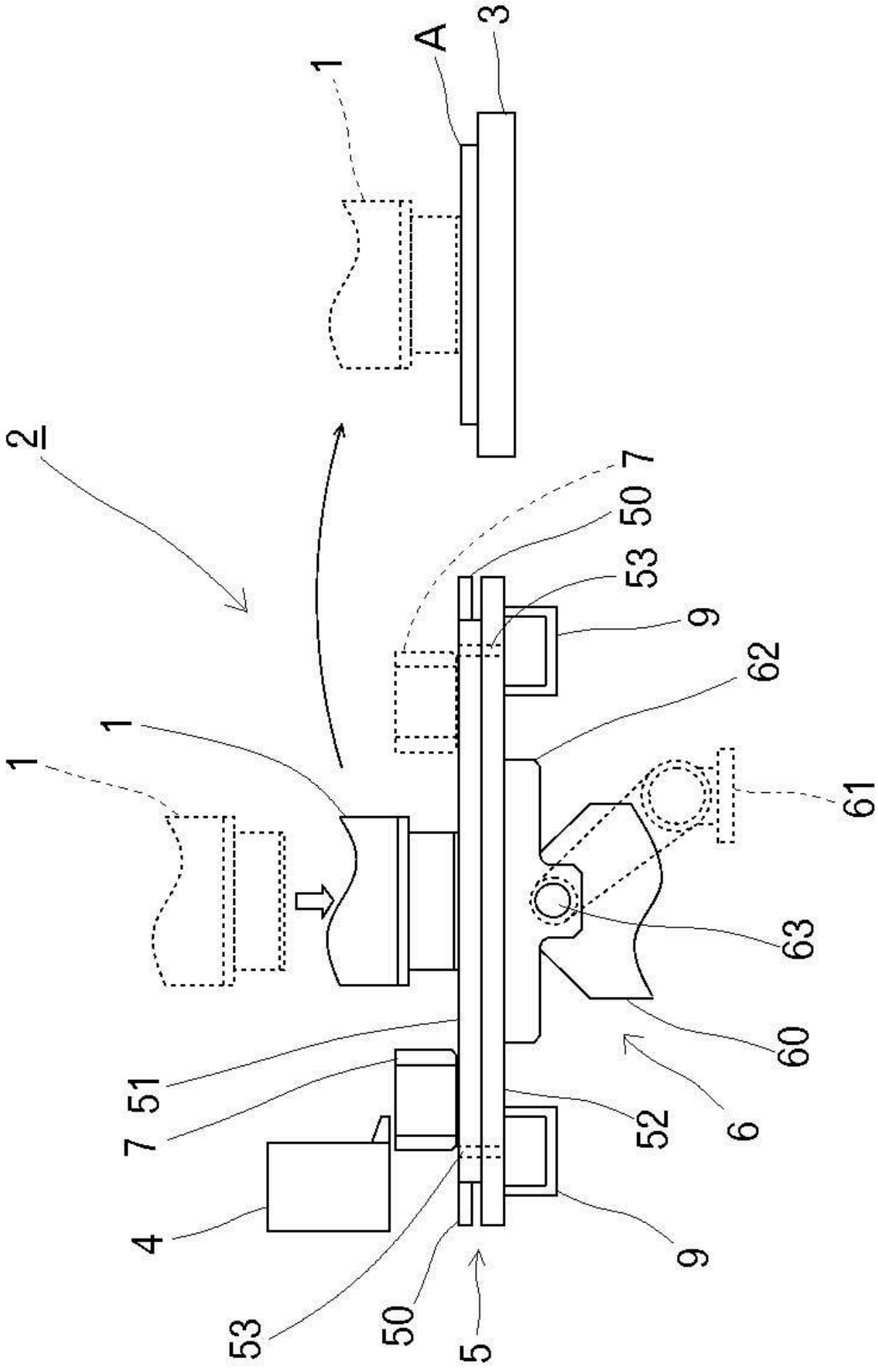
1
A
3
2
7
50
53
9
62
1
1
61
63
60
51
7
52
6
4
9
53
50
5

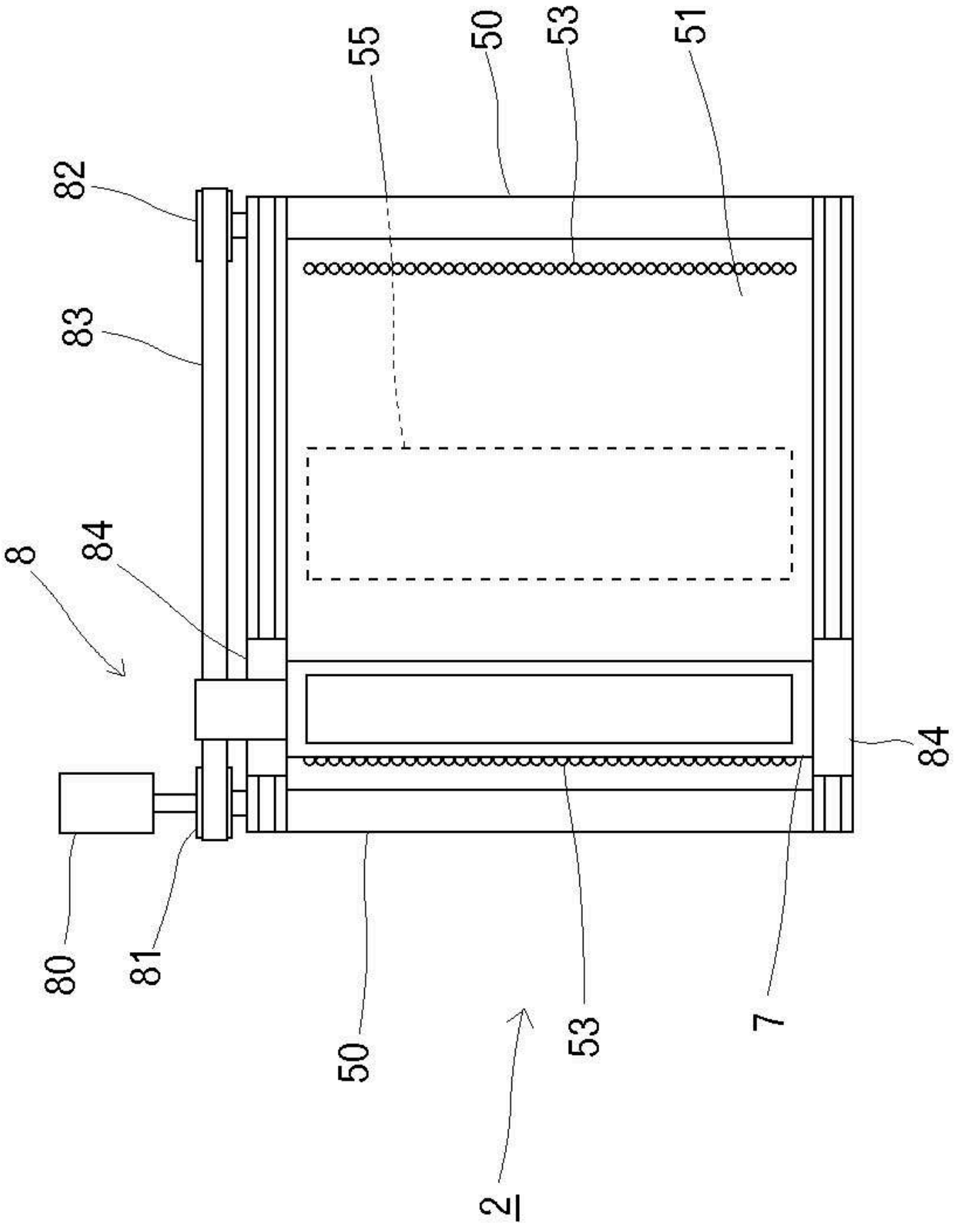
55
50
53
51
82
83
8
84
84
80
81
50
53
7
2

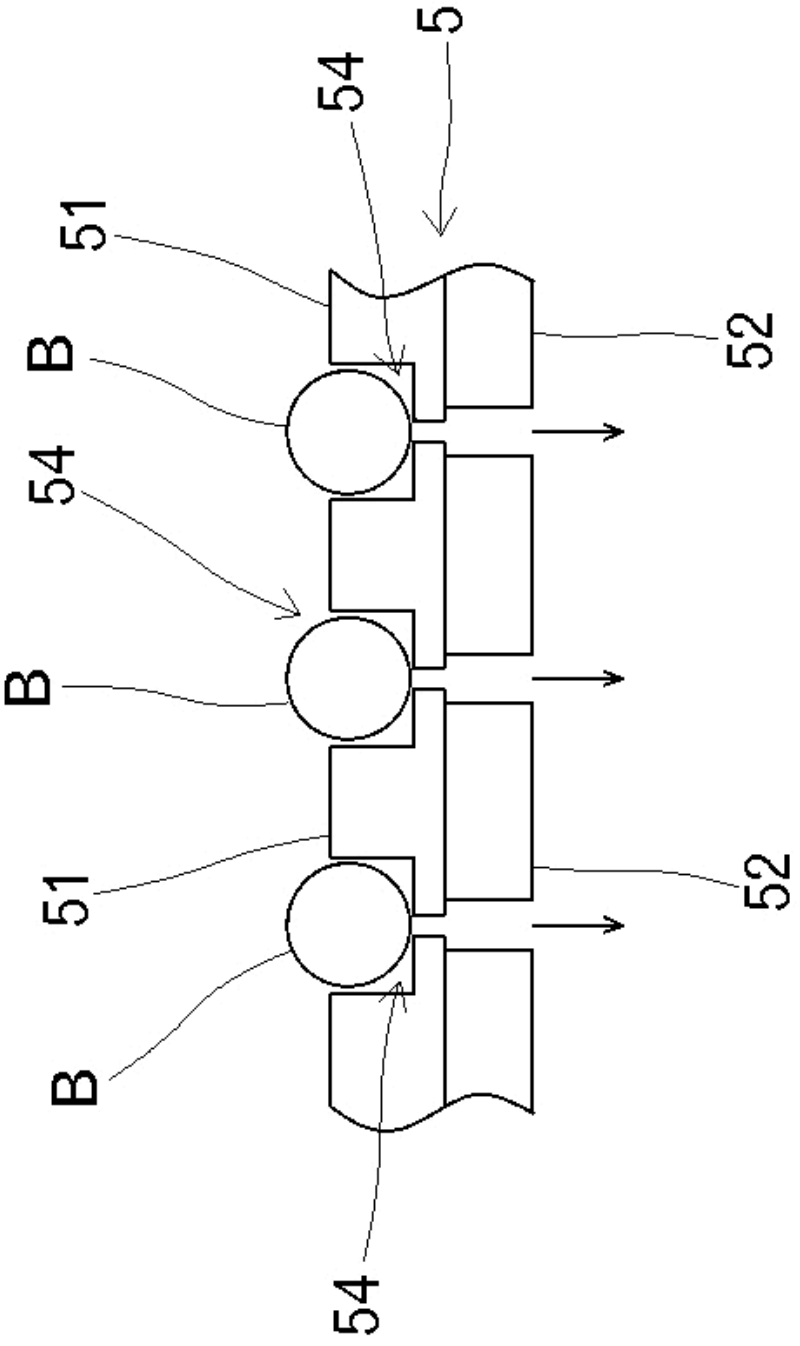
5
54
51
52
B
54
B
51
52
B
54

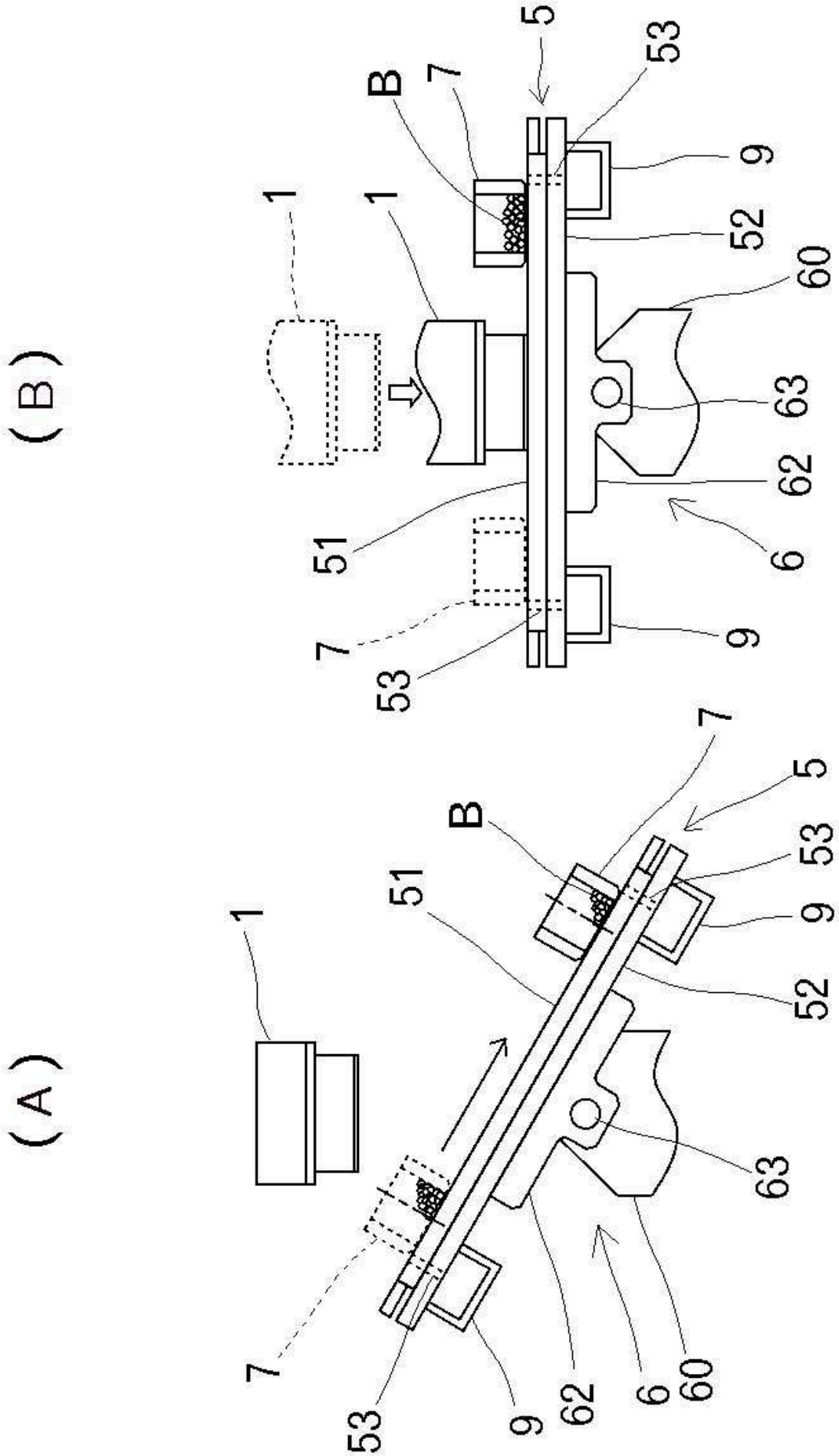
(A)
(B)
1
5
7
9
51
52
53
60
62
63
6
B

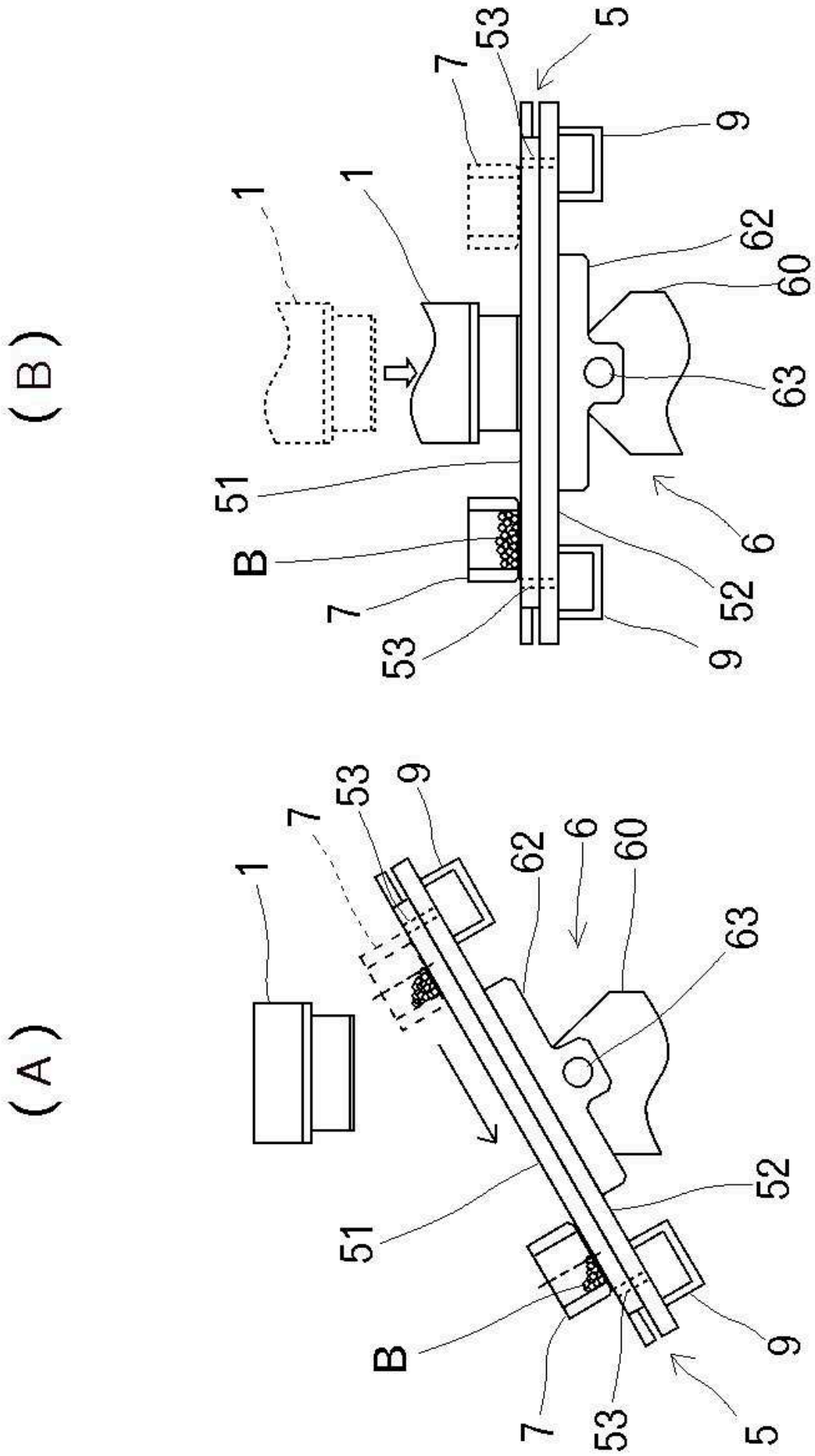
(A)
1
7
53
9
62
6
60
63
51
52
B
7
53
9
5
(B)
1
1
7
53
5
9
62
60
63
51
B
7
53
52
9
6

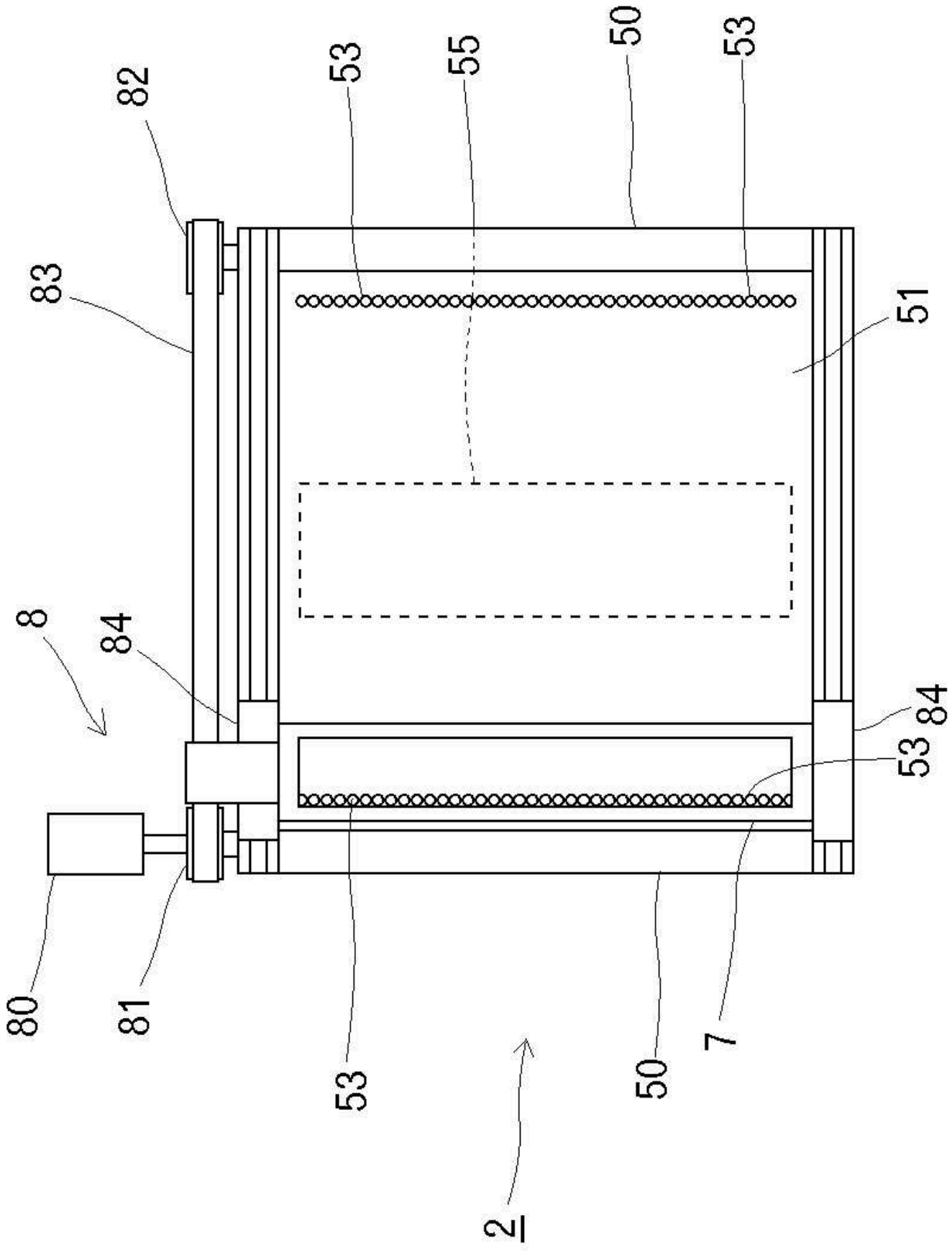
82
53
55
50
53
83
51
8
84
84
53
80
81
53
50
7
2

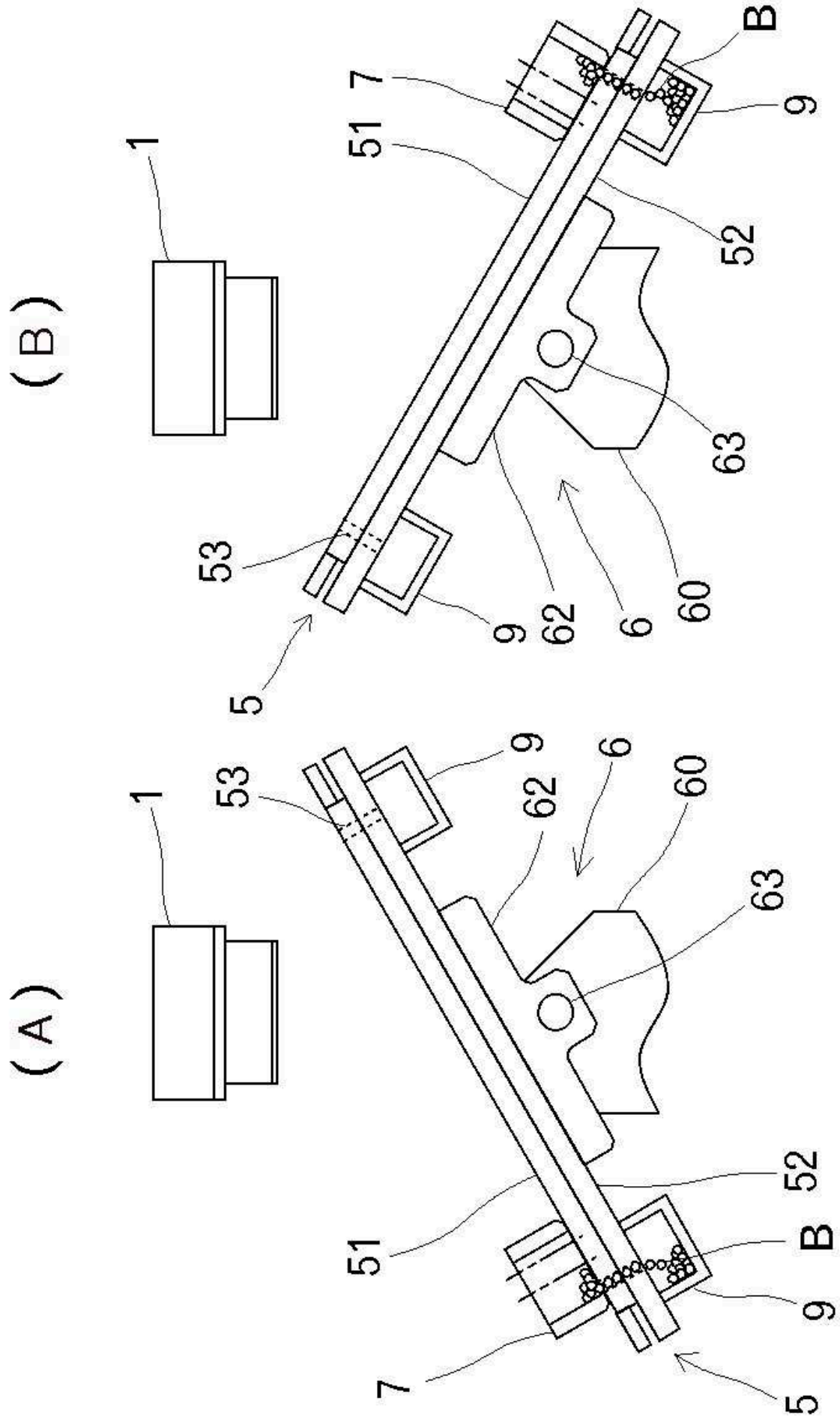
(A)
1
53
9
62
6
60
63
51
52
B
9
7
5
(B)
1
51
7
B
9
52
63
53
9
62
6
60
5

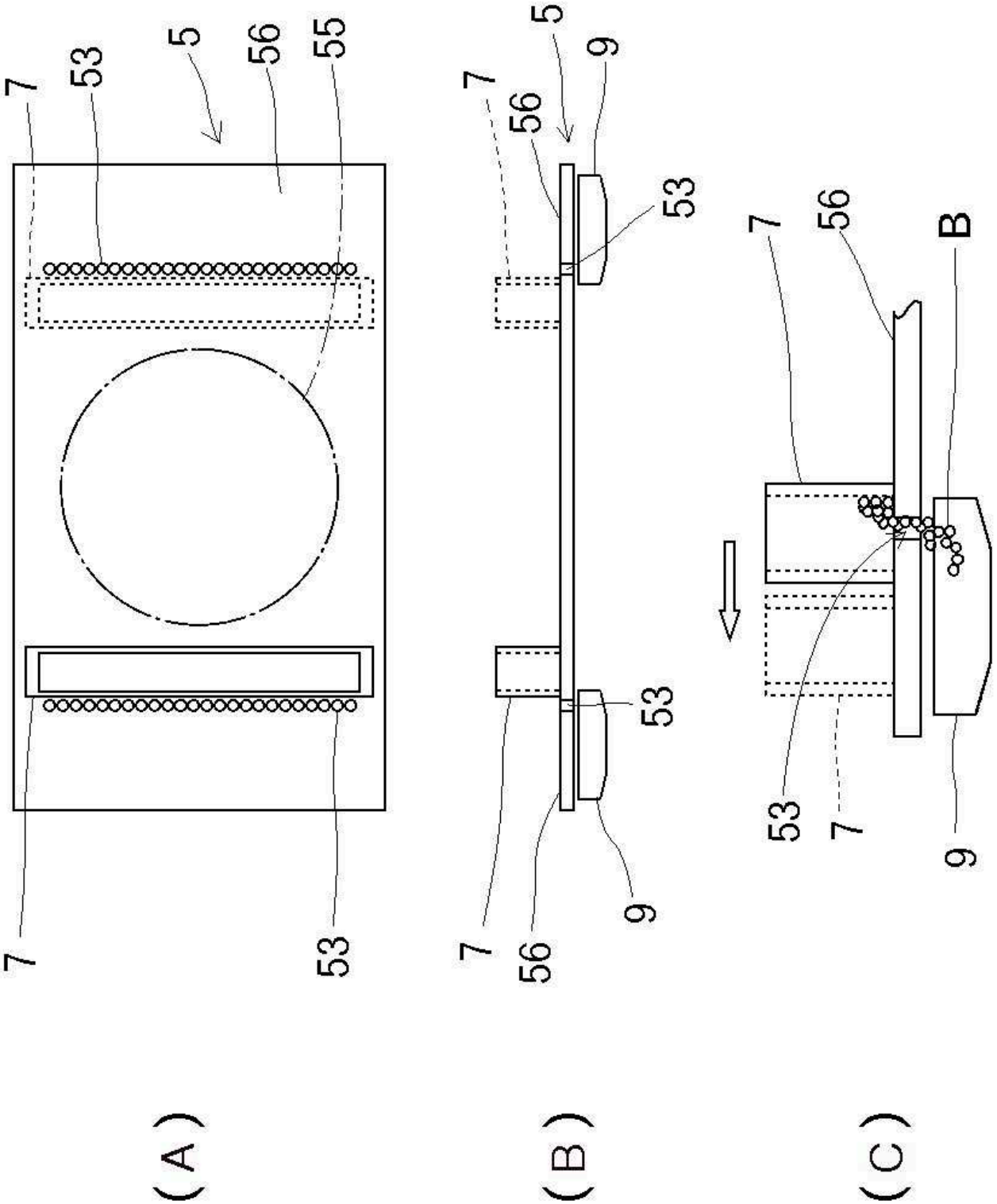
7
53
5
56
55
7
53
(A)
7
56
5
9
53
7
56
9
53
(B)
7
56
B
53
7
9
(C)

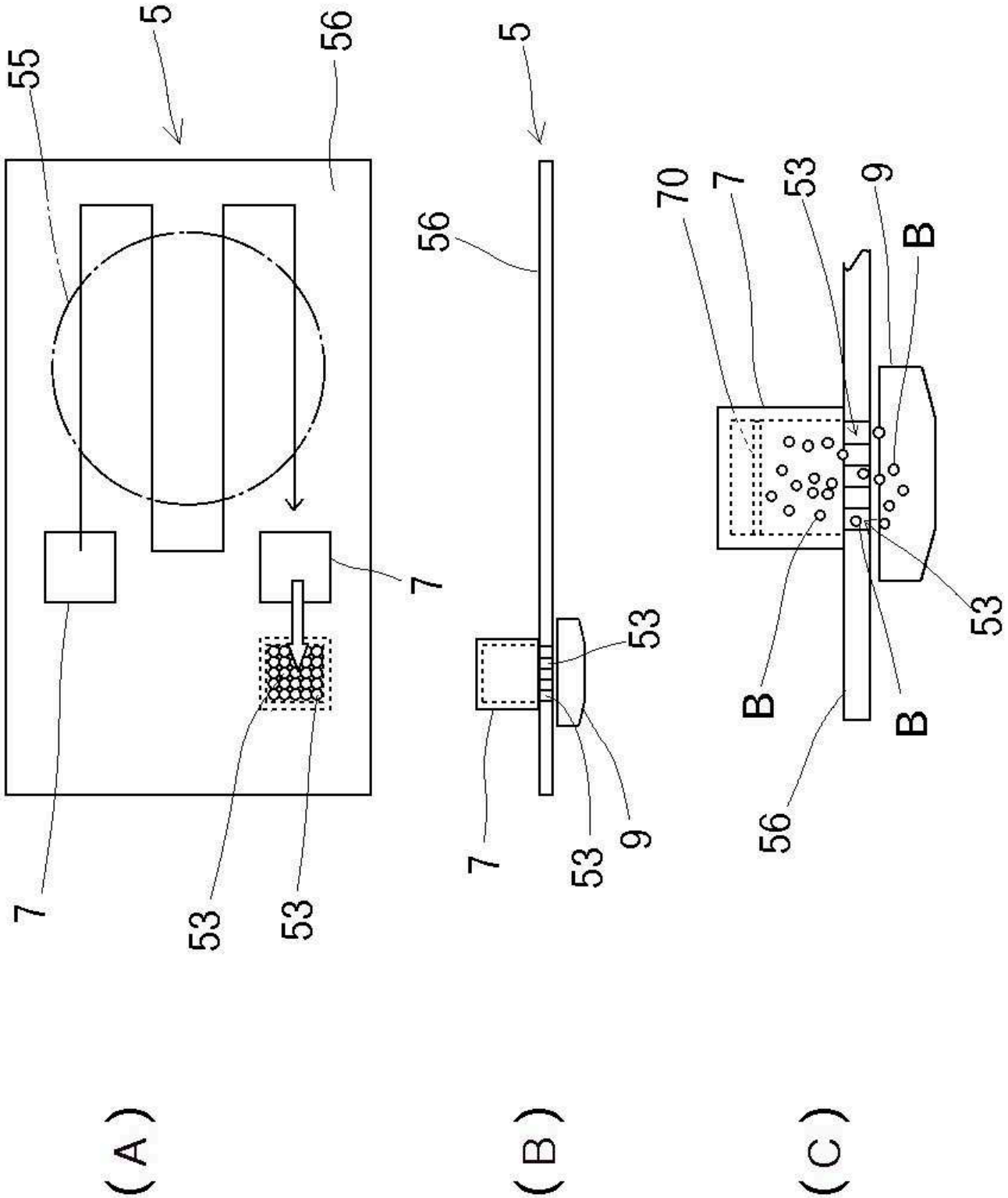
5
55
56
7
53
53
(A)
5
56
53
7
53
9
(B)
70
7
53
9
B
B
B
53
56
(C)