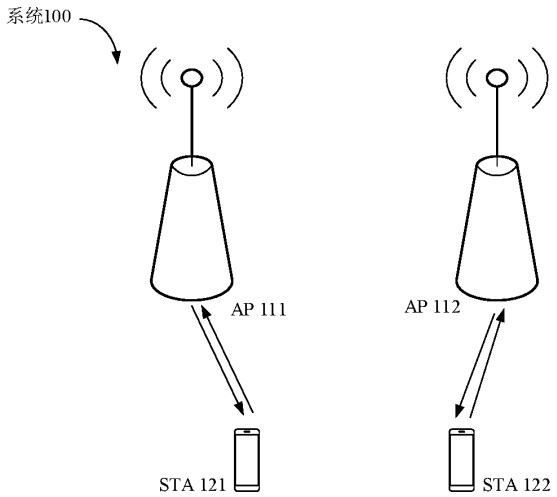
系统100
AP 111
AP 112
STA 121
STA 122

图 1

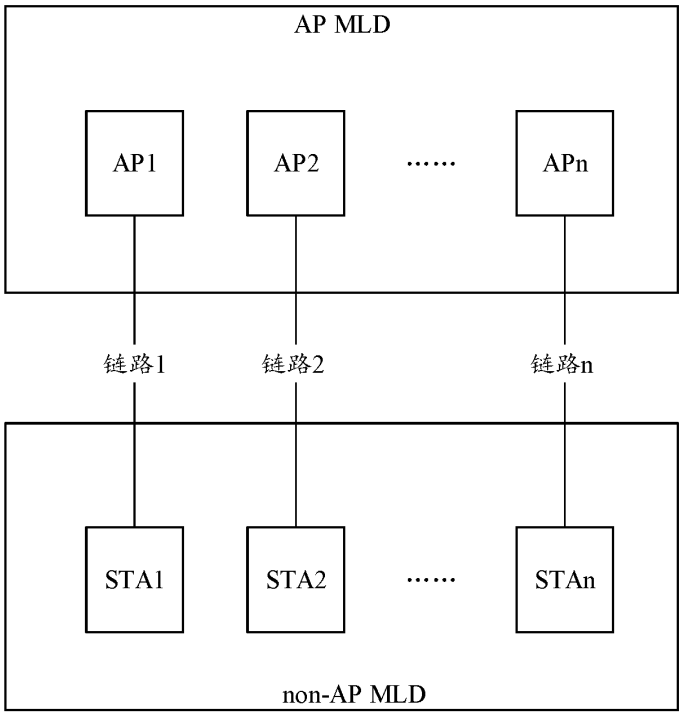
AP MLD
AP1
AP2
……
APn
链路1
链路2
链路n
STA1
STA2
……
STAn
non-AP MLD

图 2

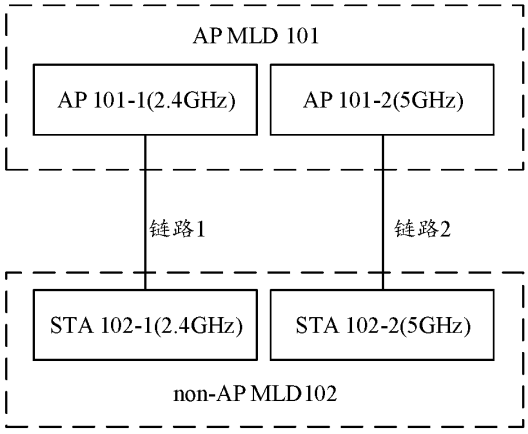
AP MLD 101
AP 101-1(2.4GHz)
AP 101-2(5GHz)
链路1
链路2
STA 102-1(2.4GHz)
STA 102-2(5GHz)
non-AP MLD102

(a)

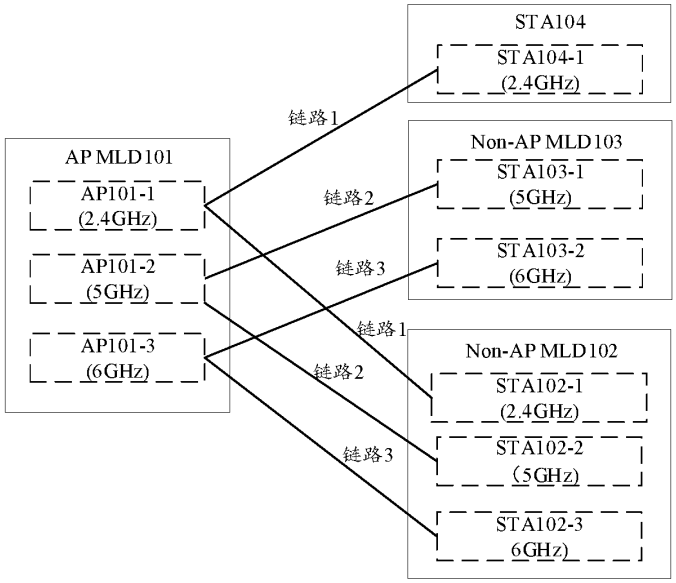
STA104
STA104-1
(2.4GHz)
链路1
AP MLD101
AP101-1
(2.4GHz)
链路2
Non-AP MLD103
STA103-1
(5GHz)
AP101-2
(5GHz)
链路3
STA103-2
(6GHz)
链路1
AP101-3
(6GHz)
Non-AP MLD102
链路2
STA102-1
(2.4GHz)
链路3
STA102-2
(5GHz)
STA102-3
6GHz)

(b)

图 3

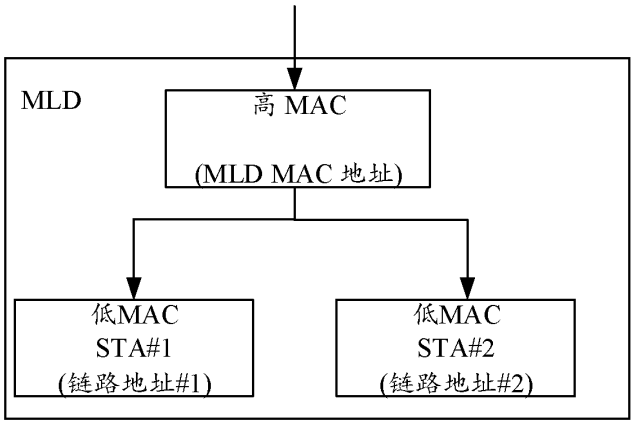
MLD
高 MAC
(MLD MAC 地址)
低MAC
STA#1
(链路地址#1)
低MAC
STA#2
(链路地址#2)

图 4

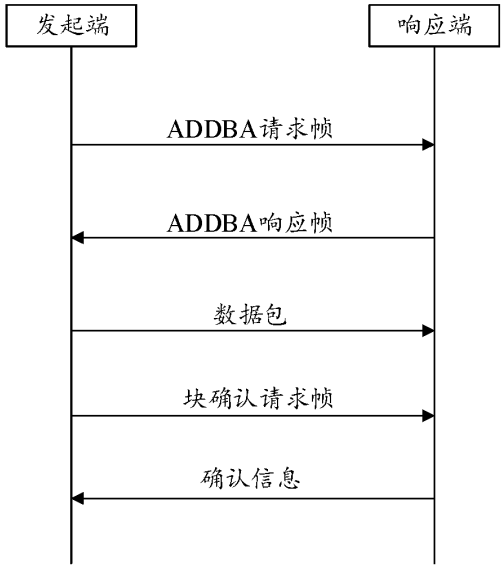

图 5

Frame Control 帧控制	Duration 持续时间	Address2 地址2	Address3 地址3	Sequence Control 序列控制	HT Control HT控制	Frame Body 帧体	FCS 帧校验序列

图 6

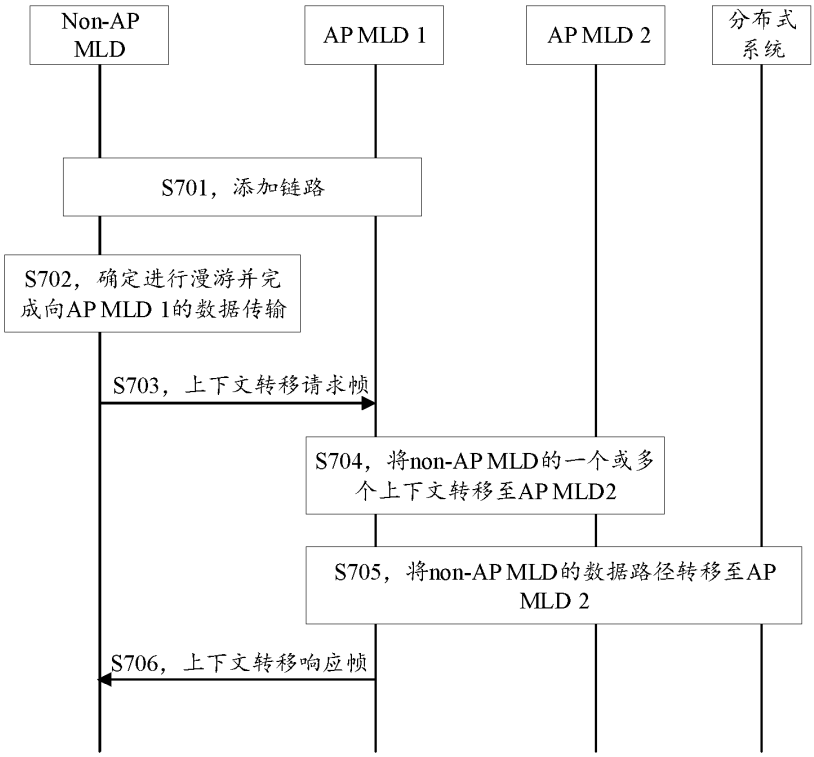

图 7

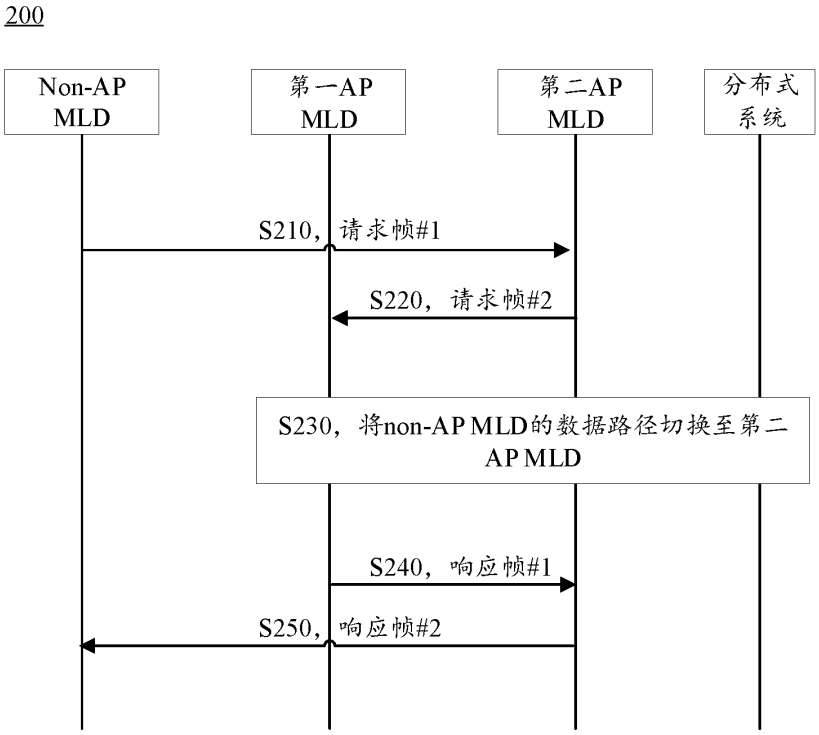

图 8

MLD MAC 地址	非默认转移	数据前传指示	安全关联转移指示

图 9

300

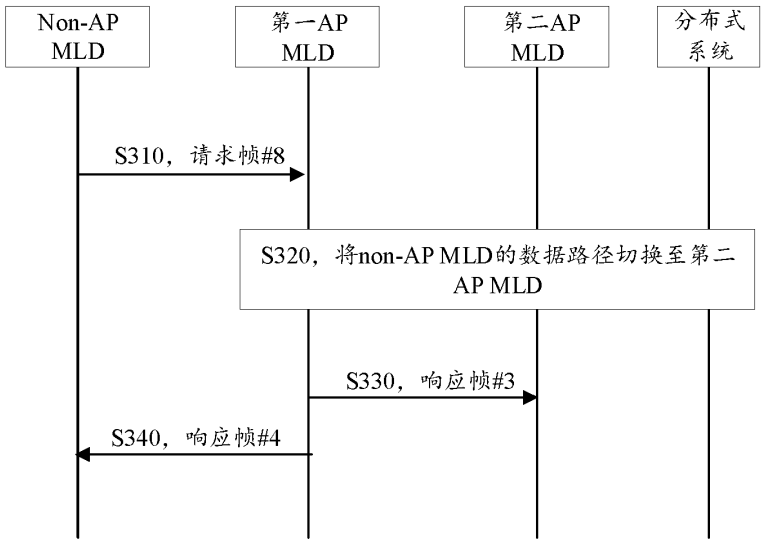

图 10

400

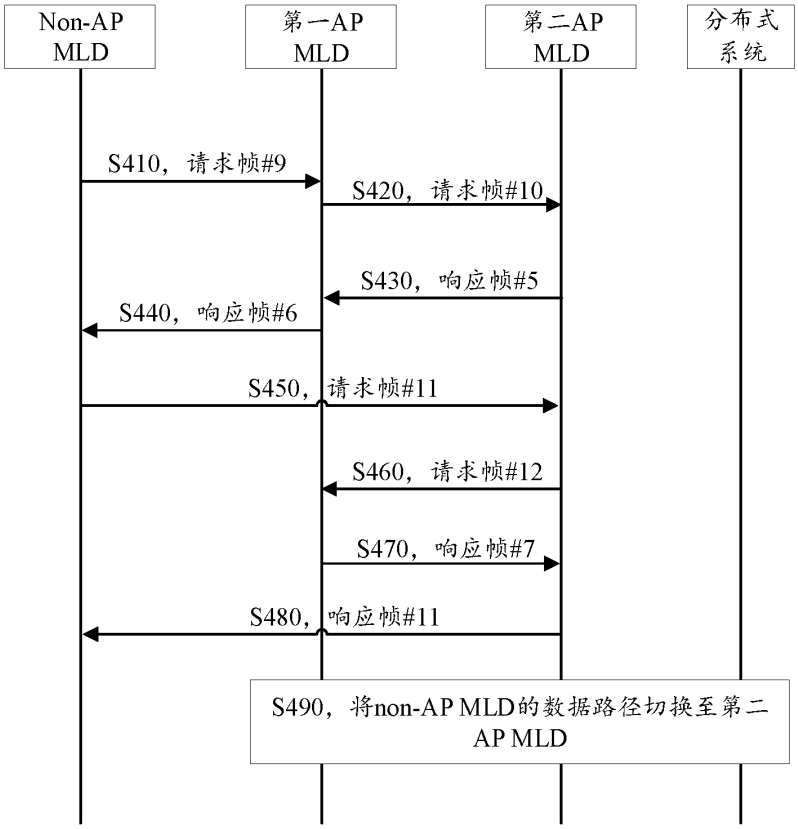

图 11

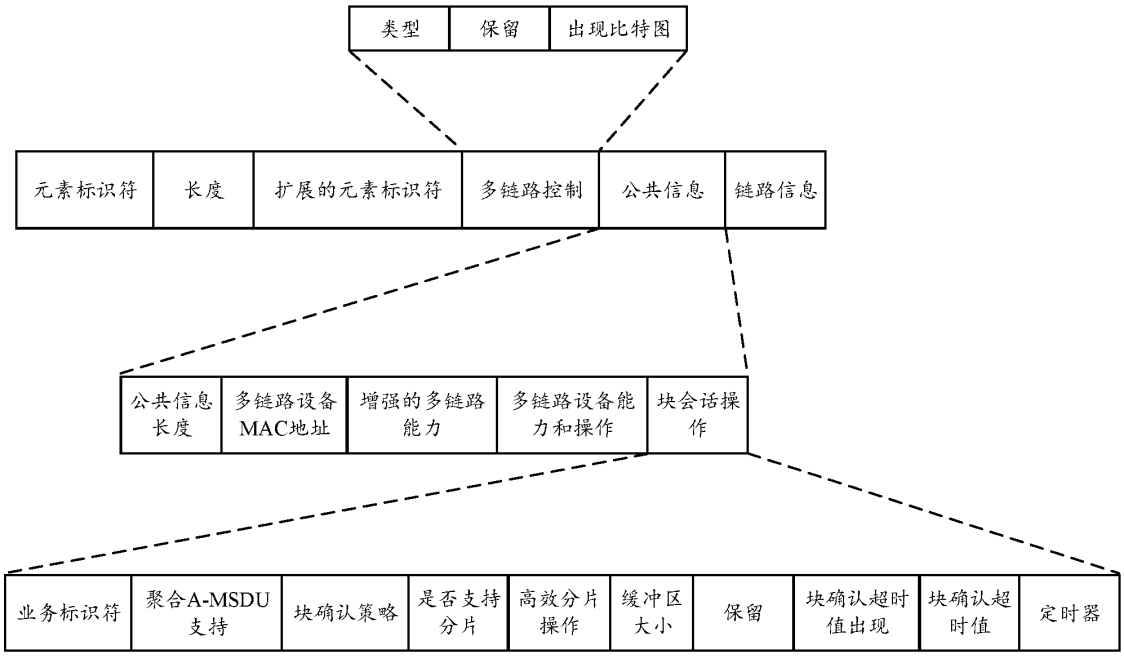
类型
保留
出现比特图
元素标识符
长度
扩展的元素标识符
多链路控制
公共信息
链路信息
公共信息长度
多链路设备MAC地址
增强的多链路能力
多链路设备能力和操作
块会话操作
业务标识符
聚合A-MSDU支持
块确认策略
是否支持分片
高效分片操作
缓冲区大小
保留
块确认超时值出现
块确认超时值
定时器

图 12

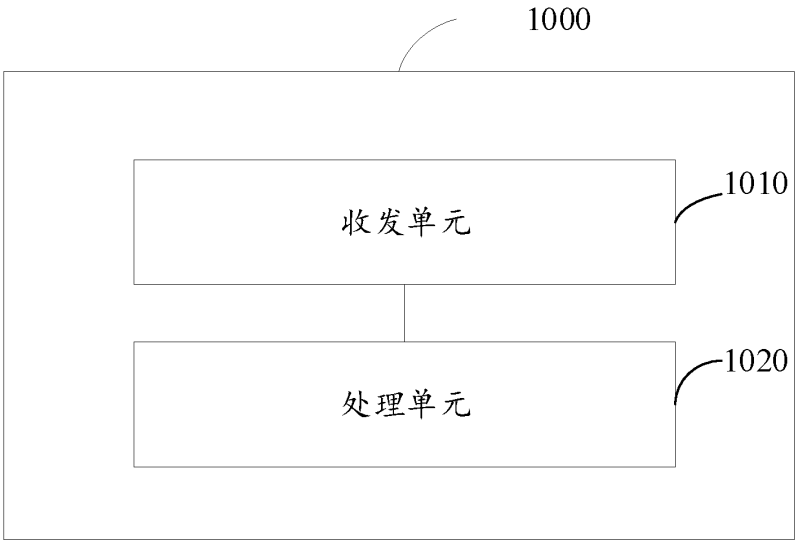
1000
收发单元
1010
处理单元
1020

图 13

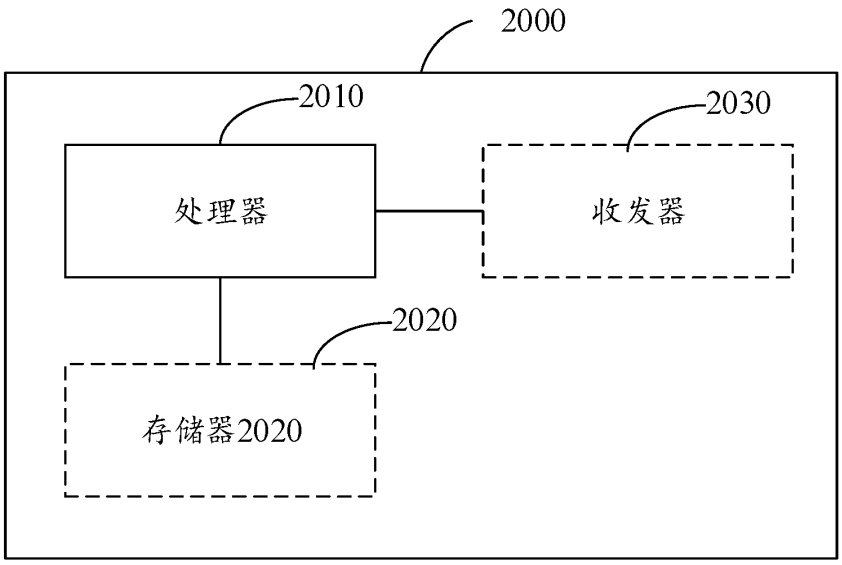

图 14