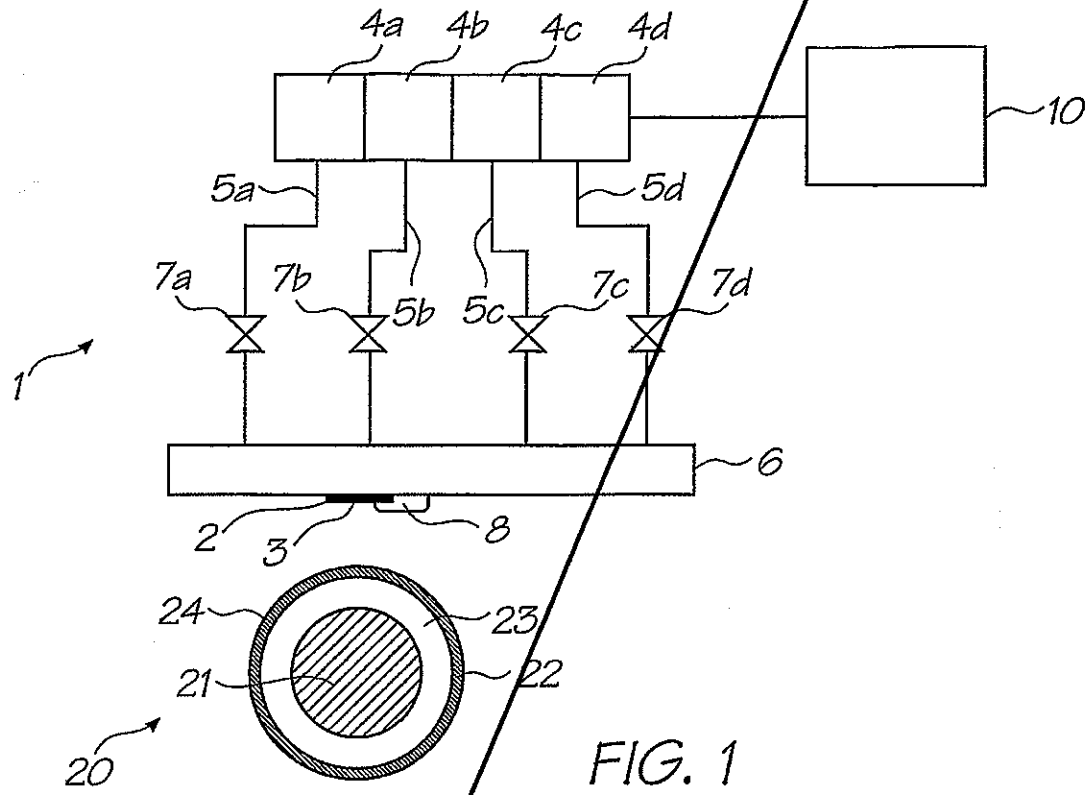
4a
4b
4c
4d
10
5a
5d
7a
7b
5b
5c
7c
7d
1
6
2
3
8
24
23
21
22
20

FIG. 1

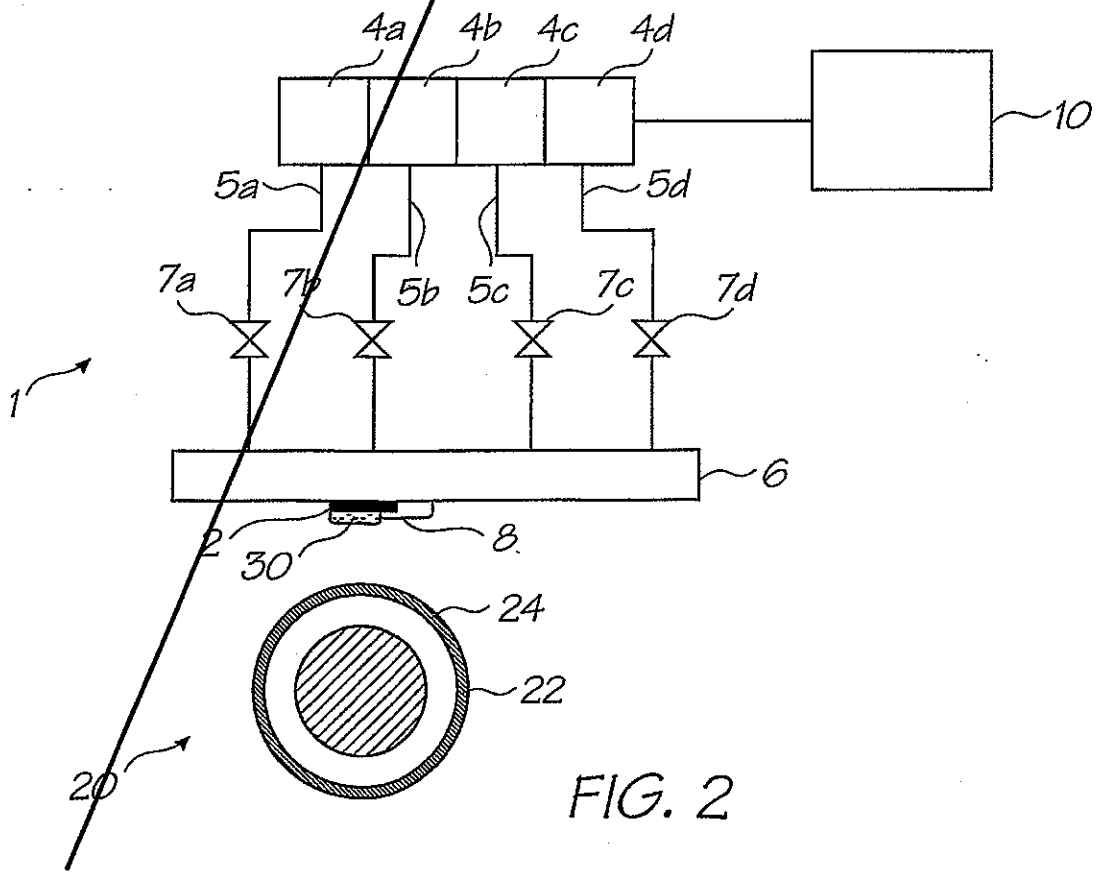
4a
4b
4c
4d
10
5a
5d
7a
7b
5b
5c
7c
7d
1
6
2
30
8
24
22
20

FIG. 2

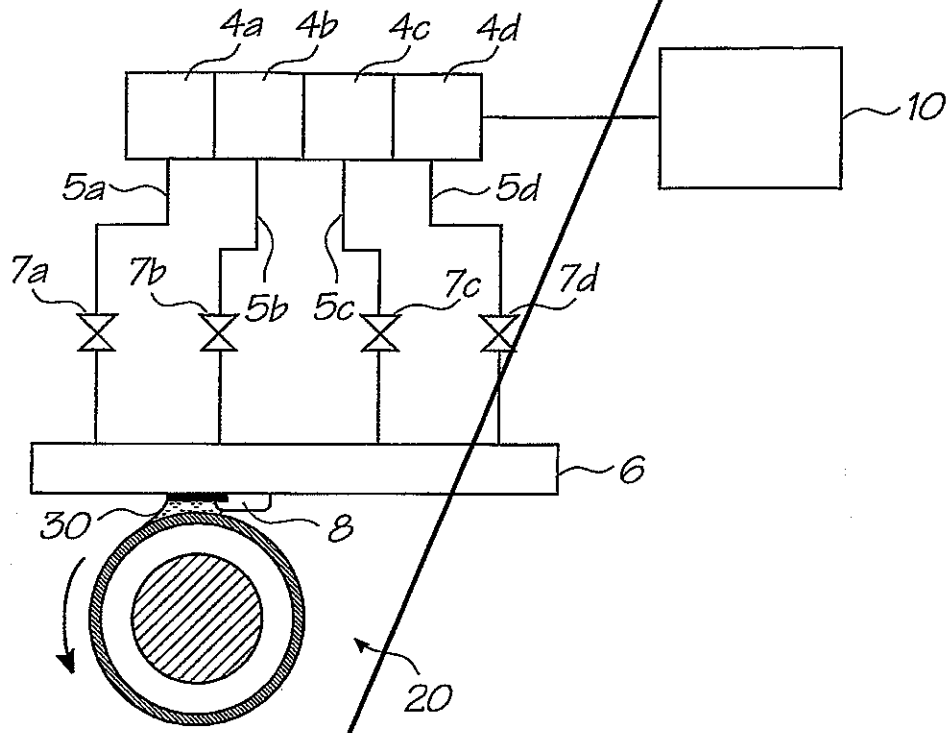
4a
4b
4c
4d
10
5a
5d
7a
7b
5b
5c
7c
7d
6
30
8
20

FIG. 3

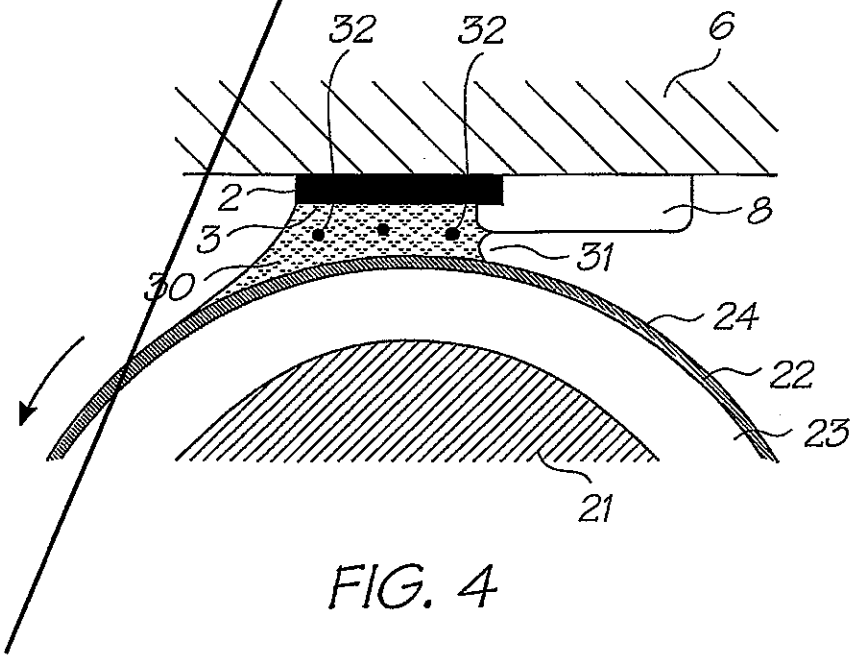
32
32
6
2
8
3
31
30
24
22
23
21

FIG. 4

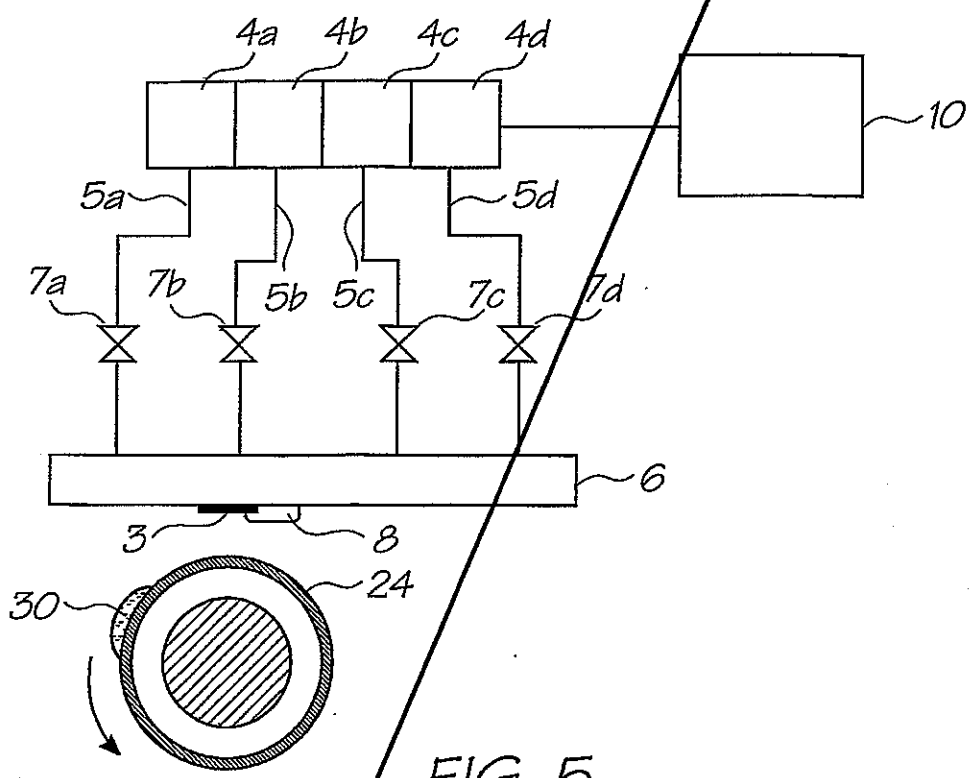

FIG. 5

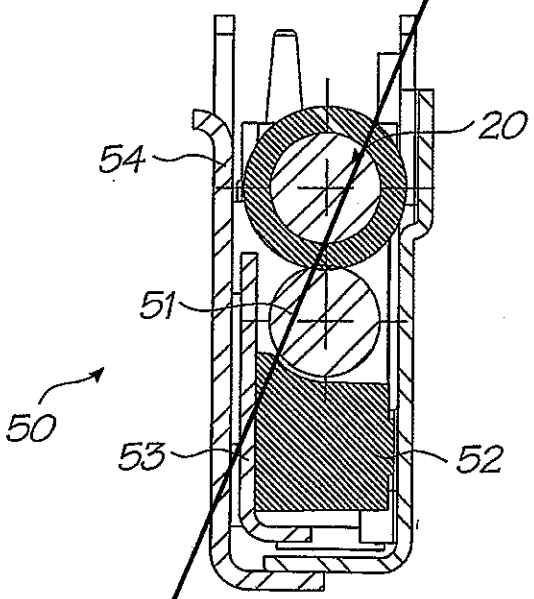

Section A-A

FIG. 6

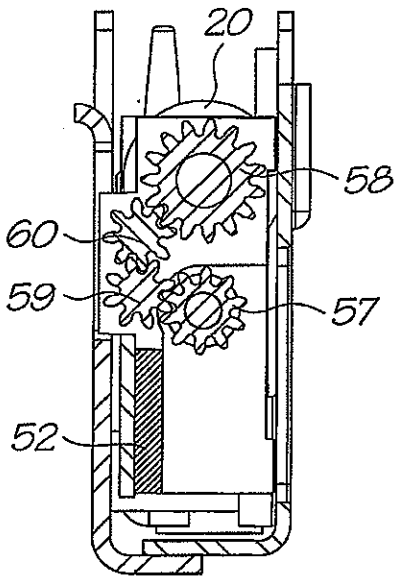

Section B-B

FIG. 7

FIG. 8

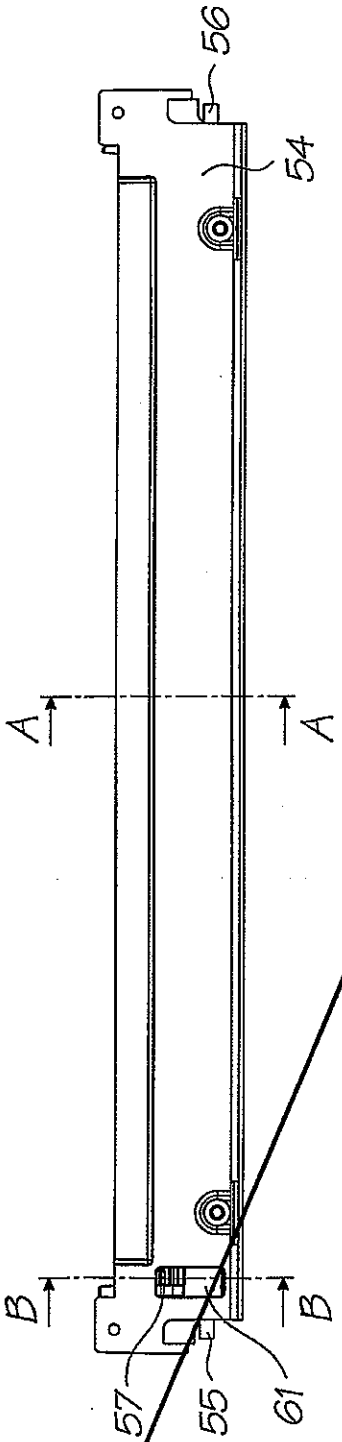

FIG. 9

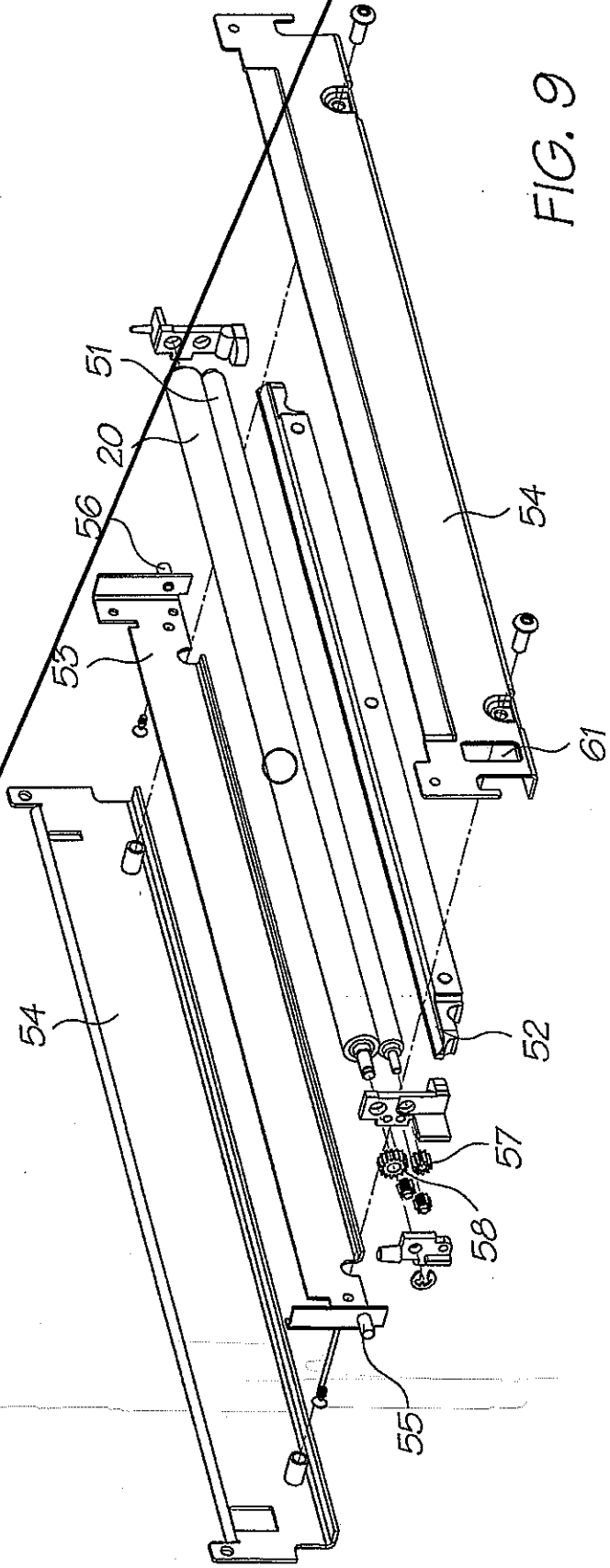

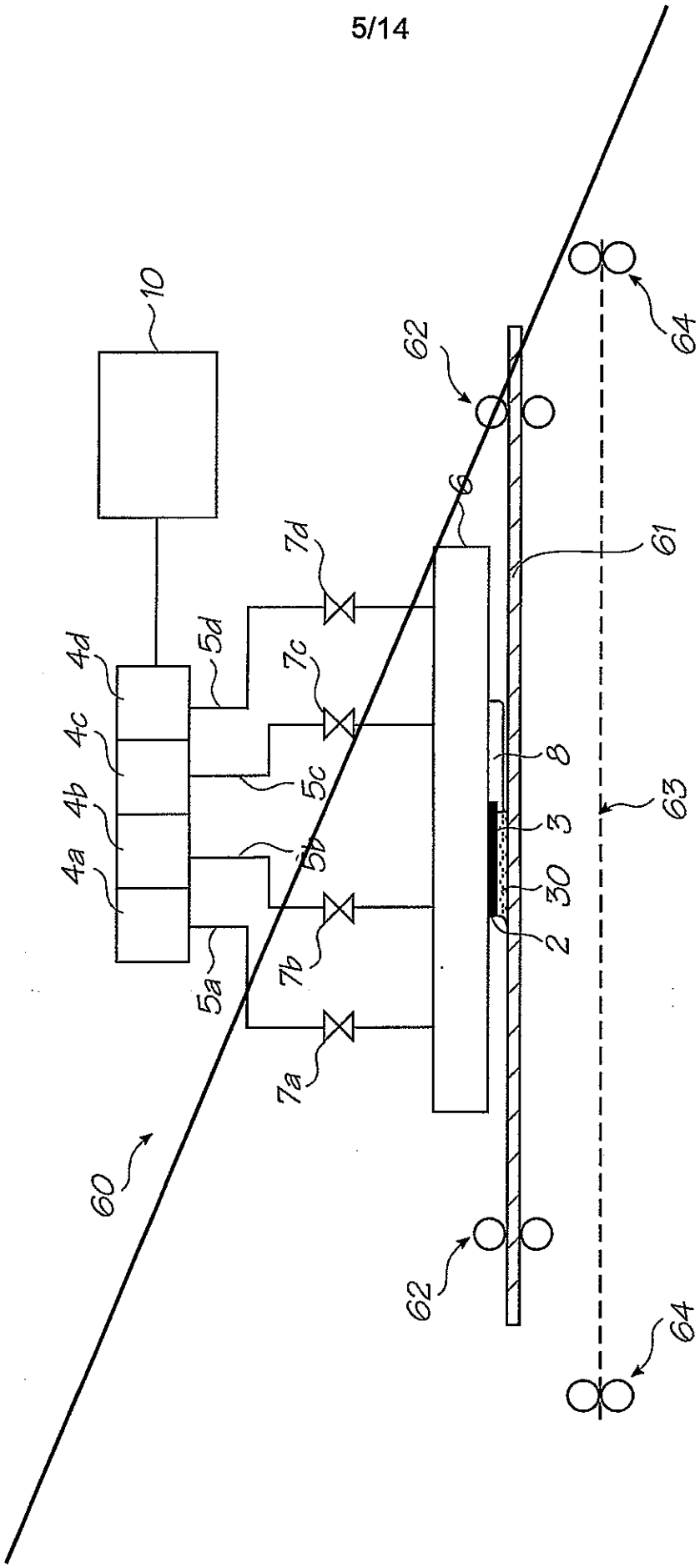

FIG. 10

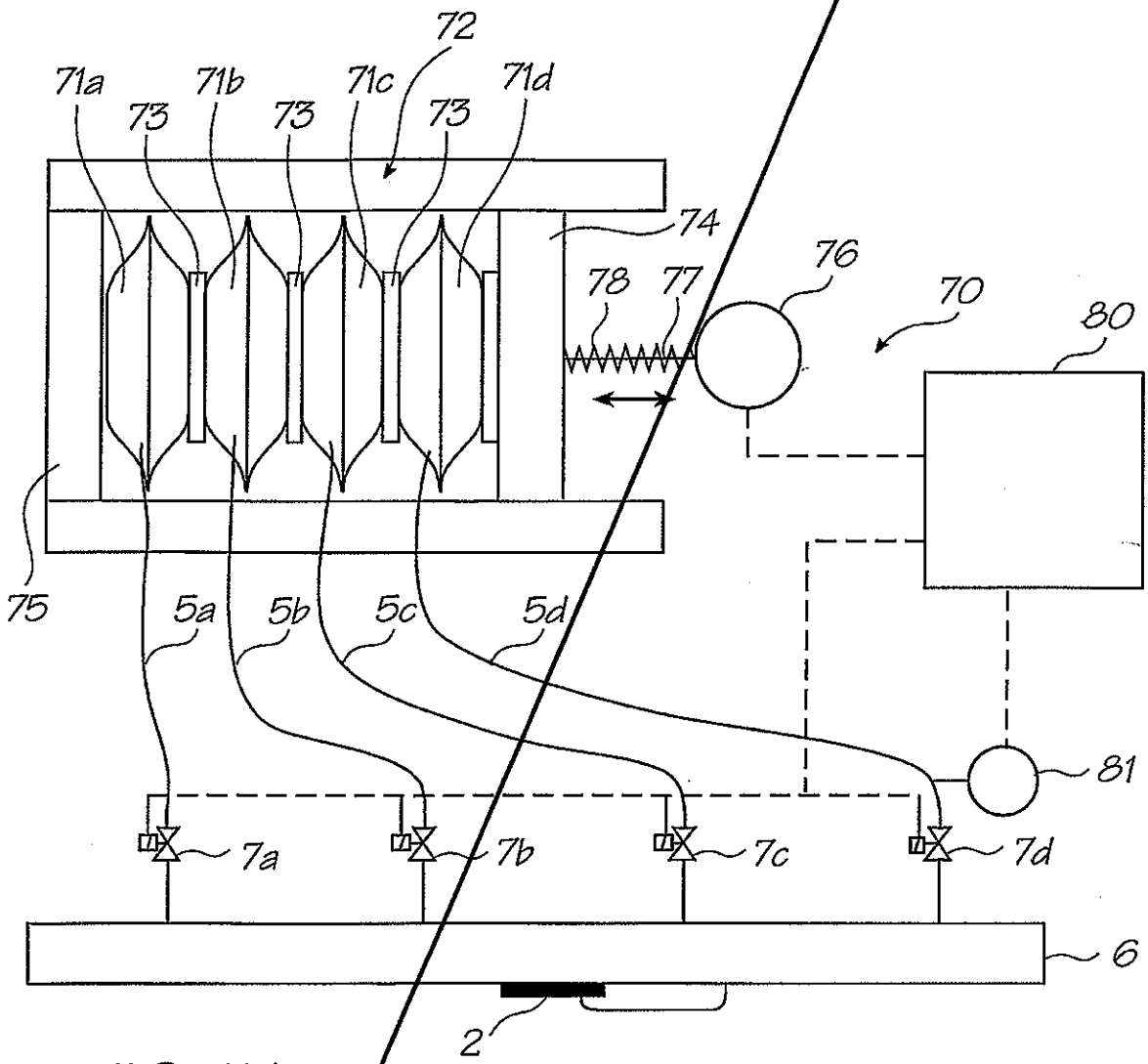

FIG. 11A

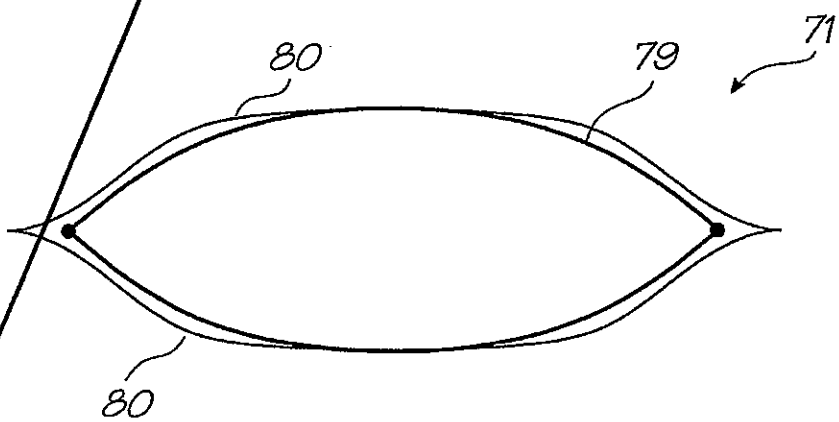

FIG. 11B

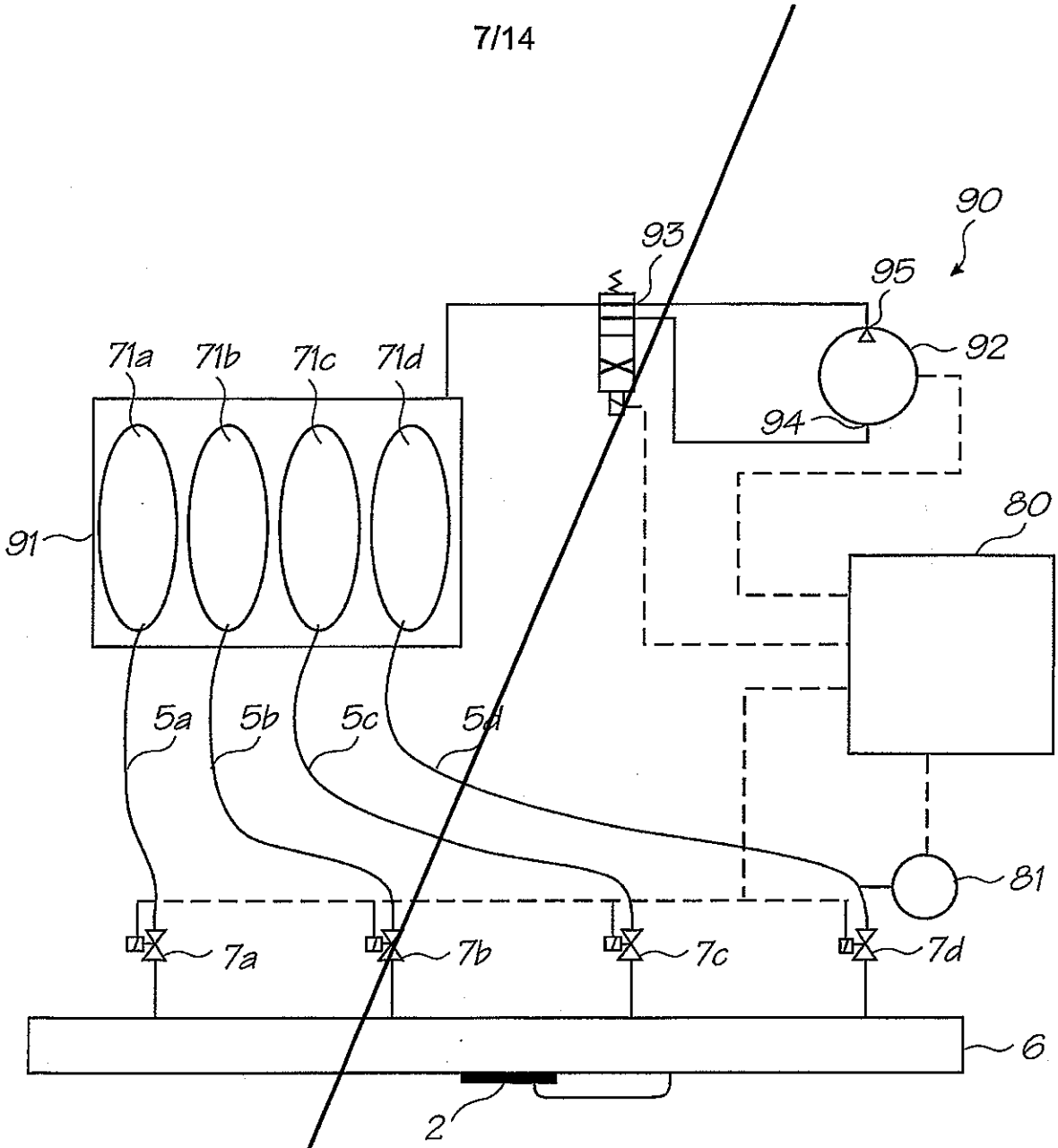

FIG. 12

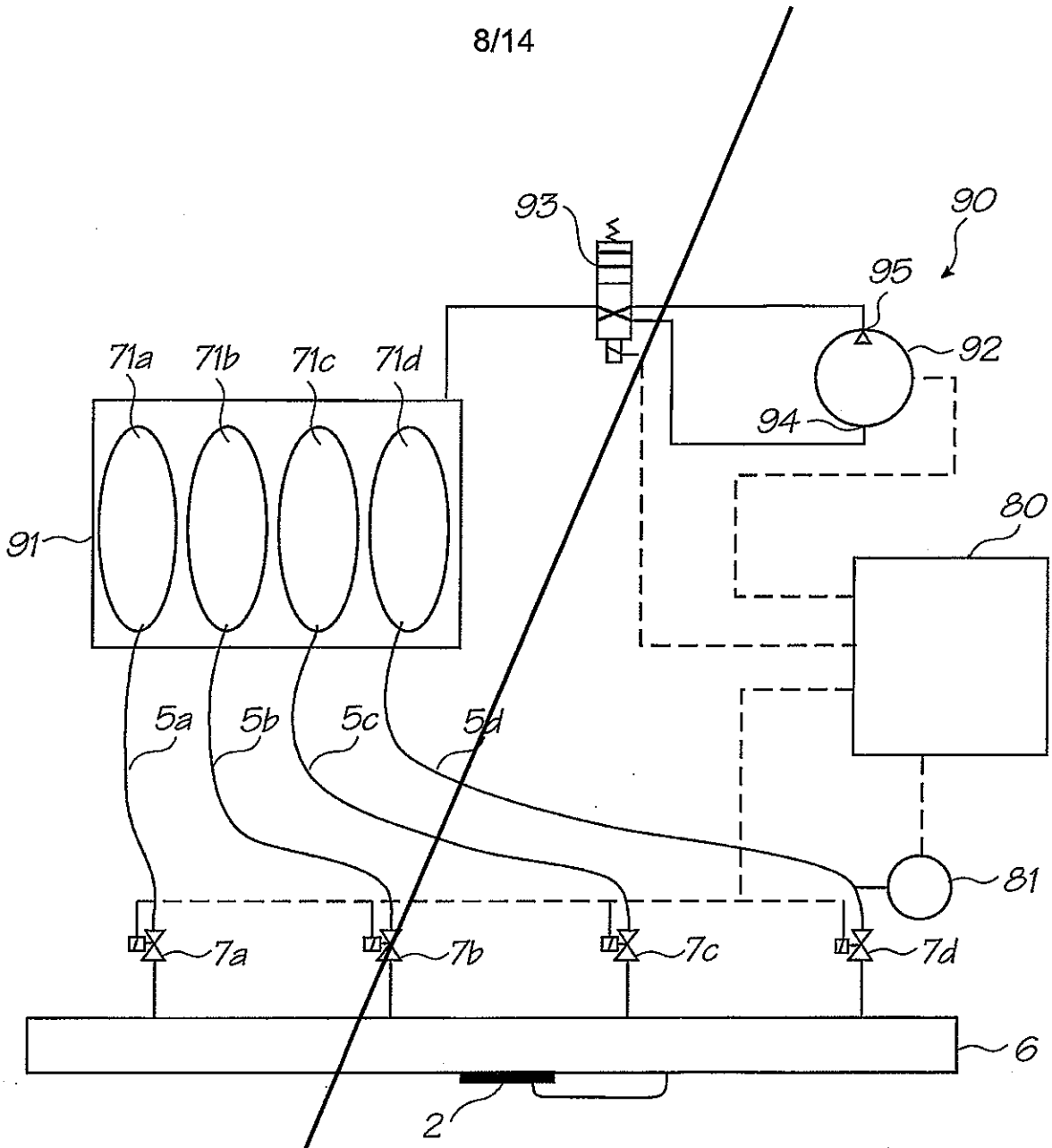

FIG. 13

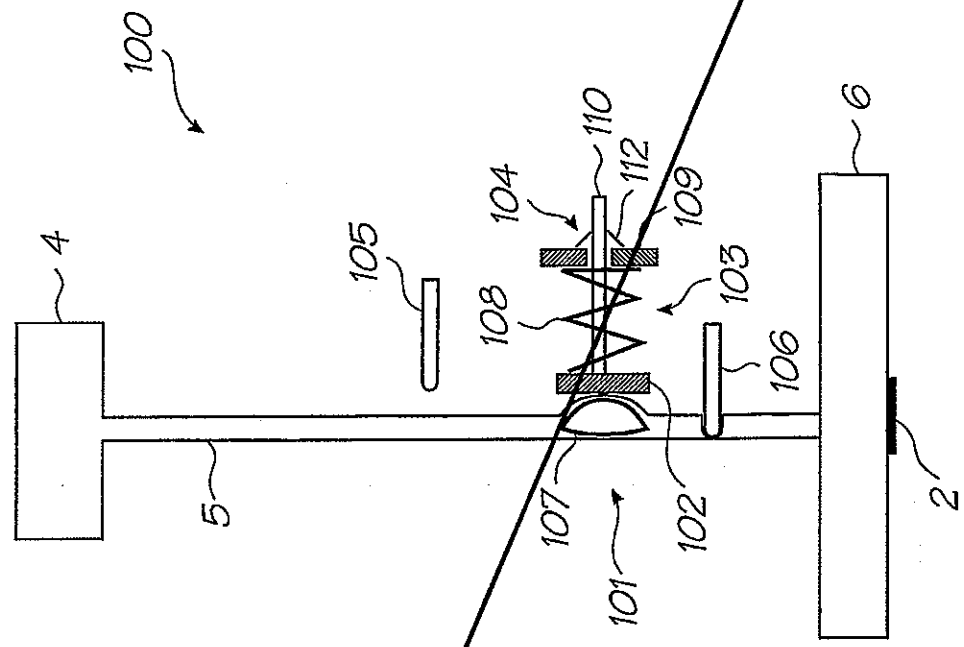
100
4
5
105
104
110
112
109
108
103
106
107
102
101
6
2

FIG. 15

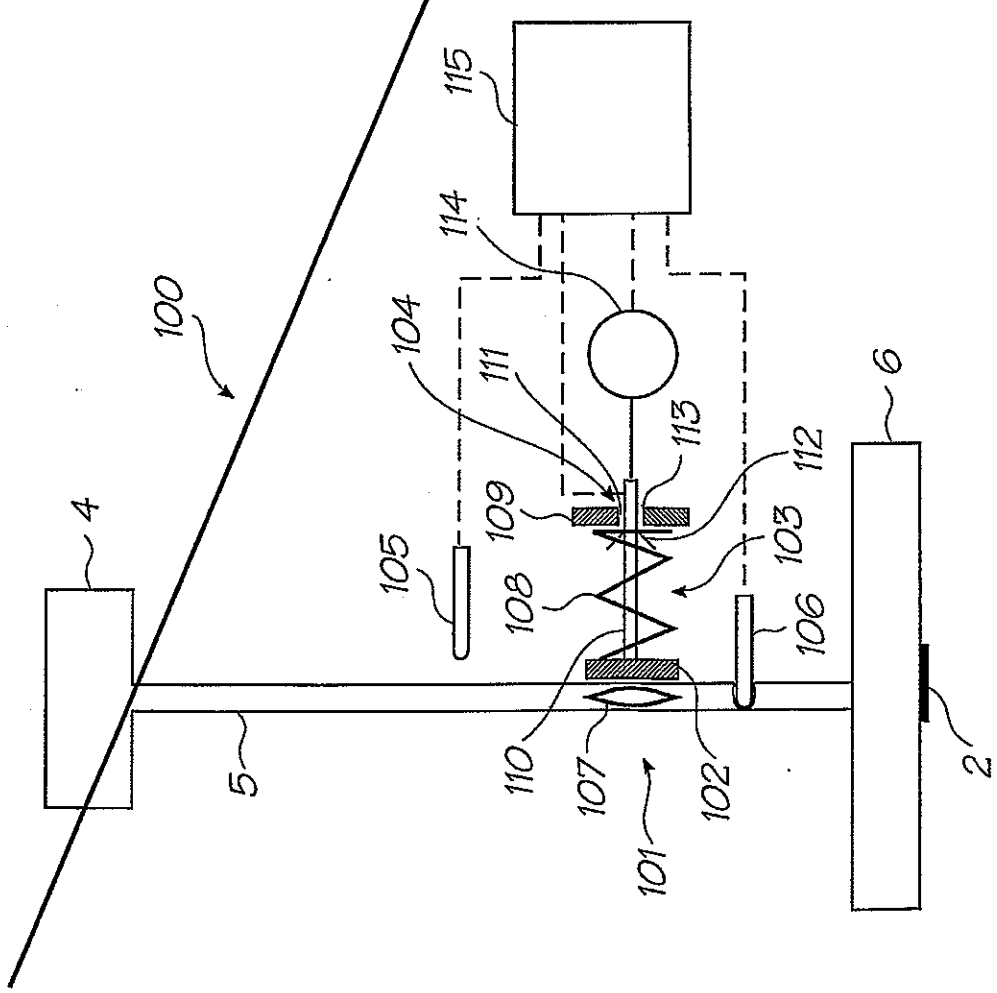
100
4
5
105
104
111
113
112
109
108
103
106
110
107
102
101
114
115
6
2

FIG. 14

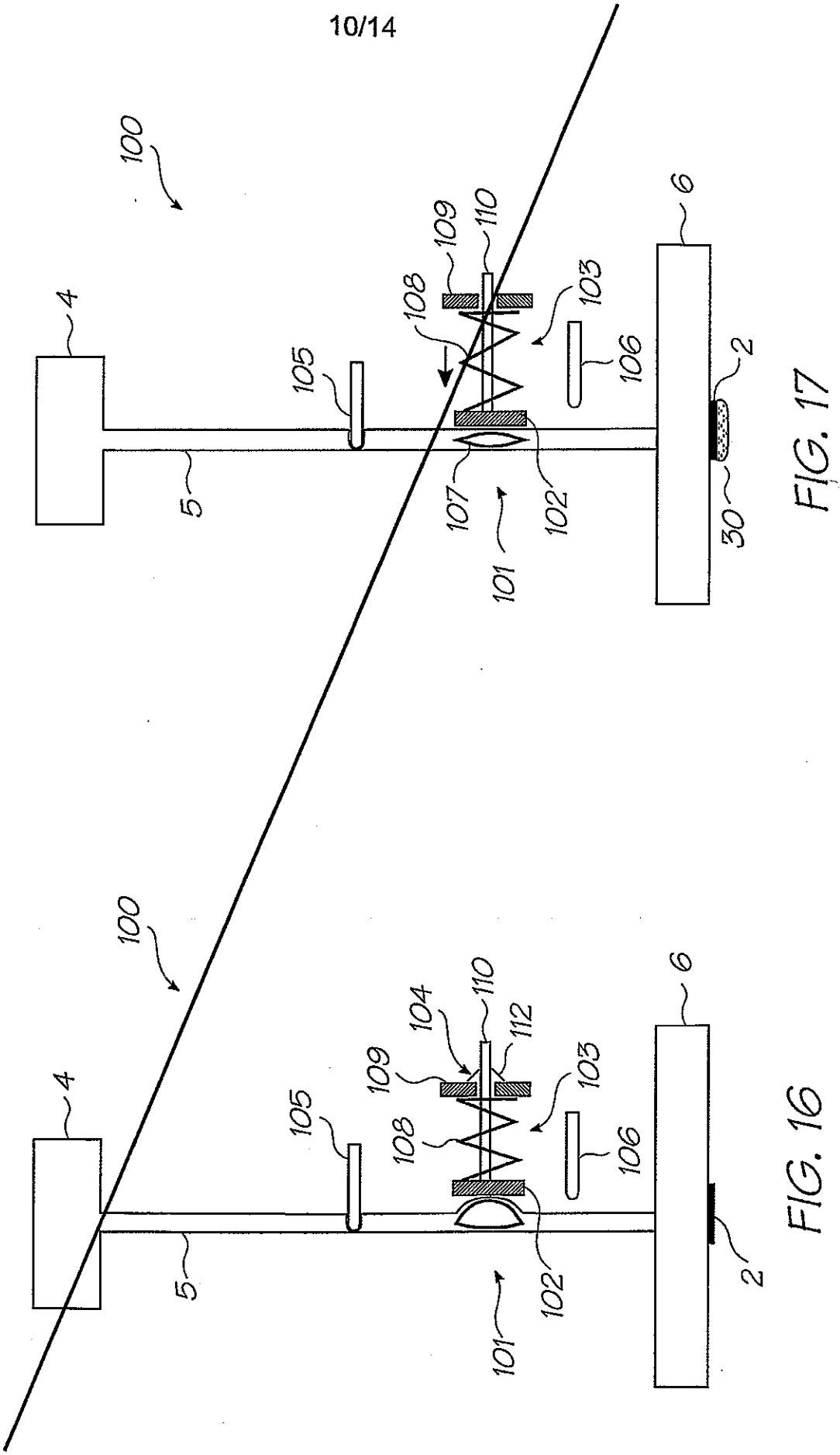
100
4
105
108
109
110
103
106
6
2
5
107
102
101
30

FIG. 17

100
4
105
108
109
104
110
112
103
106
6
2
5
102
101

FIG. 16

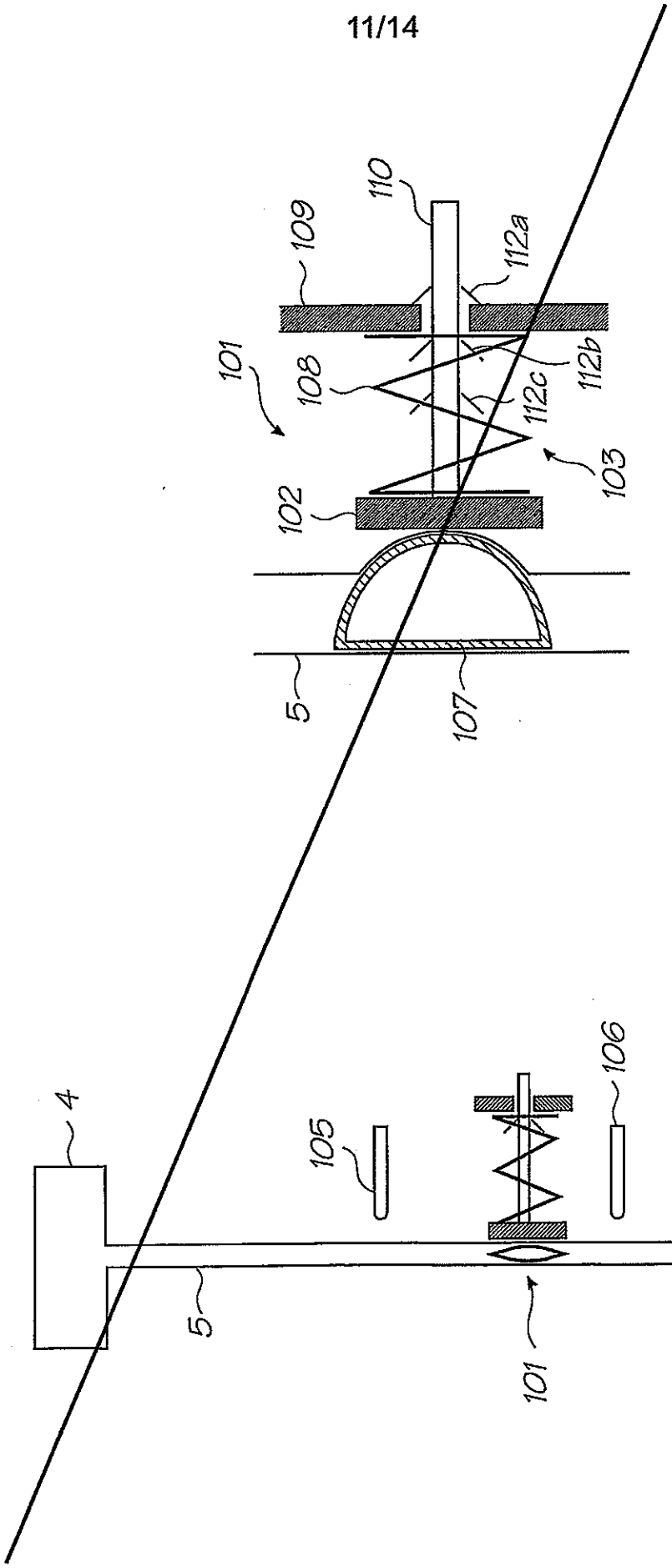

FIG. 19

FIG. 18

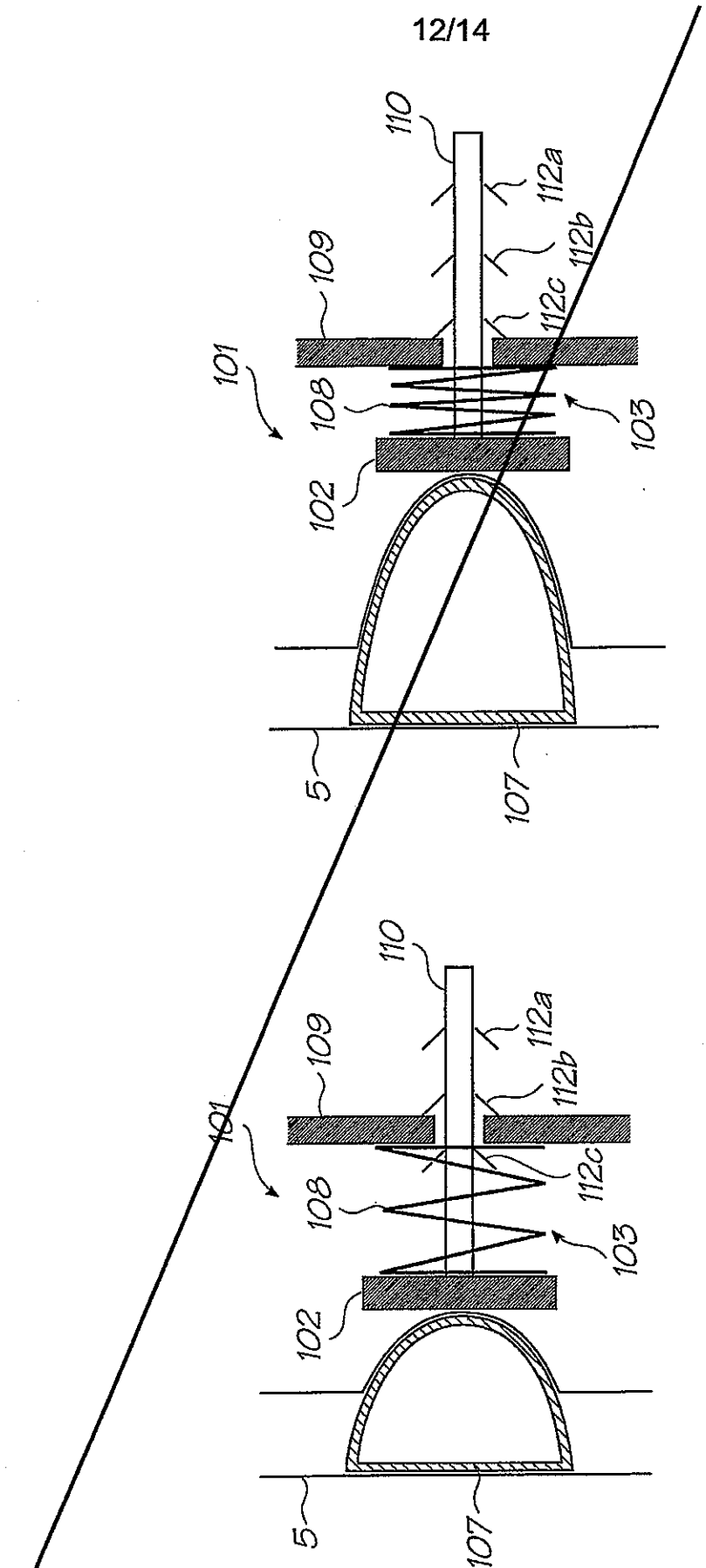

FIG. 21

FIG. 20

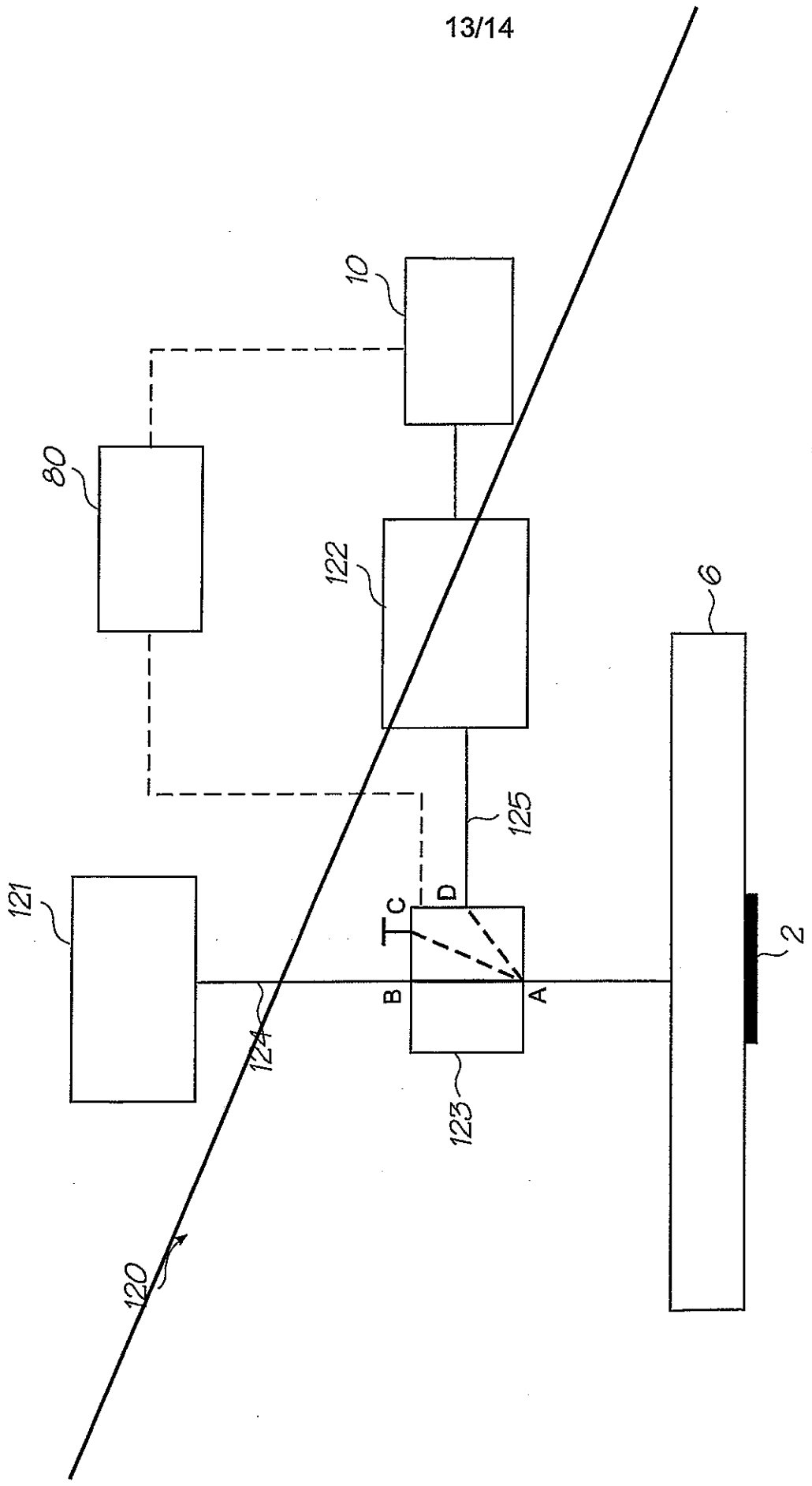

FIG. 22

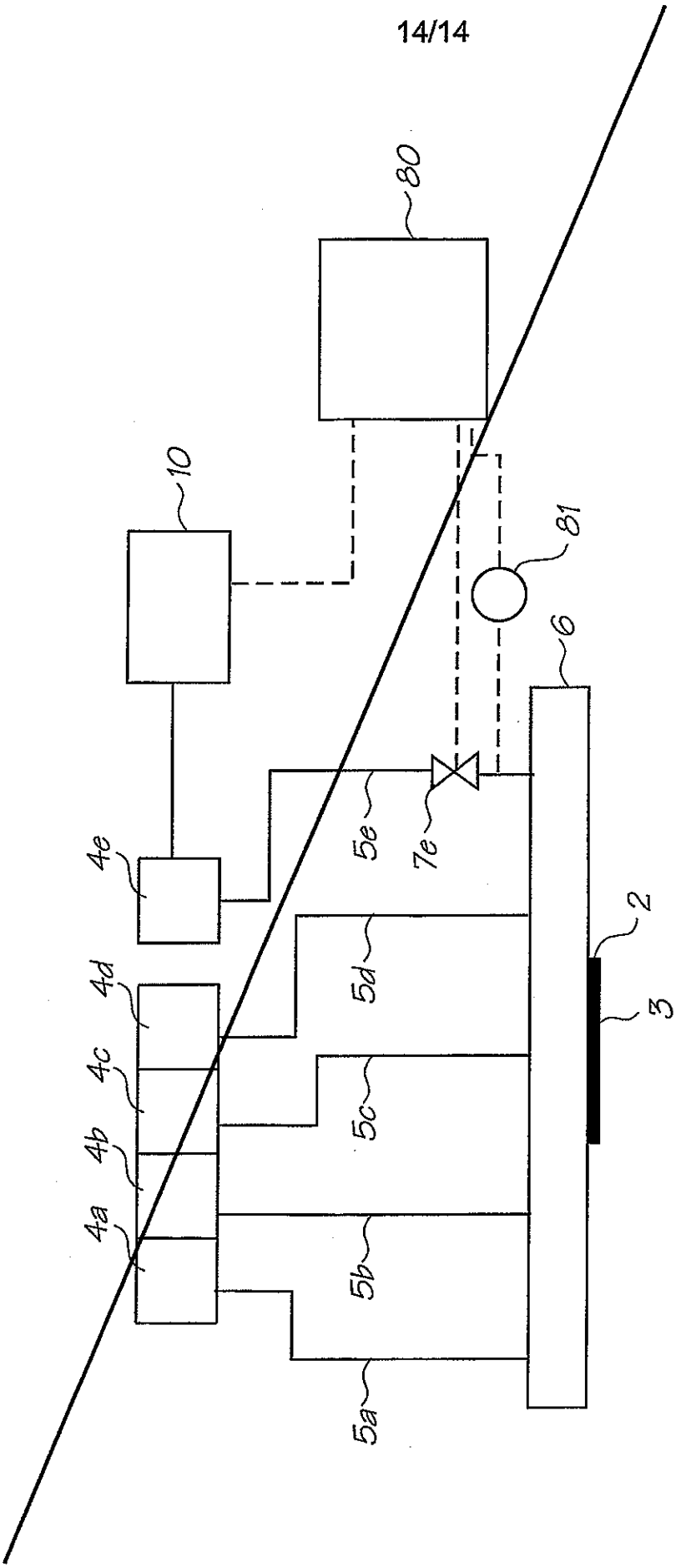

FIG. 23

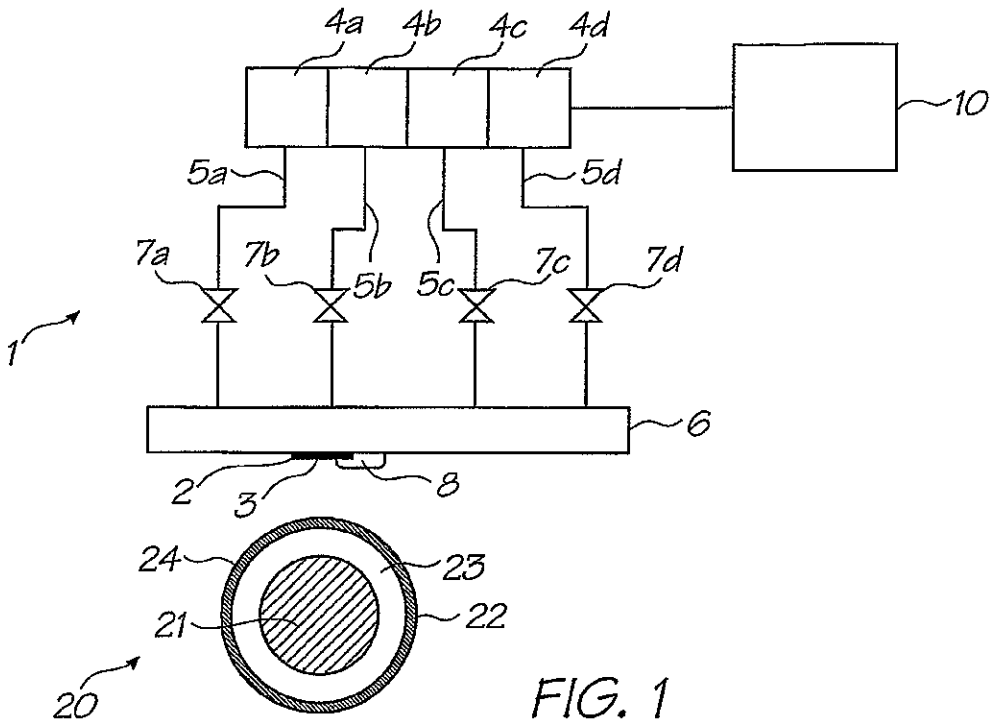
4a
4b
4c
4d
10
5a
5d
7a
7b
5b
5c
7c
7d
1
6
2
3
8
24
23
21
22
20

FIG. 1

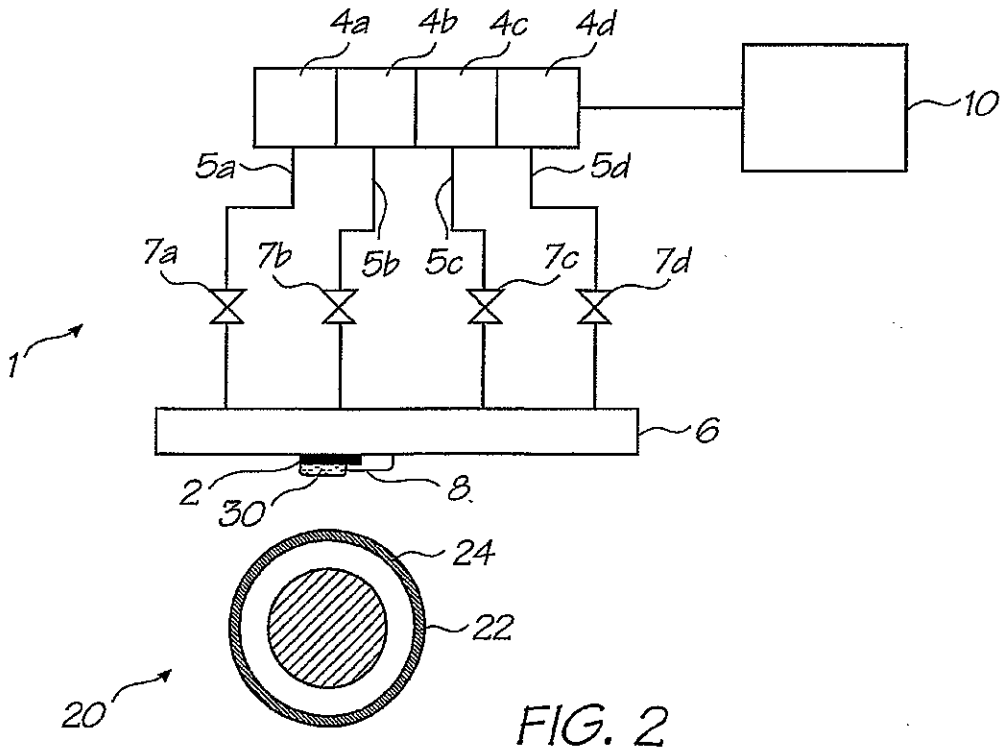
4a
4b
4c
4d
10
5a
5d
7a
7b
5b
5c
7c
7d
1
6
2
30
8
24
22
20

FIG. 2

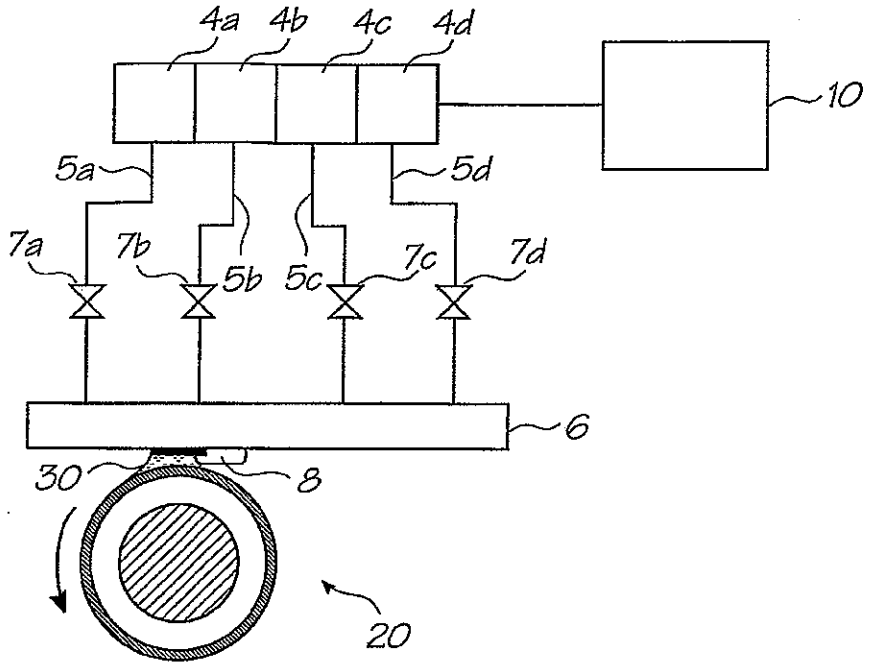
4a
4b
4c
4d
10
5a
5d
7a
7b
5b
5c
7c
7d
6
30
8
20

FIG. 3

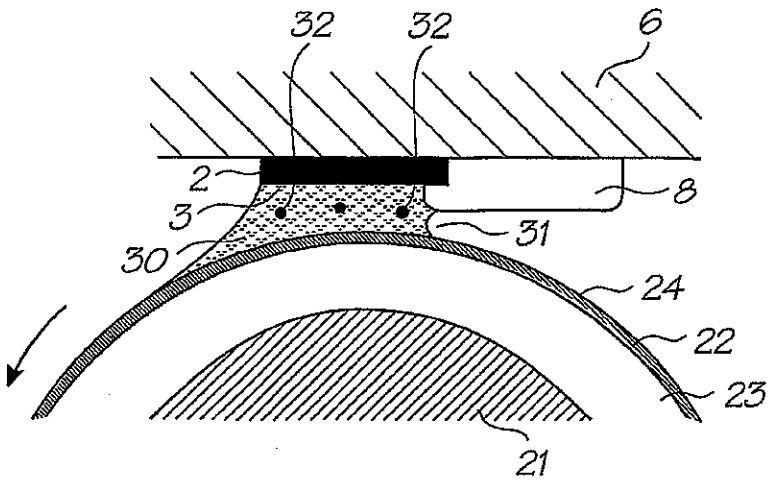
32
32
6
2
8
3
31
30
24
22
23
21

FIG. 4

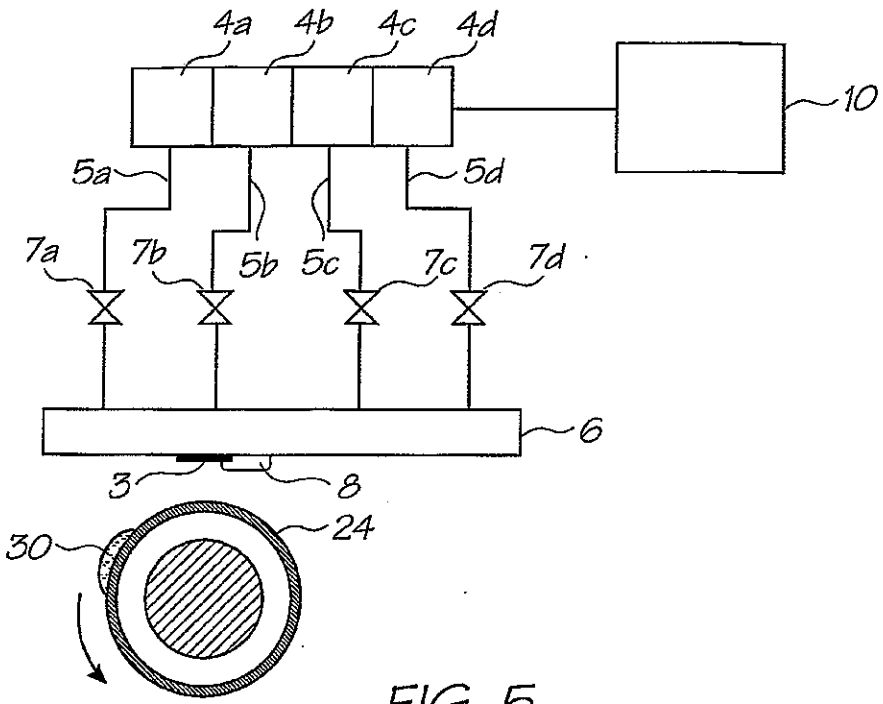

FIG. 5

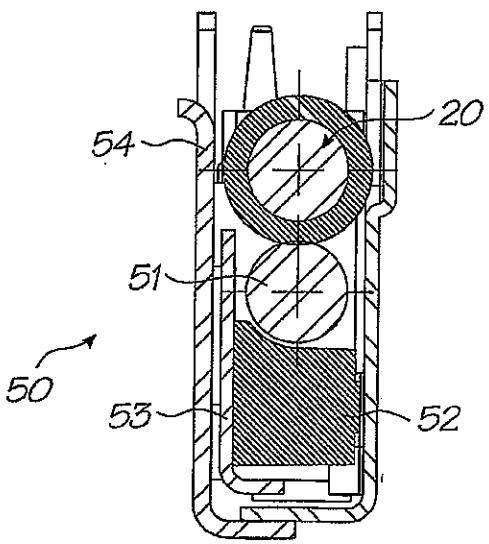

Section A-A

FIG. 6

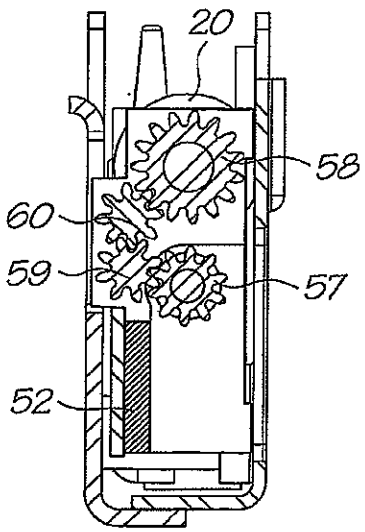

Section B-B

FIG. 7

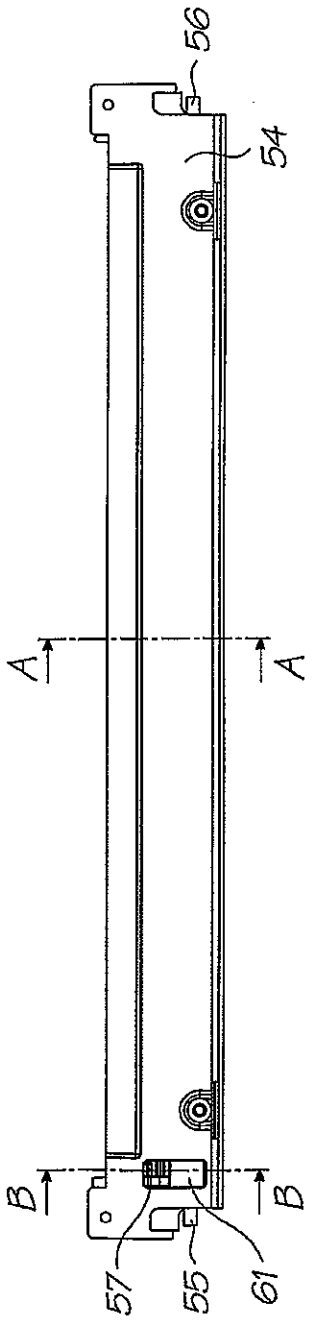

FIG. 8

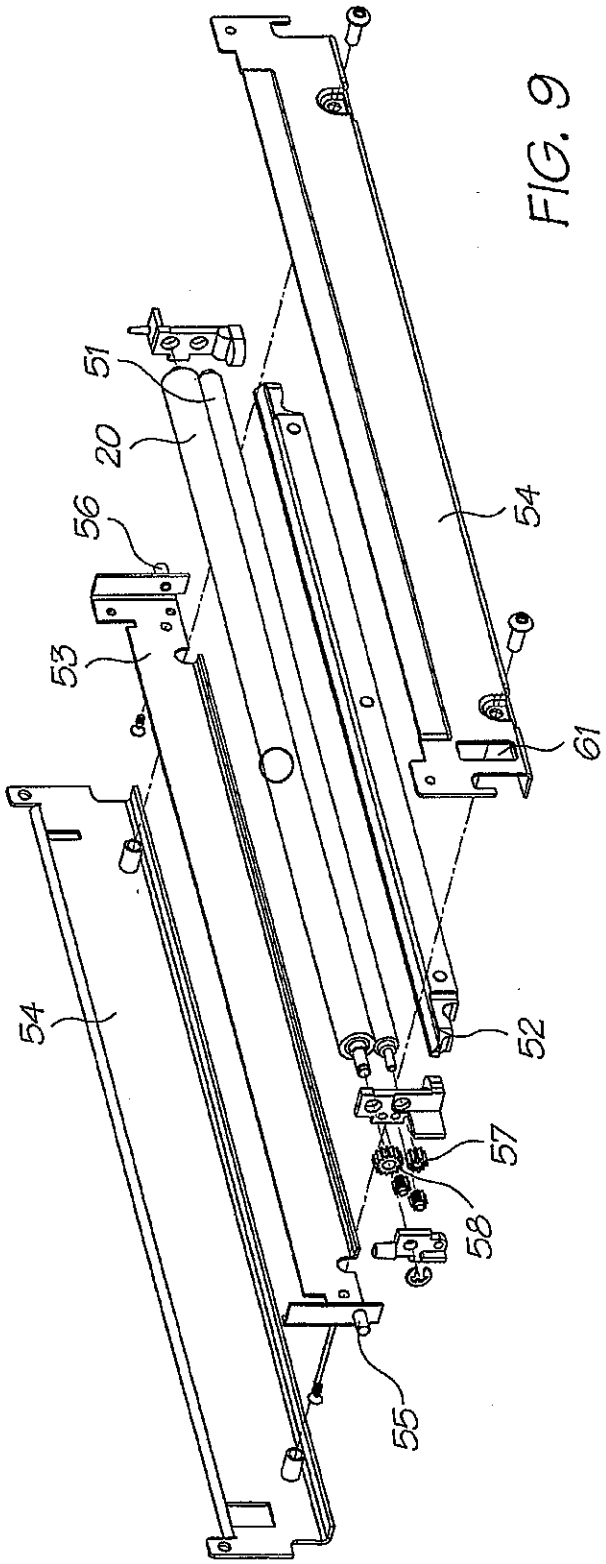

FIG. 9

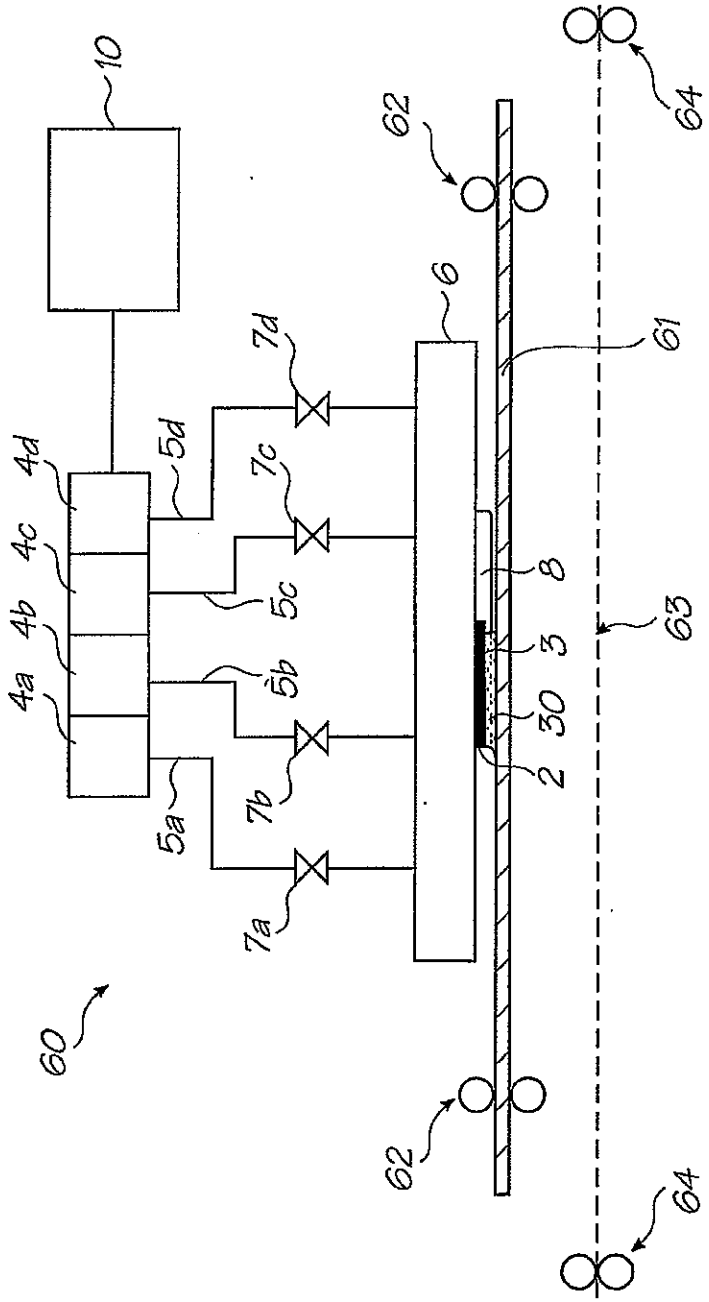

FIG. 10

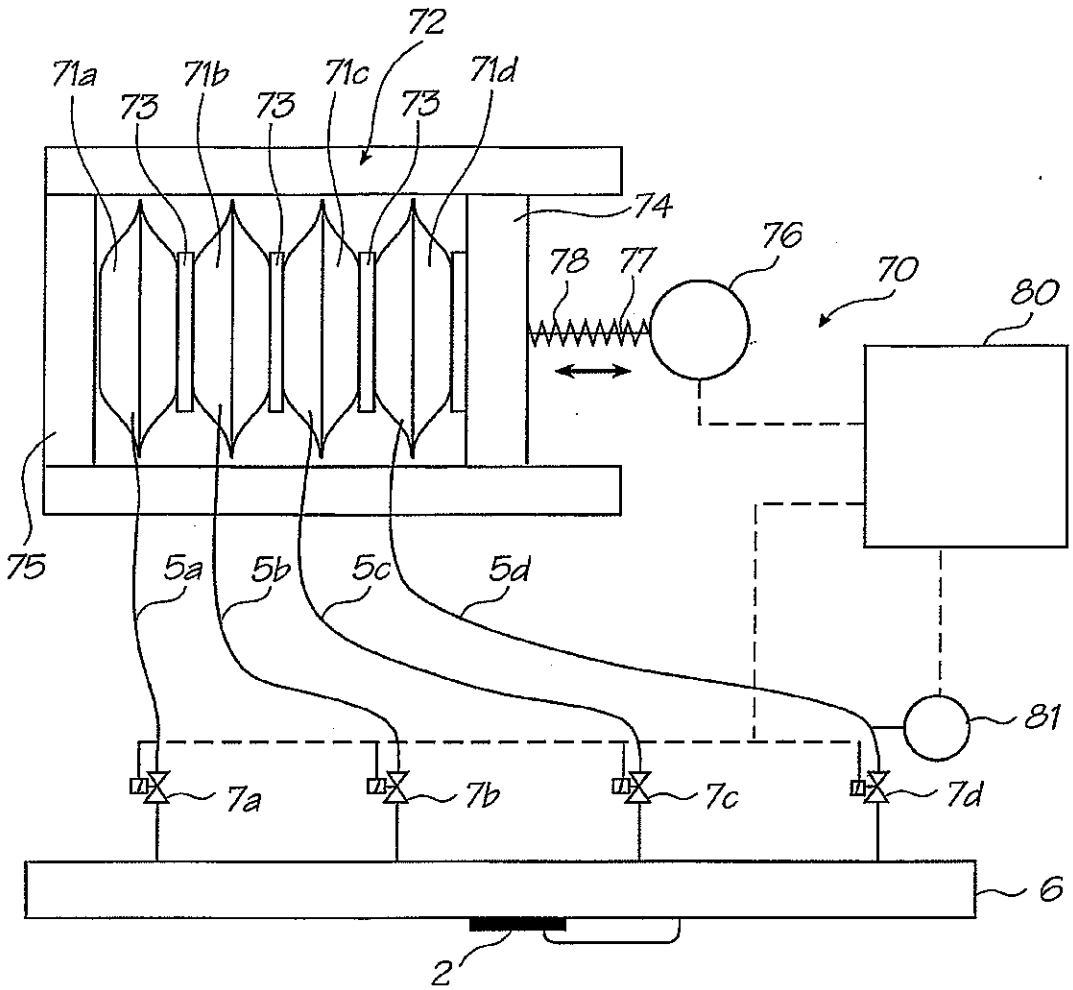

FIG. 11A

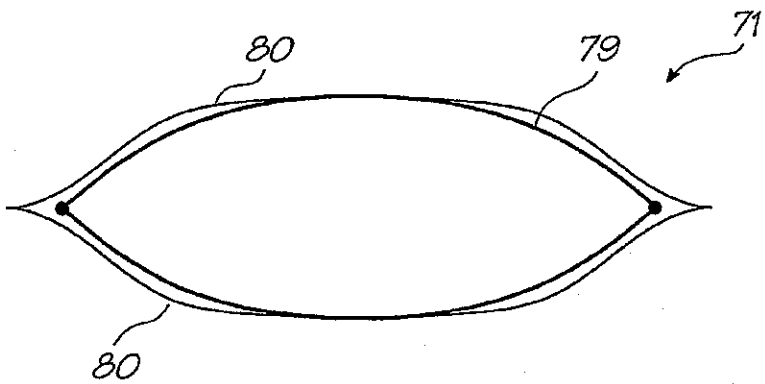

FIG. 11B

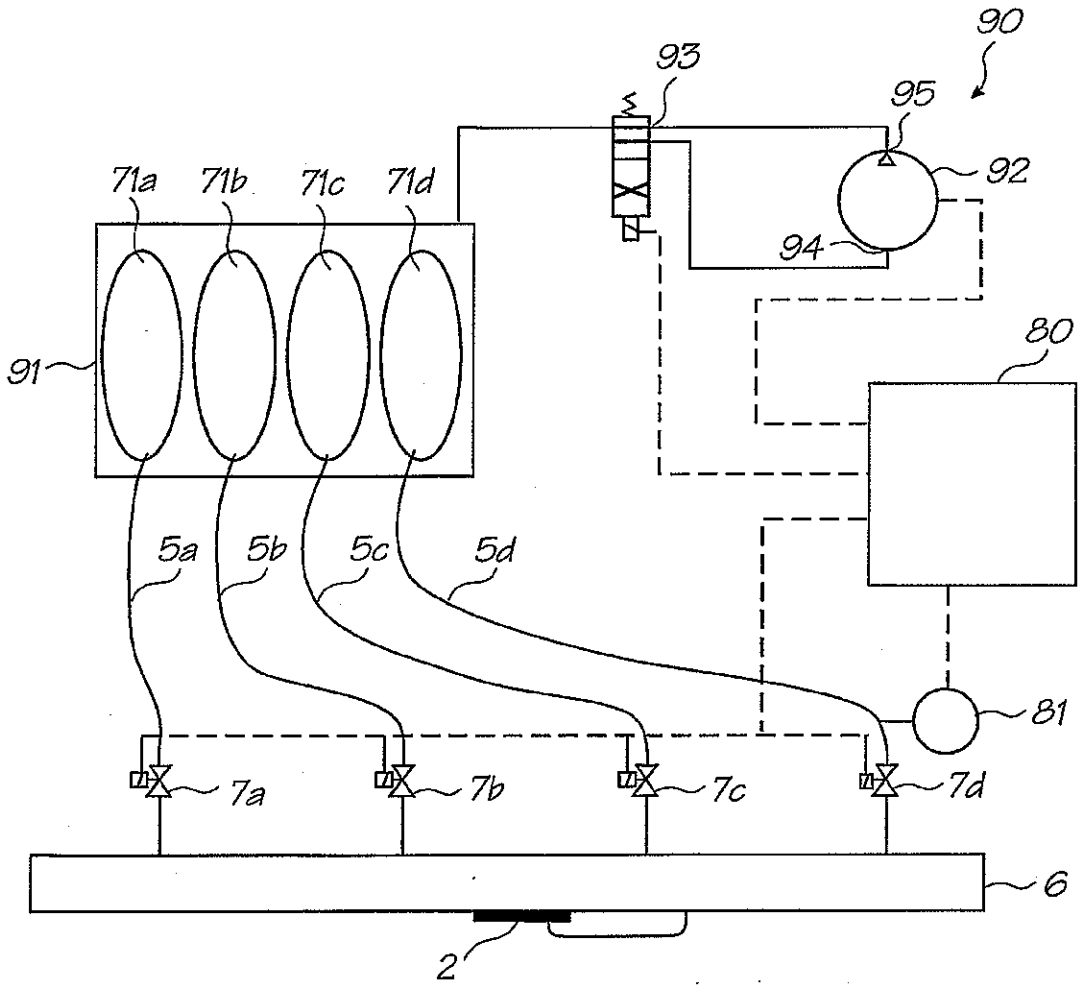

FIG. 12

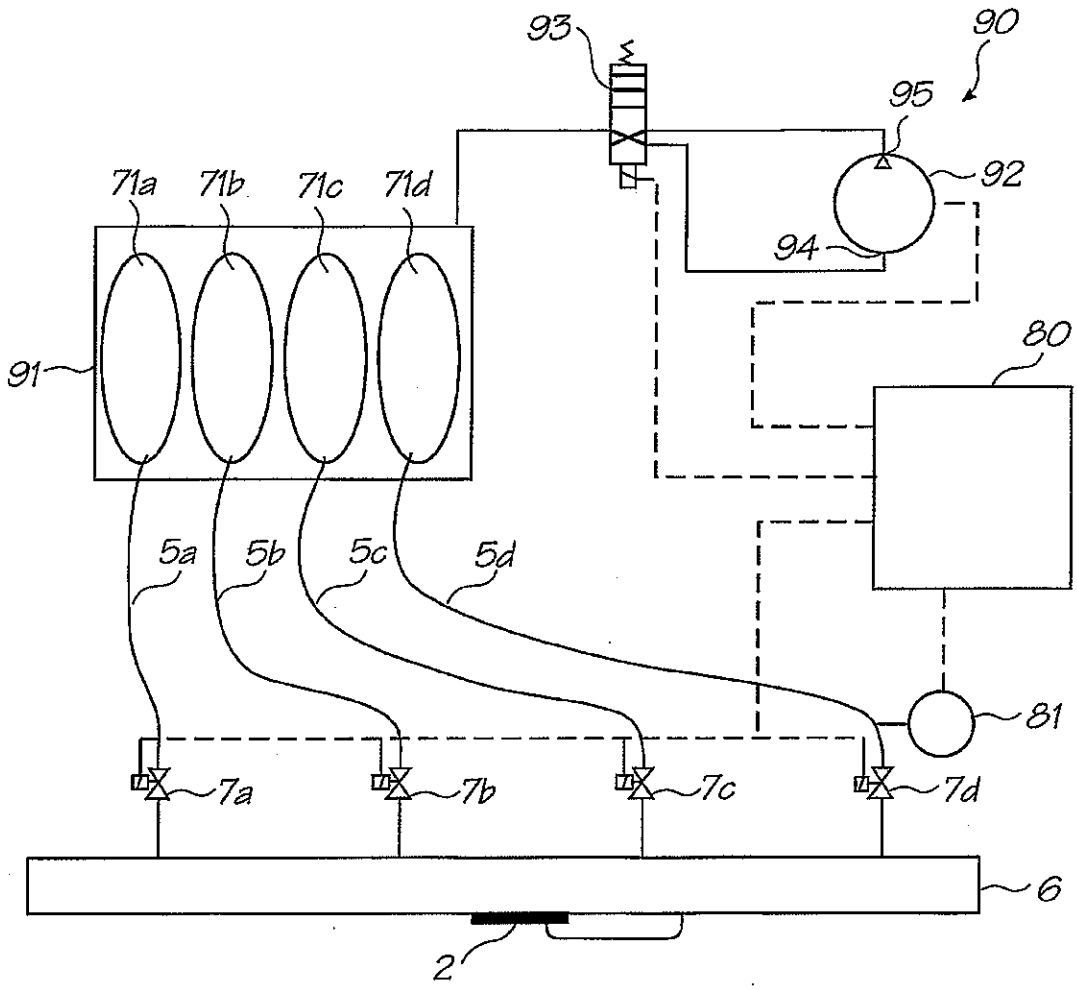

FIG. 13

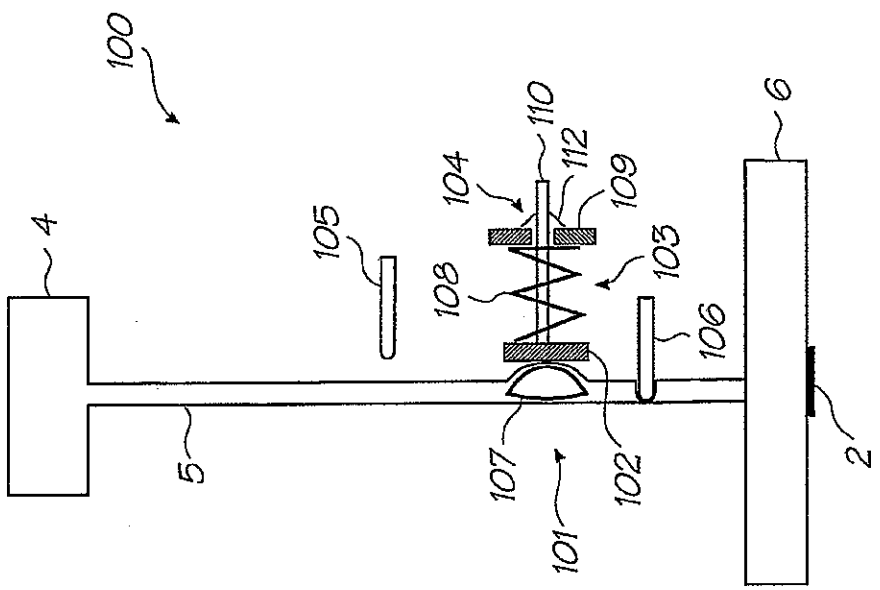
100
4
105
108
104
110
112
109
103
106
6
5
107
102
101
2

FIG. 15

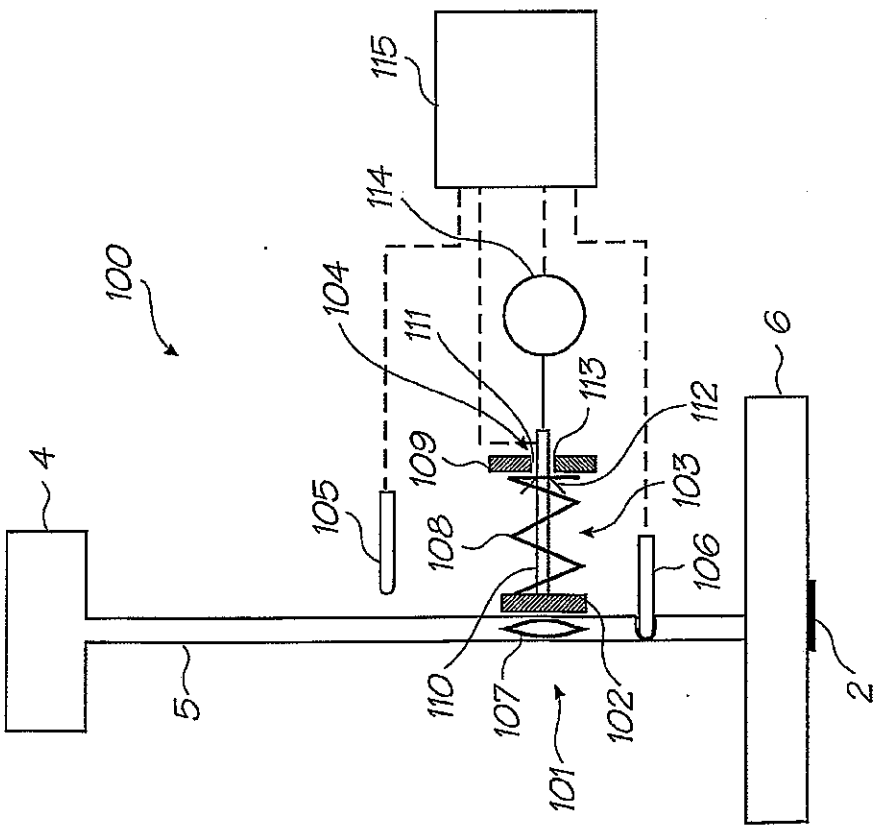
115
114
100
104
111
113
112
4
109
105
103
108
106
6
110
107
102
5
101
2

FIG. 14

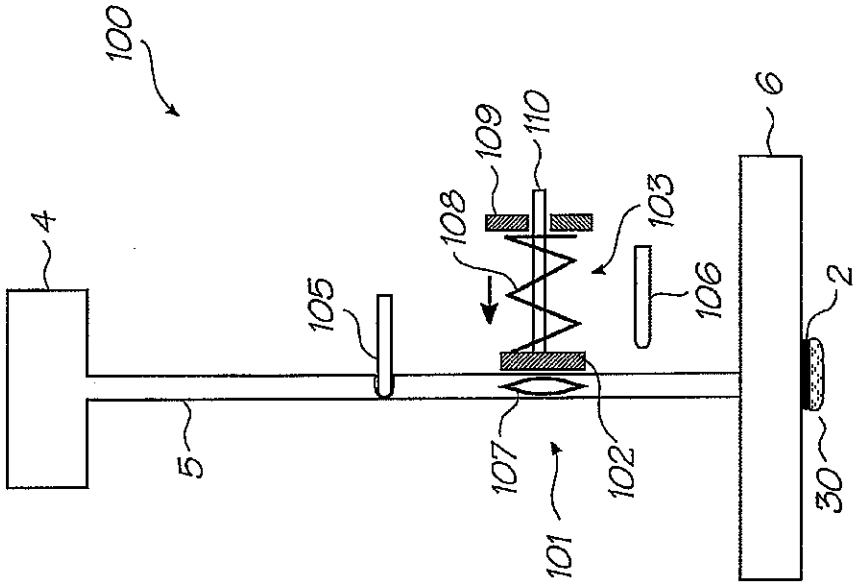
100
4
105
108
109
110
103
106
6
2
5
107
102
101
30

FIG. 17

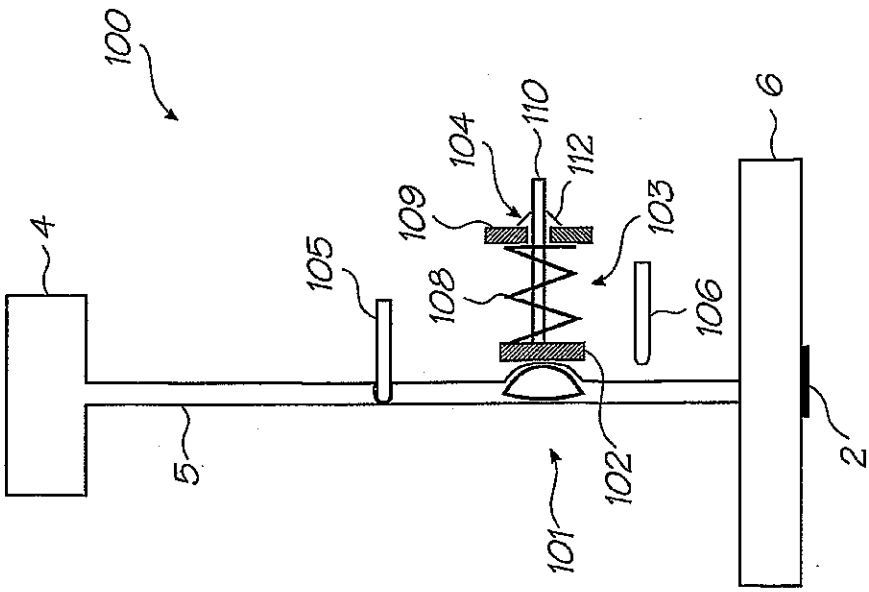
100
4
105
104
110
112
109
103
108
106
6
2
5
102
101

FIG. 16

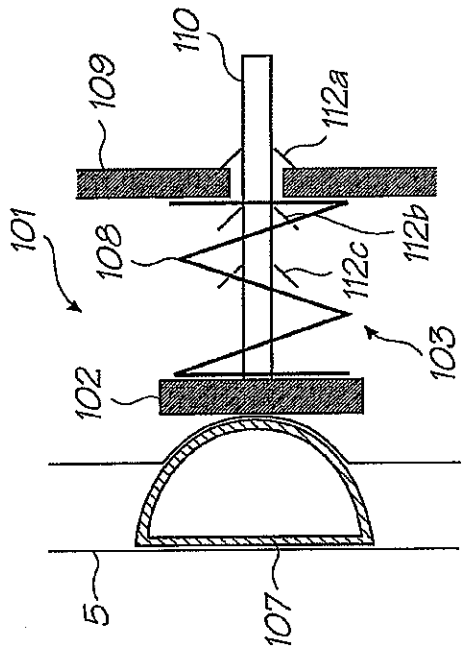

FIG. 19

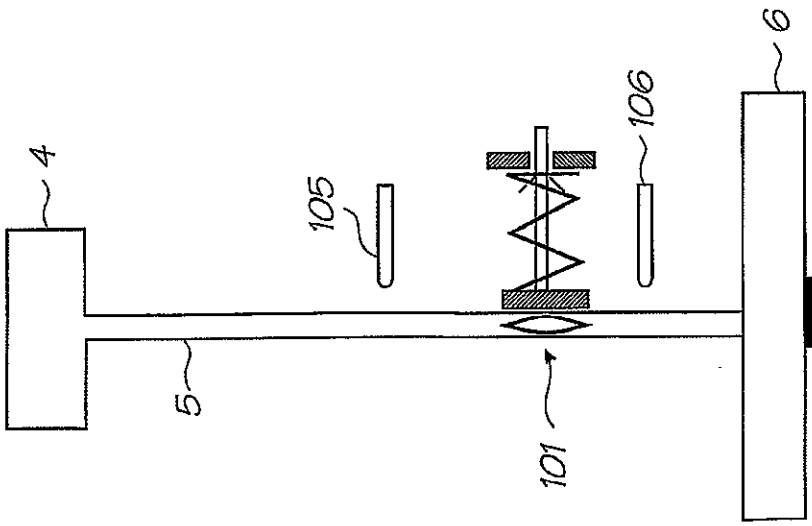

FIG. 18

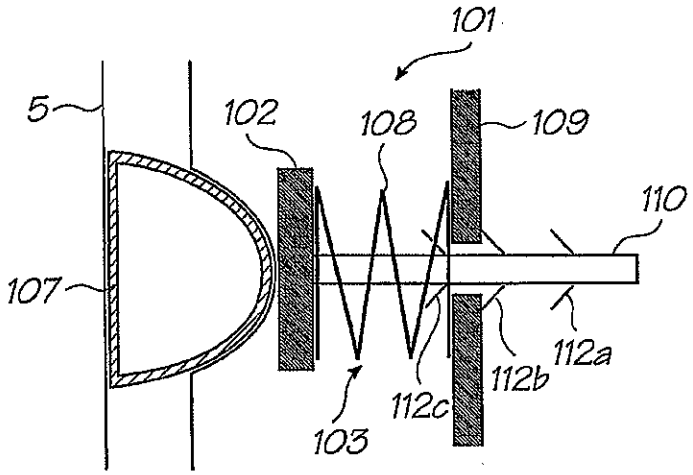
101
5
102
108
109
110
107
112a
112b
112c
103

FIG. 20

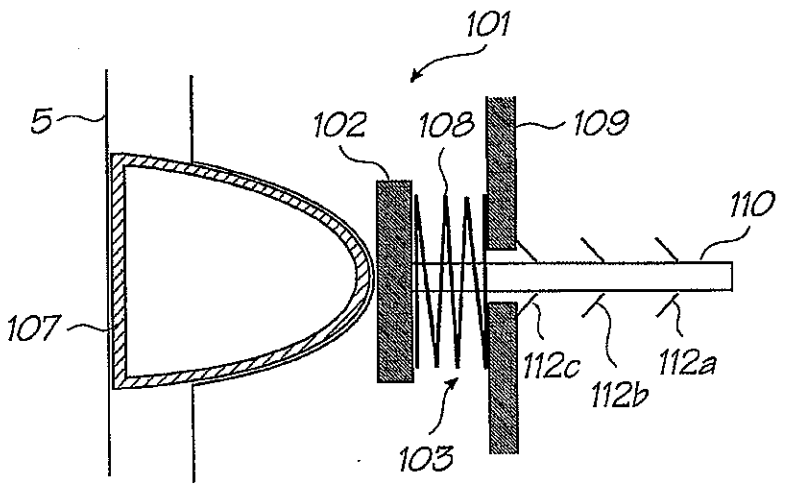
101
5
102
108
109
110
107
112c
112b
112a
103

FIG. 21

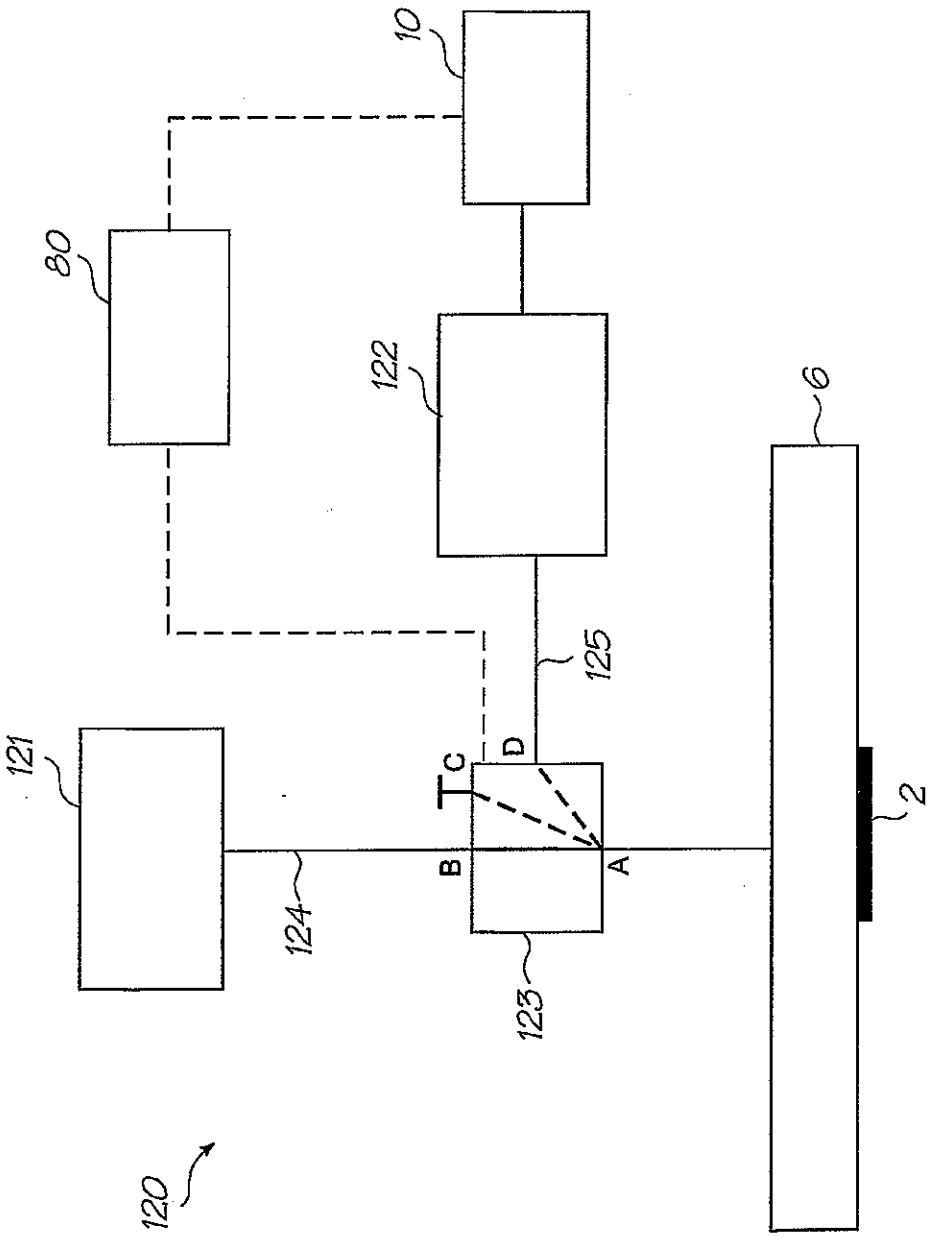

FIG. 22

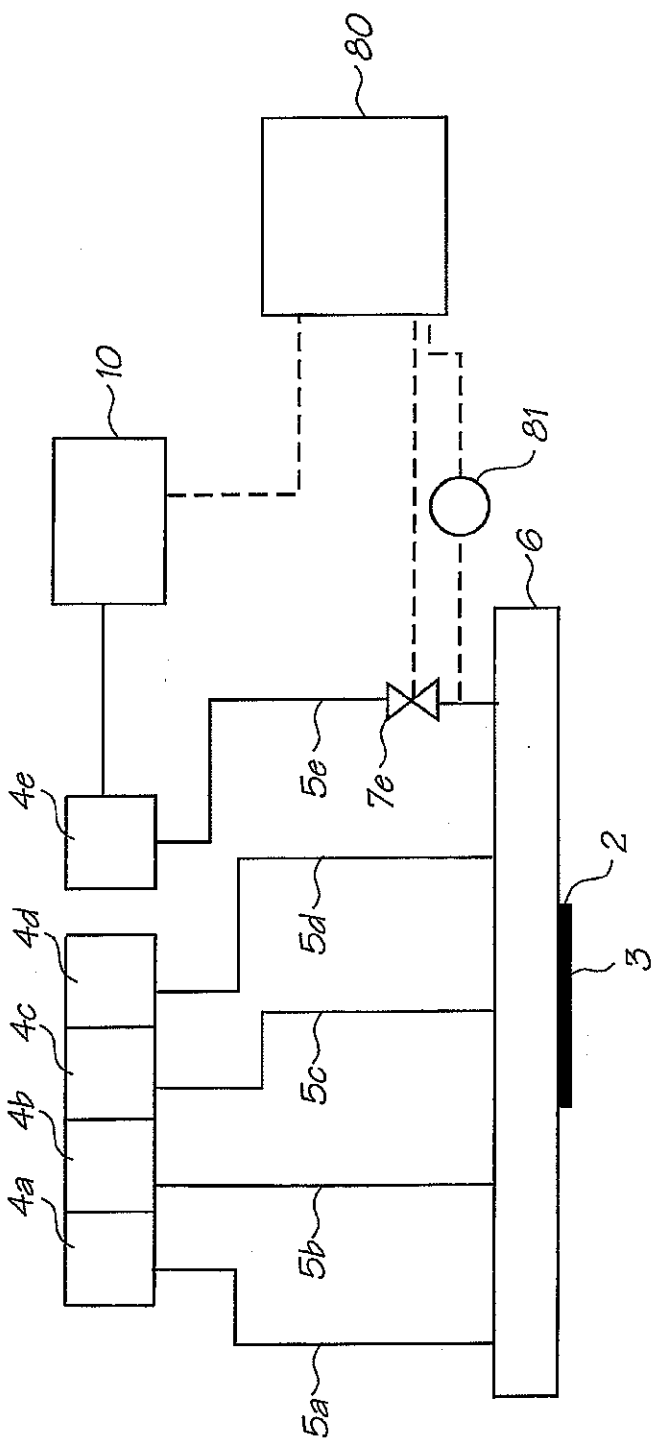

FIG. 23