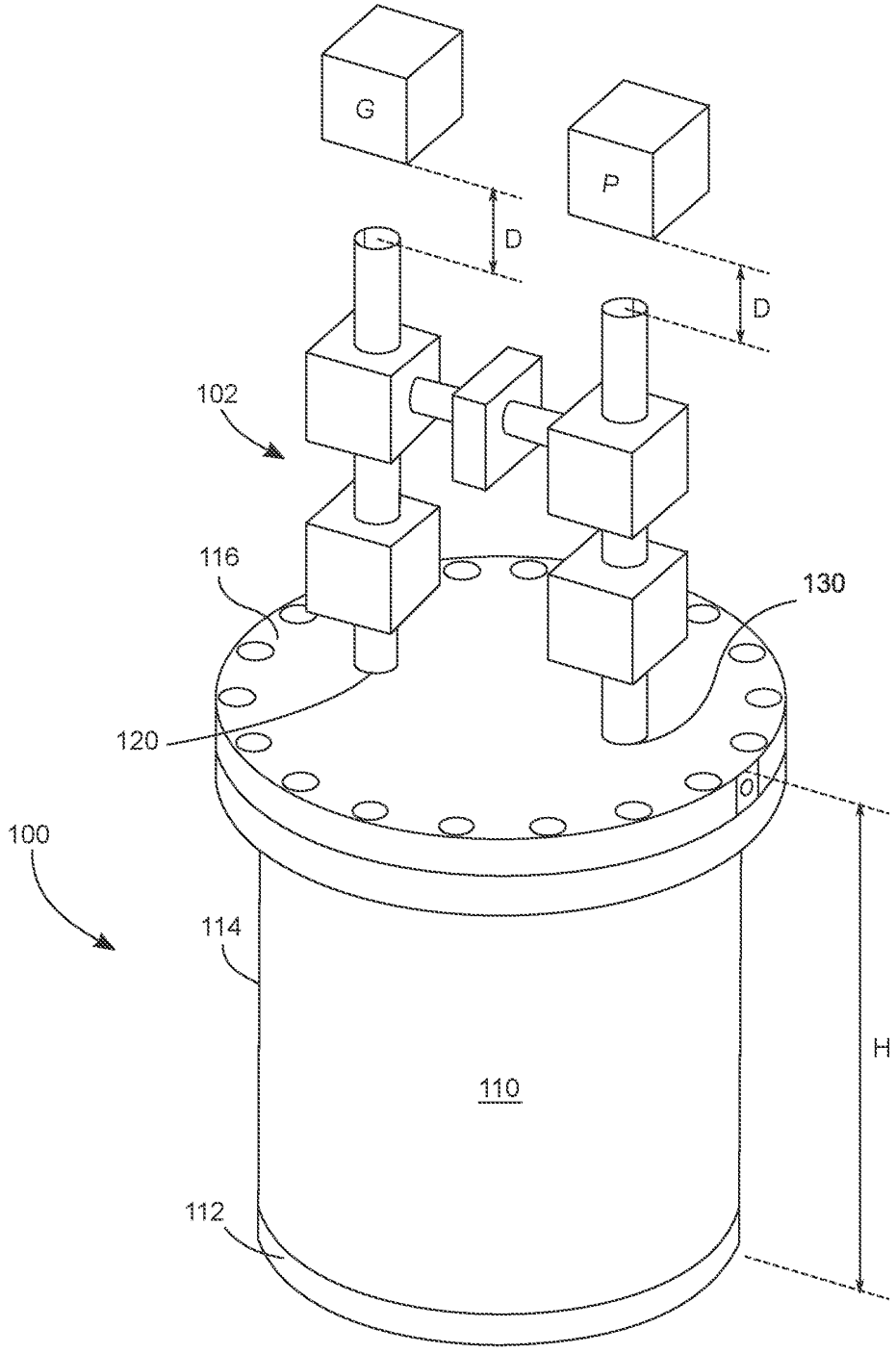

FIG. 1A

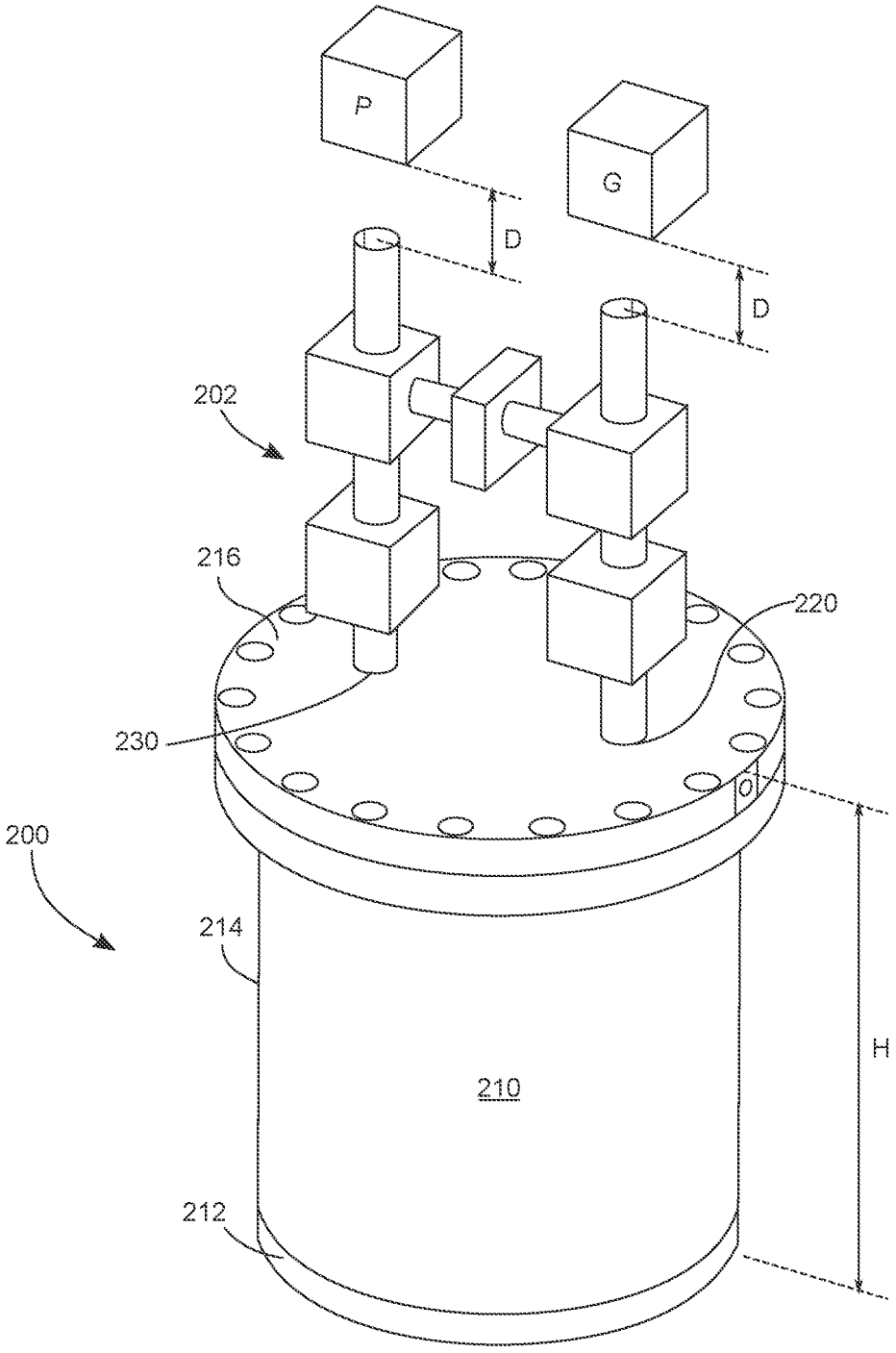

FIG. 1B

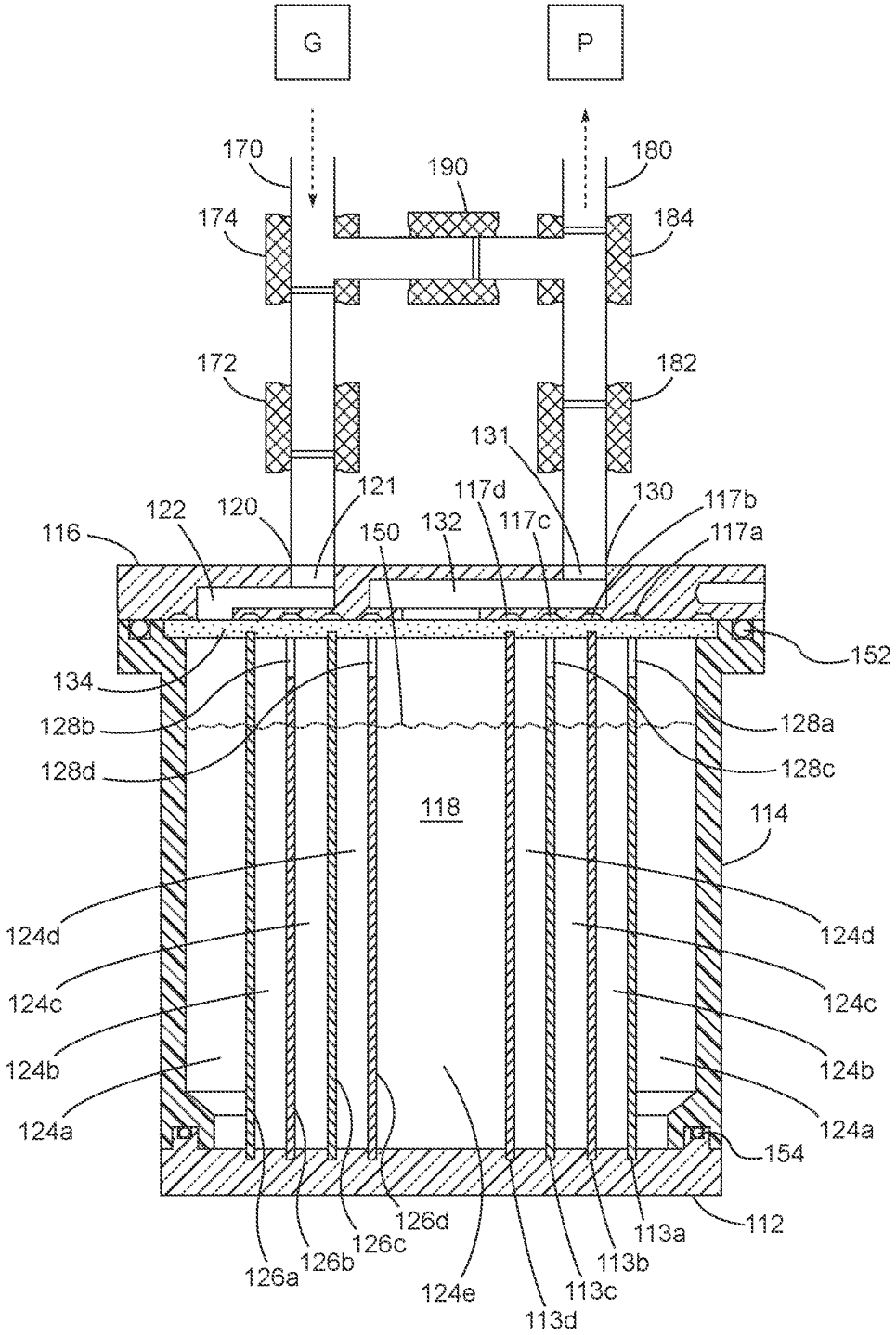
G
P
170
190
180
174
184
172
182
131
121
117d
130
117b
122
120
132
117c
117a
116
150
152
134
128b
128a
128d
128c
118
114
124d
124d
124c
124c
124b
124b
124a
124a
154
126d
112
113a
126c
126b
113b
126a
124e
113c
113d

FIG. 2

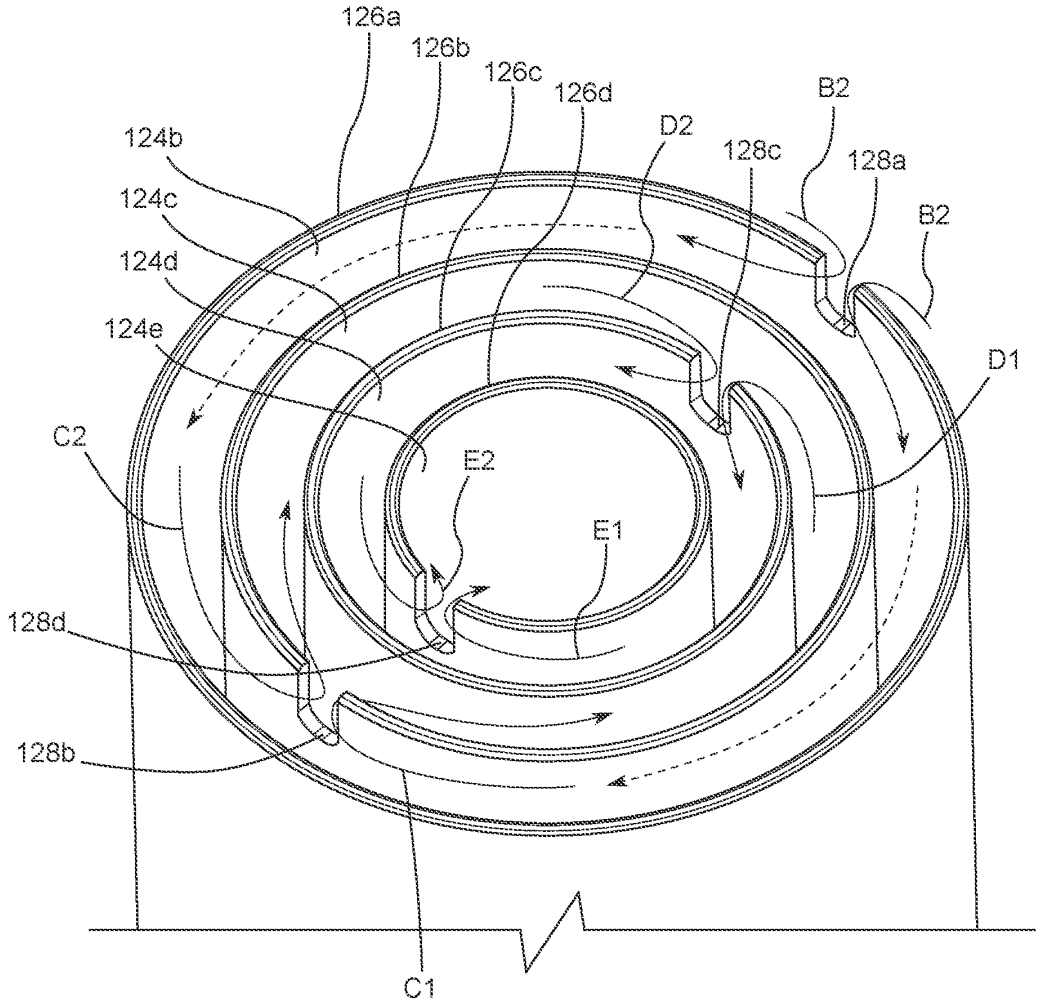
126a
126b
126c
126d
D2
B2
128c
128a
B2
124b
124c
124d
124e
D1
C2
E2
E1
128d
128b
C1

FIG. 3

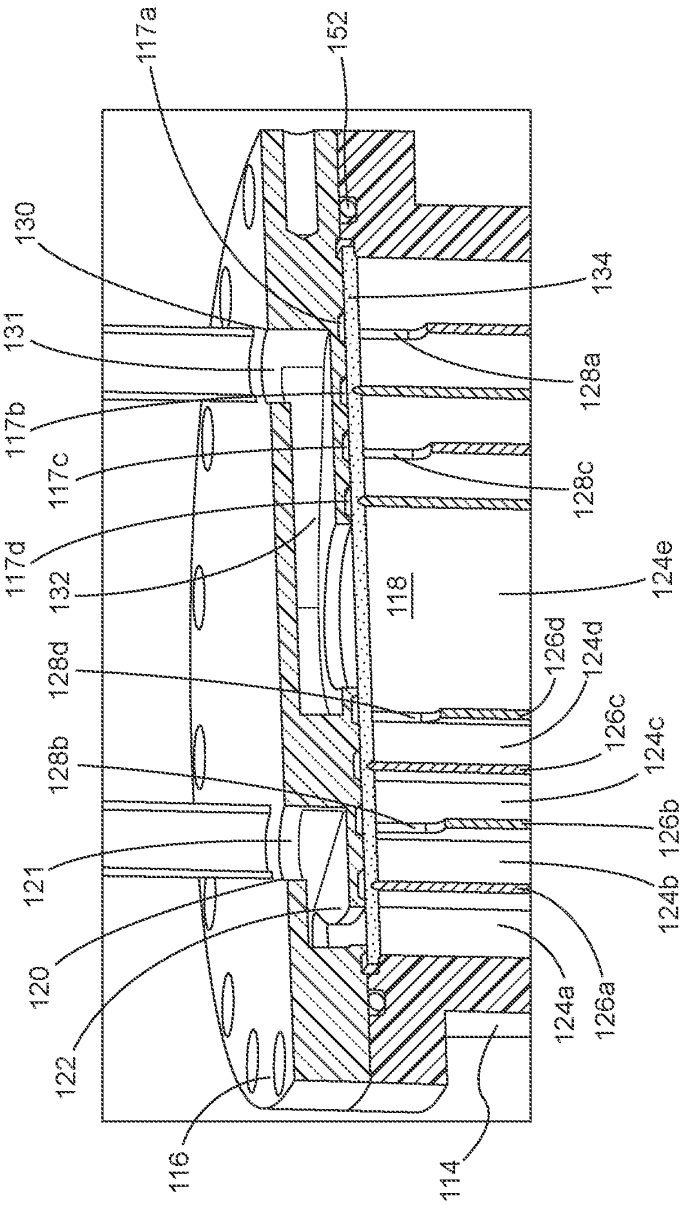
117a
152
130
134
131
128a
117b
117c
128c
117d
132
118
124e
128d
126d
124d
126c
124c
128b
126b
121
124b
120
126a
124a
122
116
114

FIG. 4

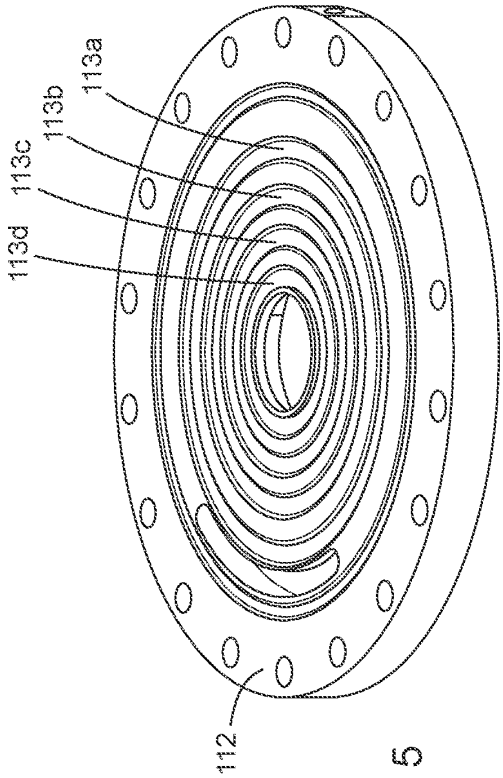
113a
113b
113c
113d
112

FIG. 5

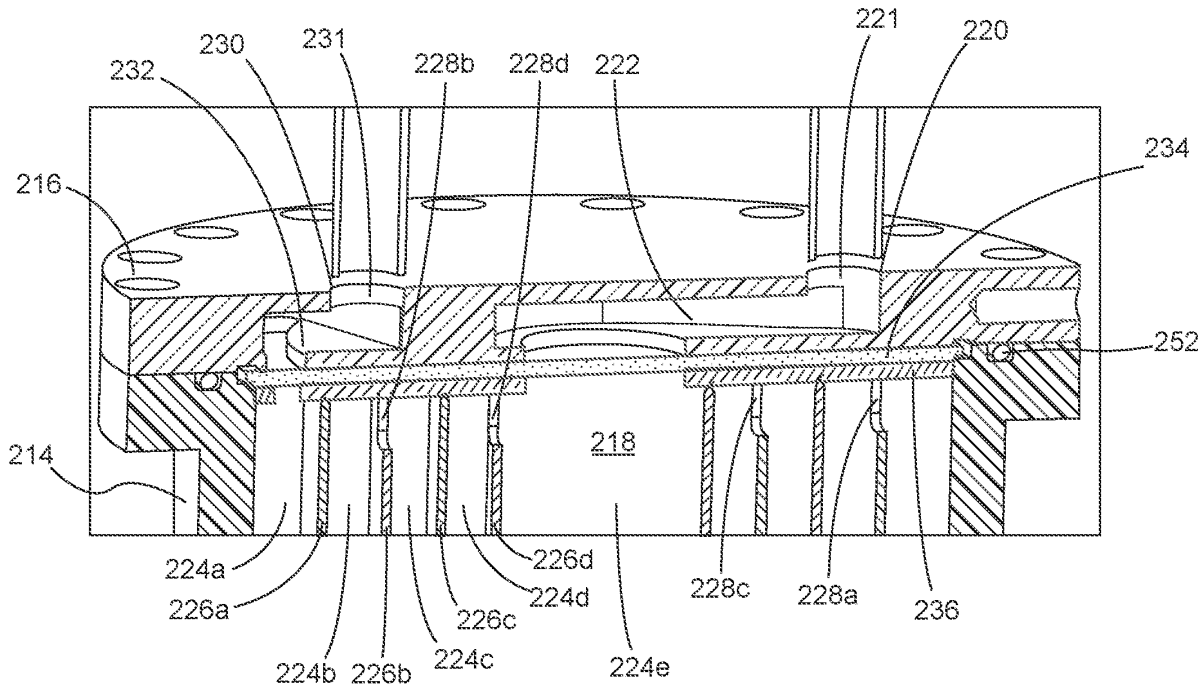
230
231
228b
228d
222
221
220
232
234
216
252
214
218
224a
226a
224b
226b
224c
226c
224d
226d
224e
228c
228a
236

FIG. 6

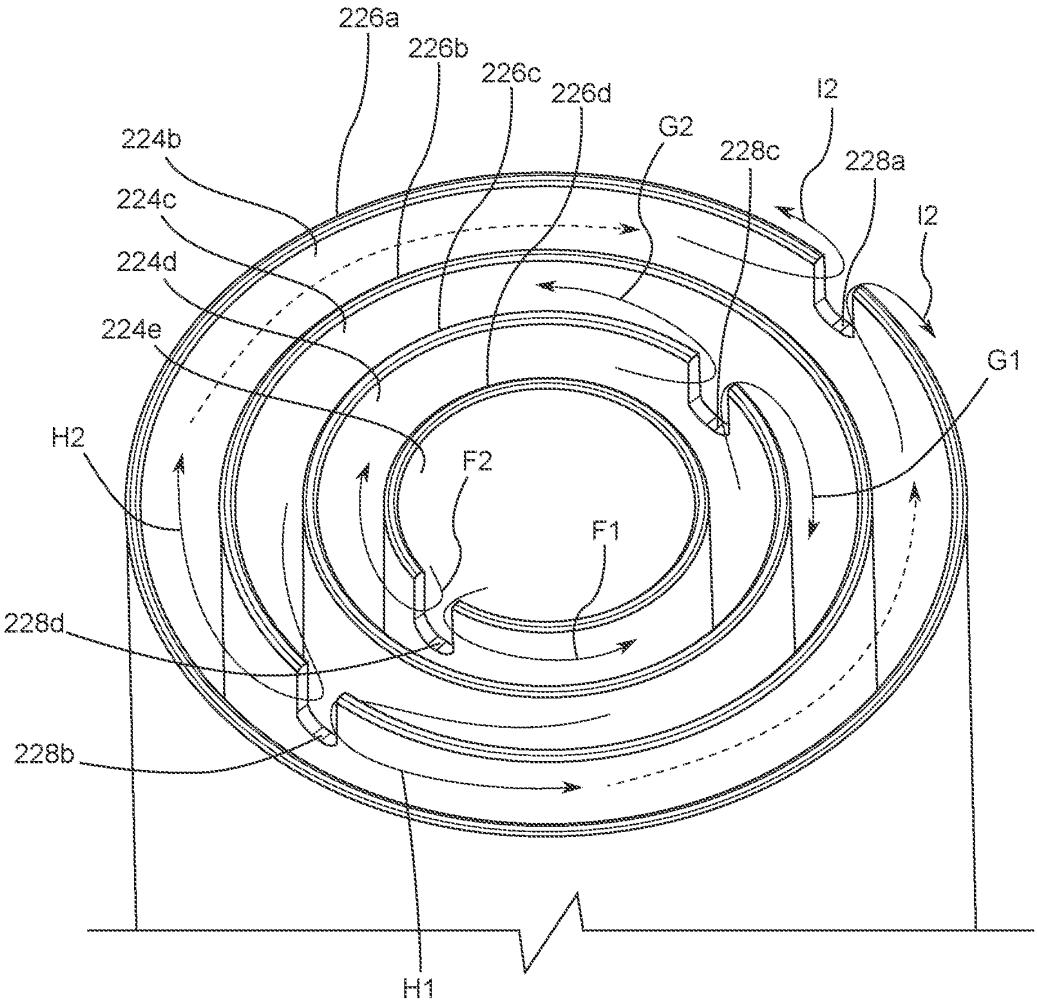
226a
226b
226c
226d
G2
I2
228c
228a
I2
224b
224c
224d
224e
G1
H2
F2
F1
228d
228b
H1

FIG. 7

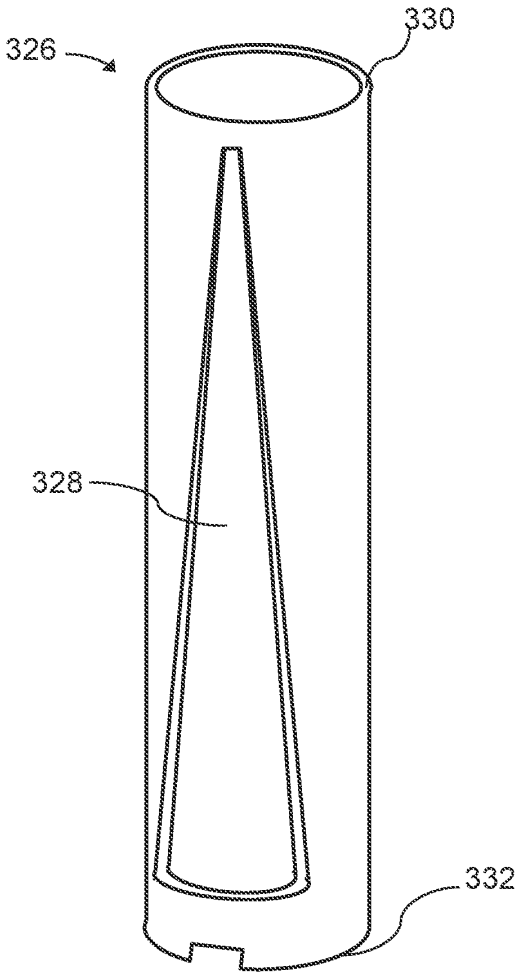

FIG. 8