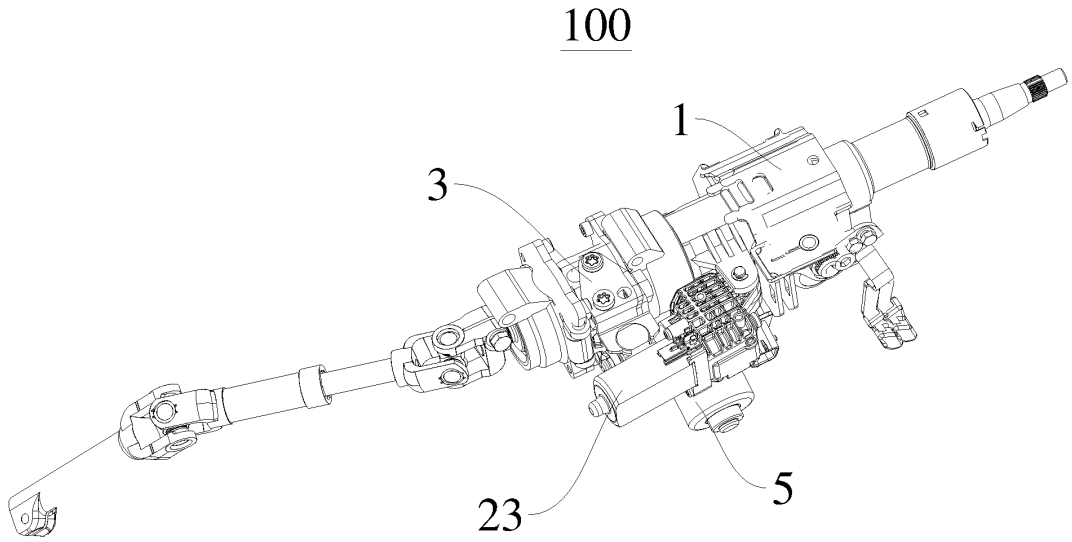


图 1

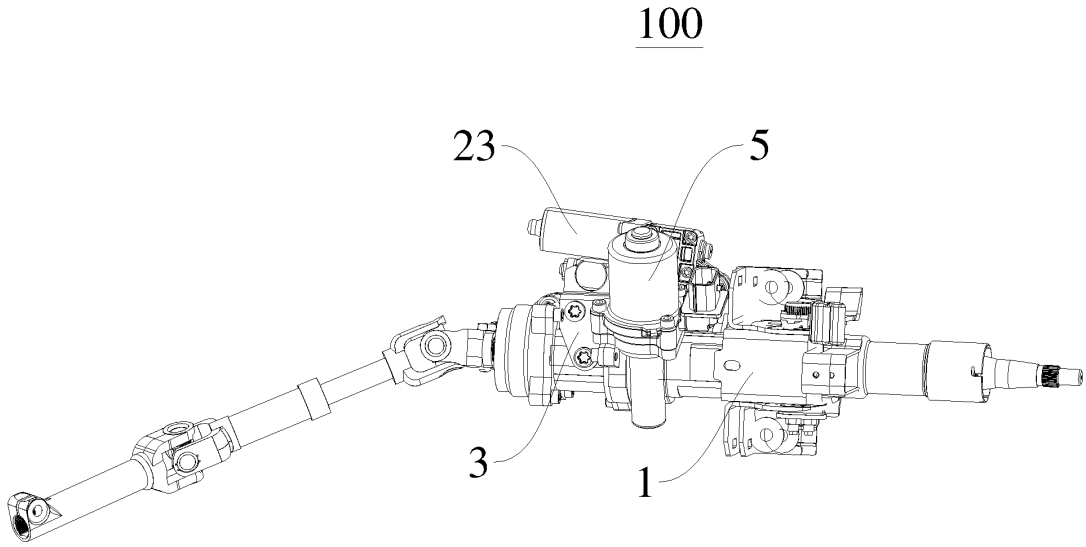


图 2

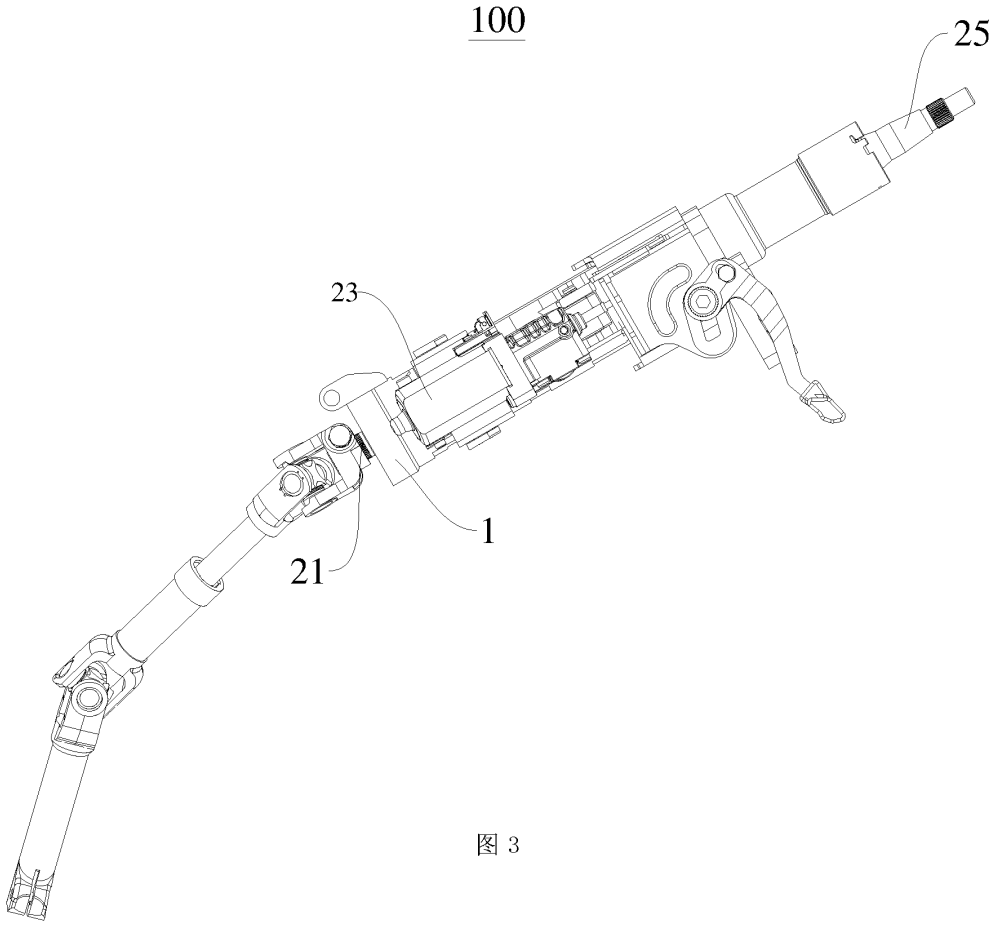


图 3

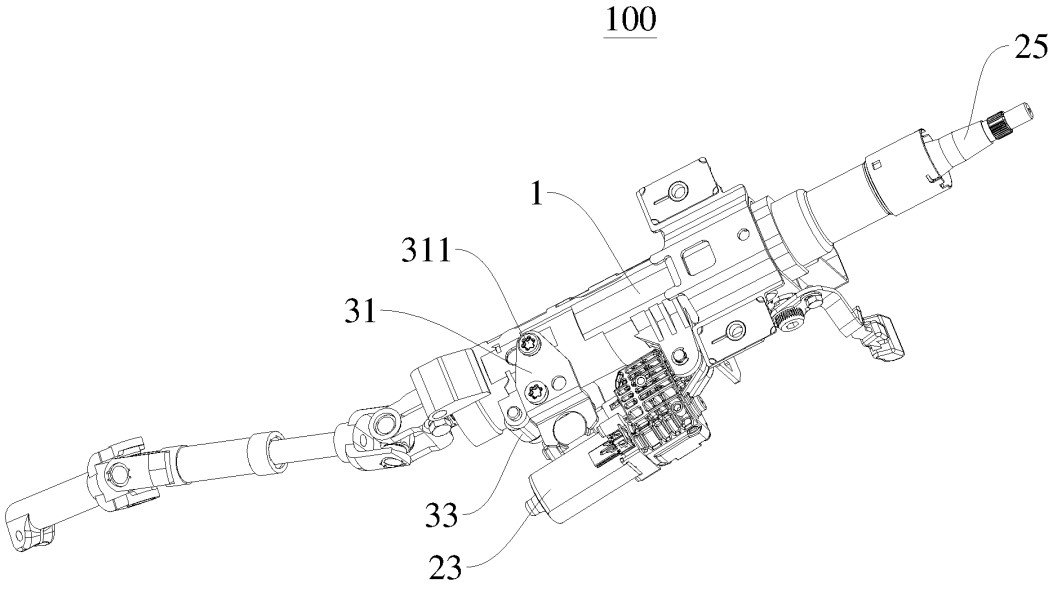


图 4

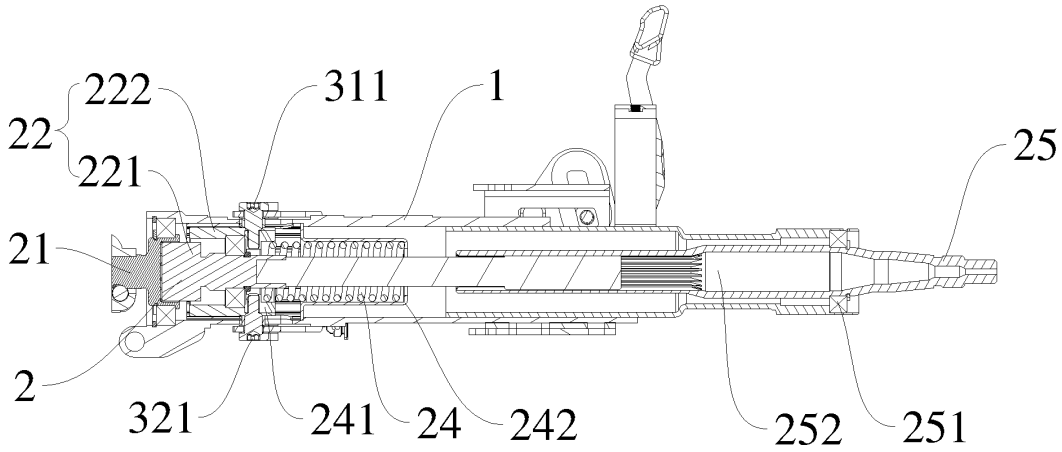
222
311
1
22
221
25
21
2
321
241
24
242
252
251

图 5

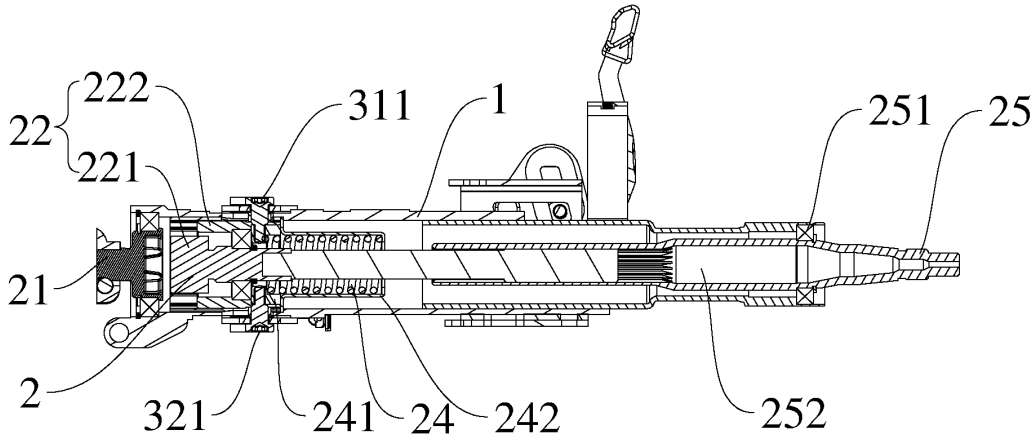
222
311
1
251
25
22
221
21
2
321
241
24
242
252

图 6

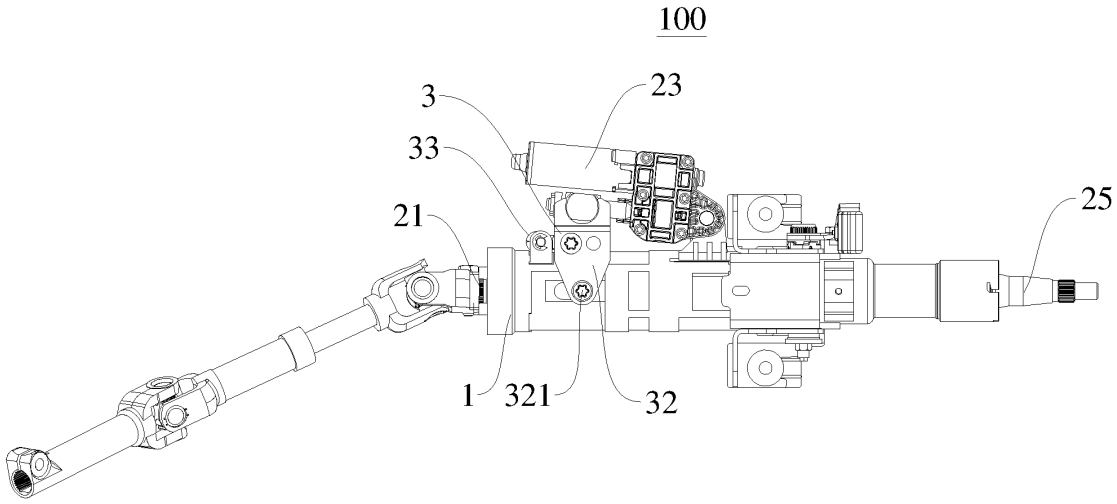
100
3
23
33
21
25
1
321
32

图 7

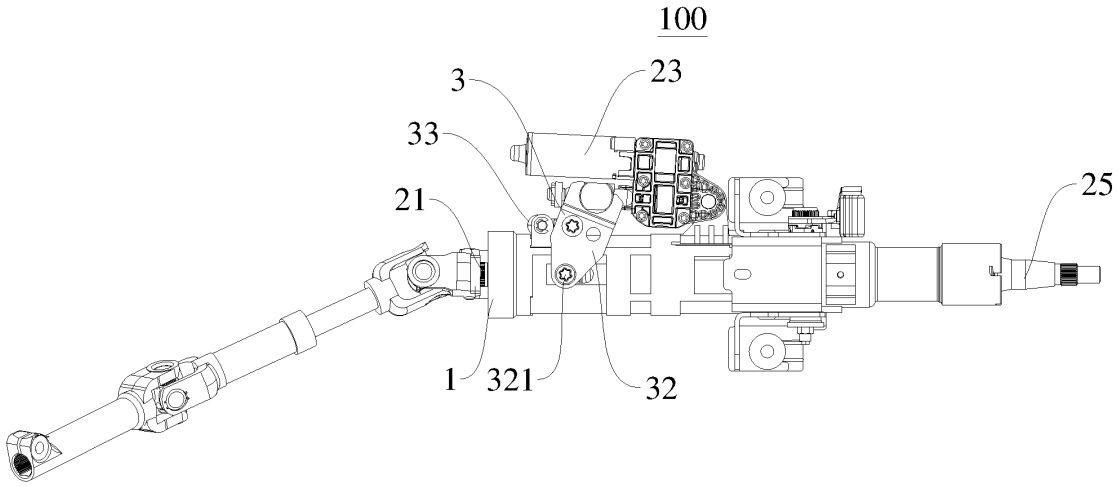
100
3
23
33
21
25
1
321
32

图 8

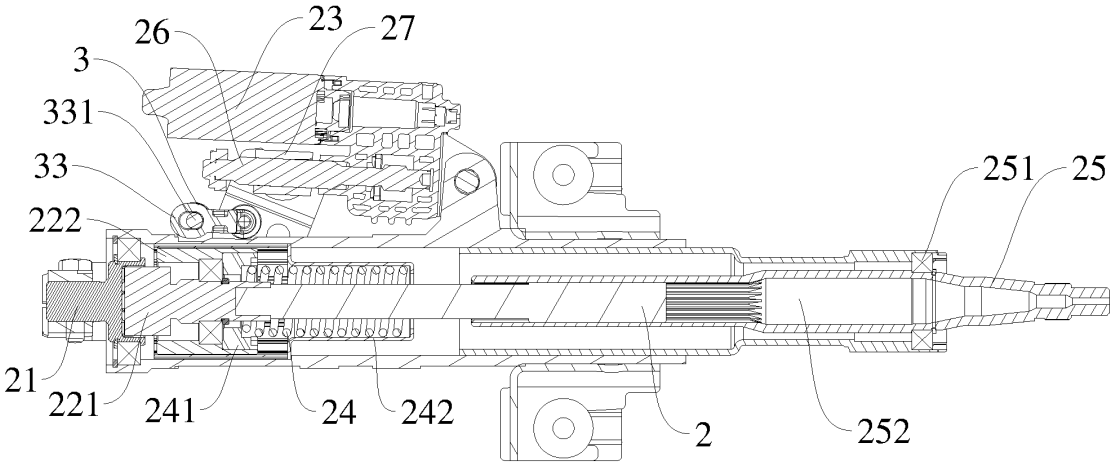
26
23
27
3
331
33
222
251
25
21
221
241
24
242
2
252

图 9

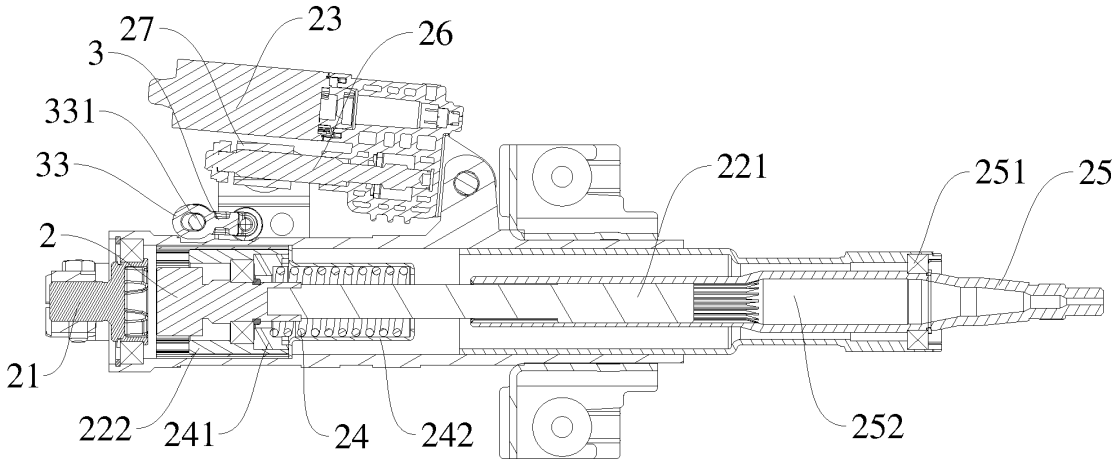
27
23
26
3
331
33
221
251
25
2
21
222
241
24
242
252

图 10

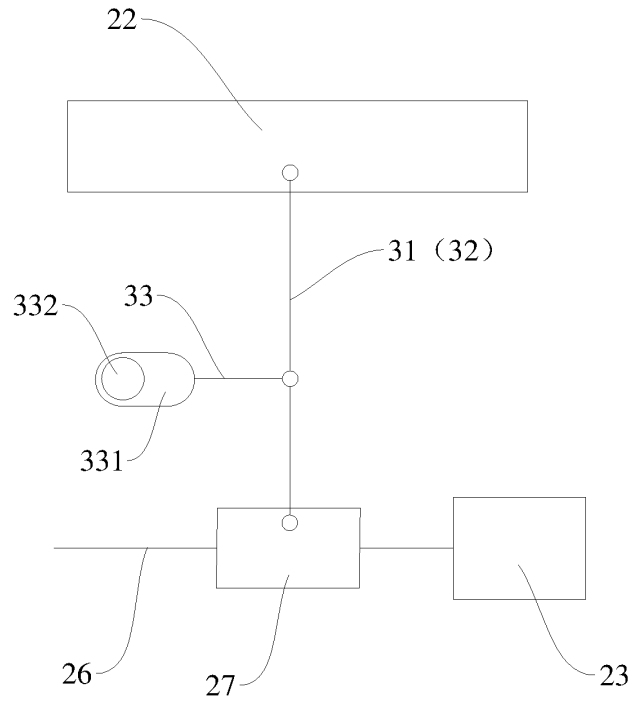


图 10a

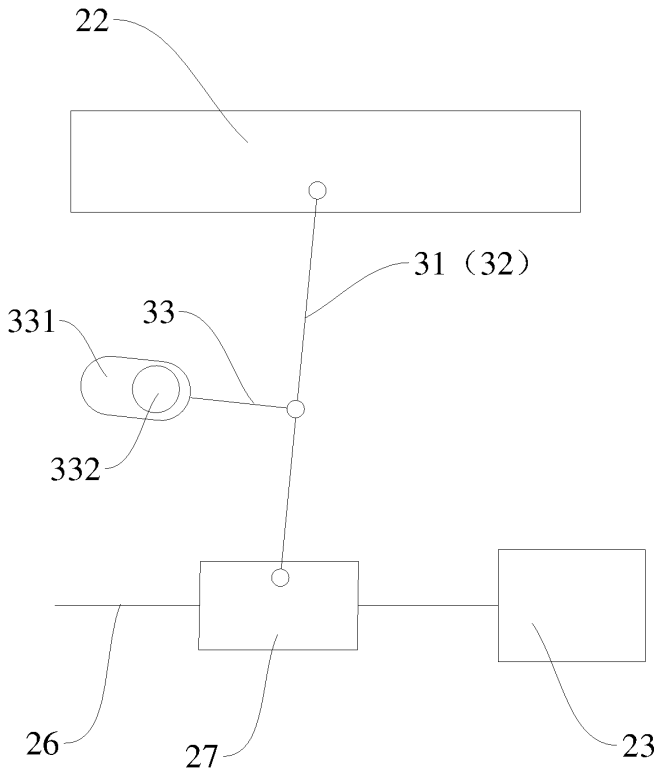


图 10b

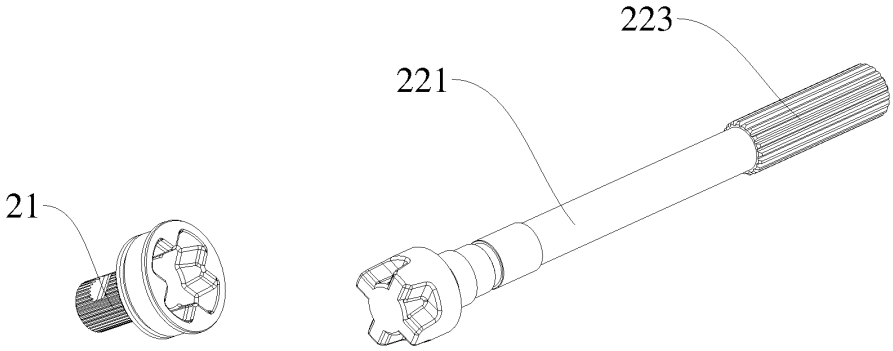


图 11

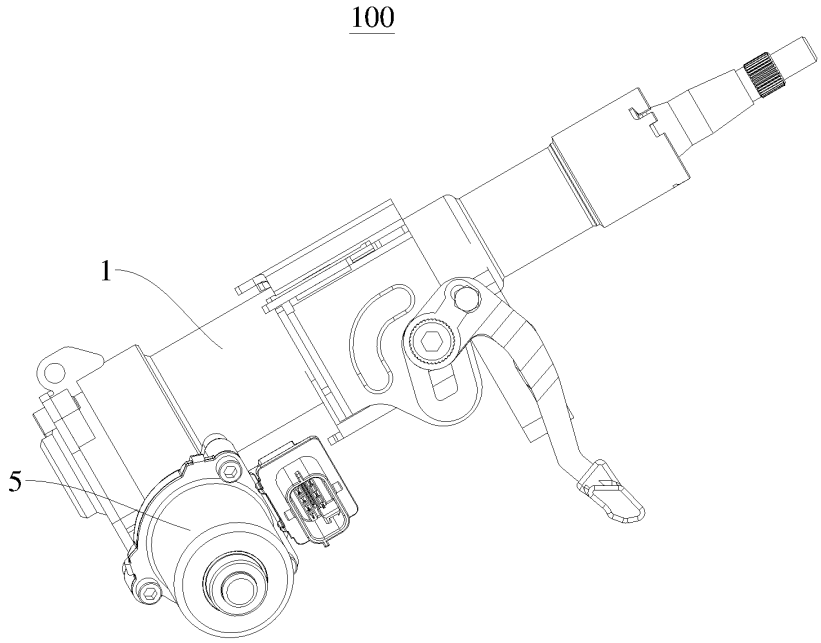


图 12

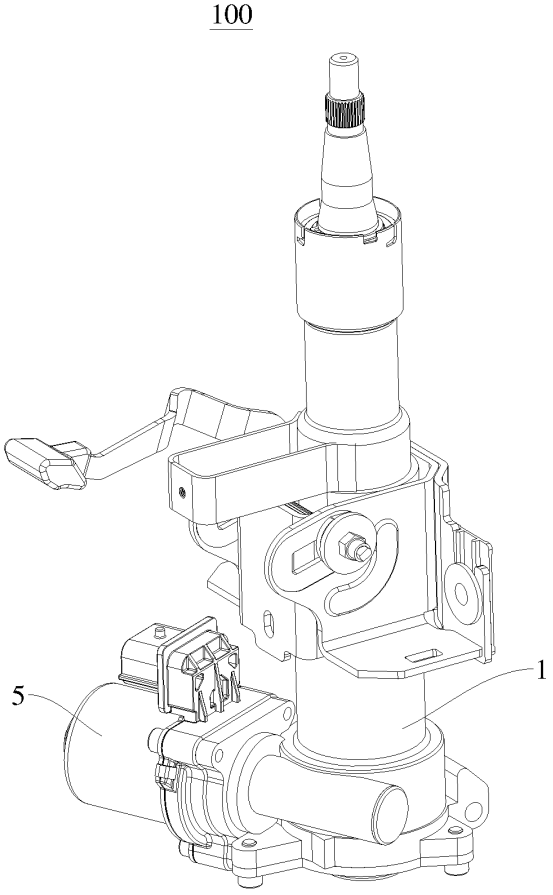


图 13

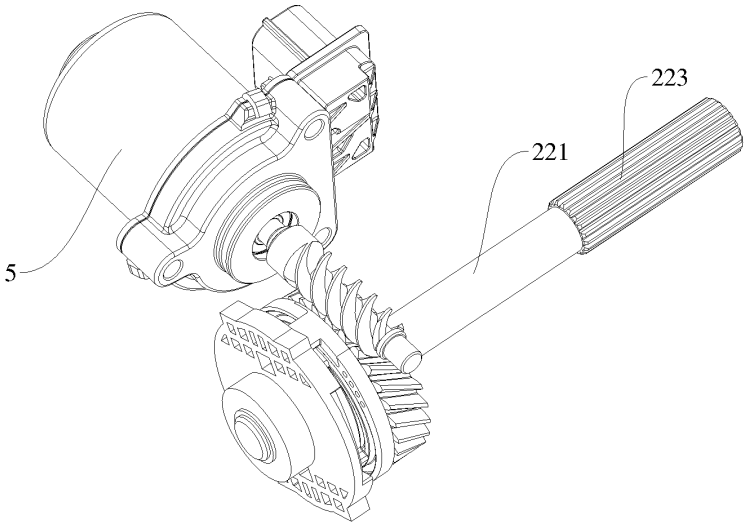


图 14

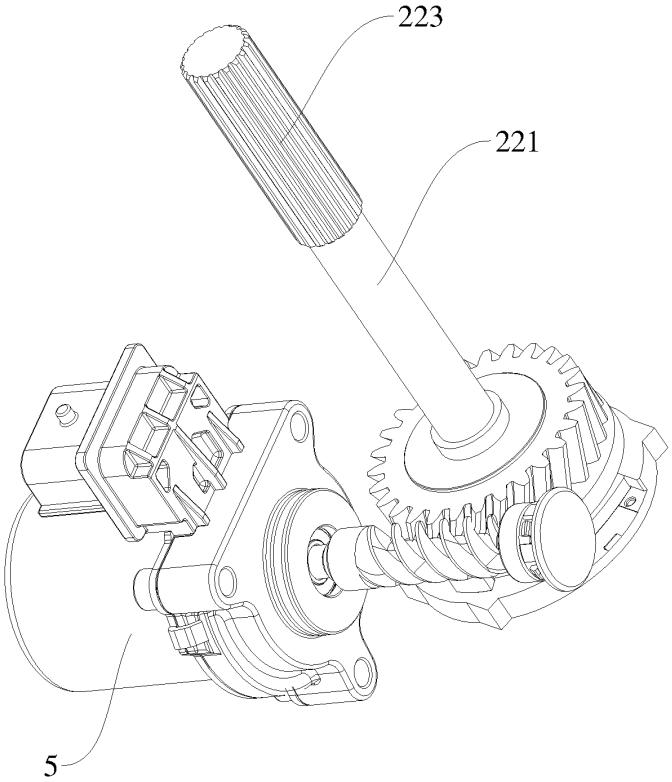


图 15

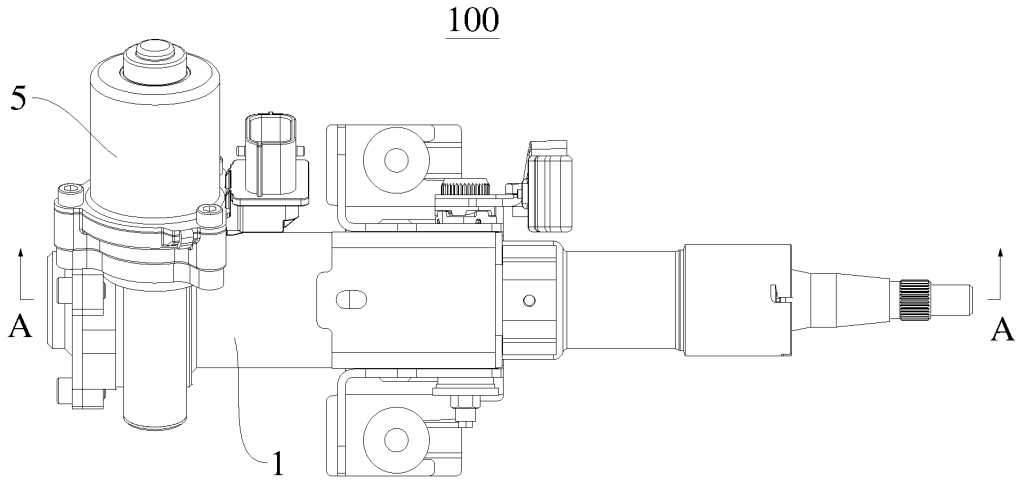


图 16

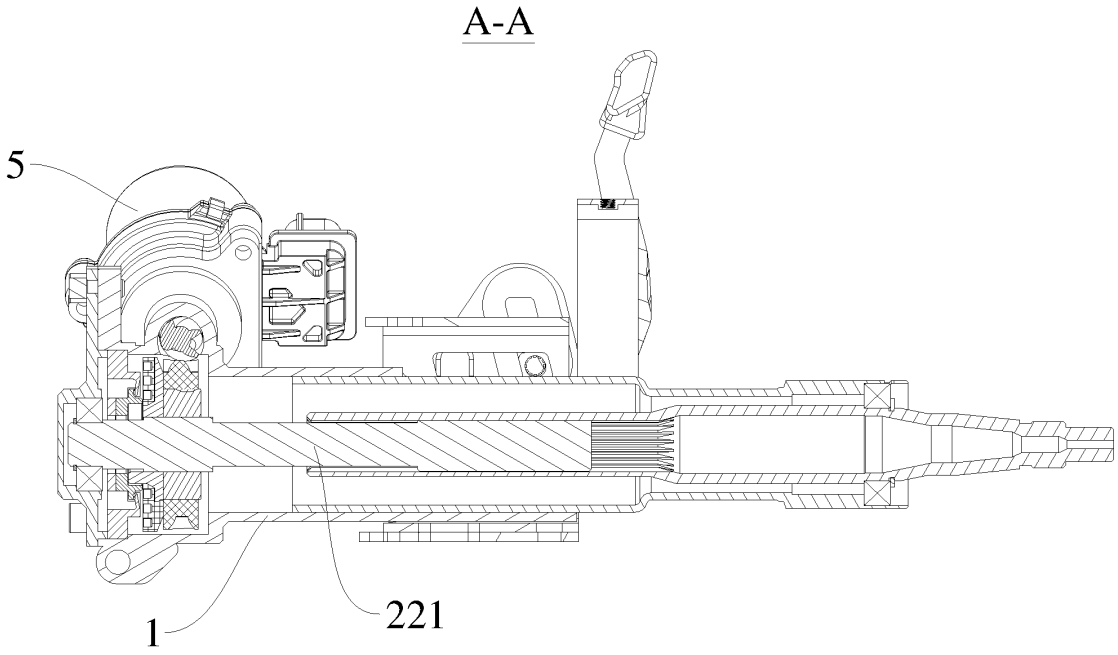


图 17

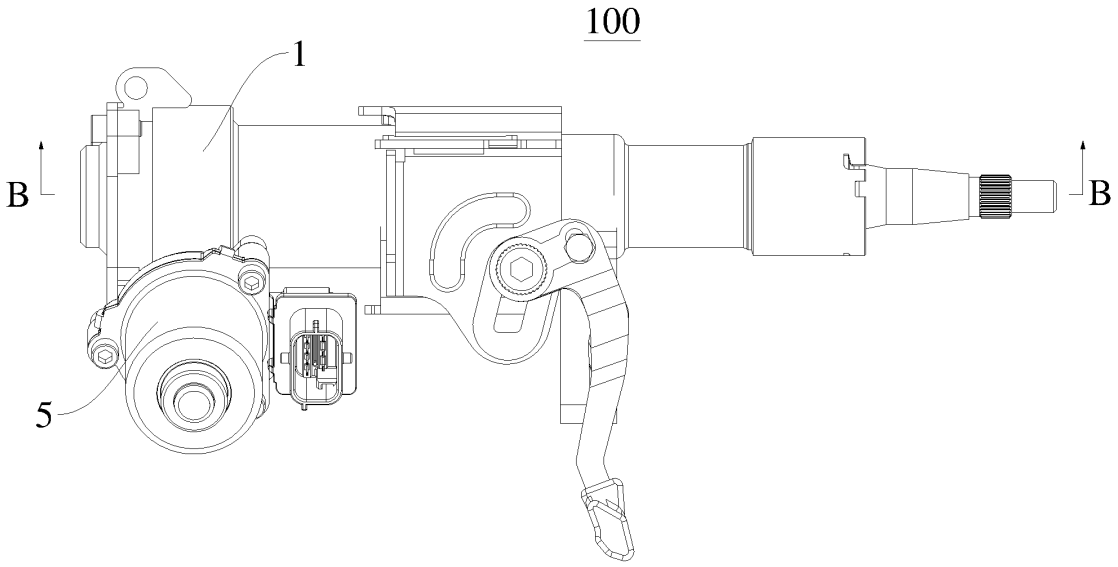


图 18

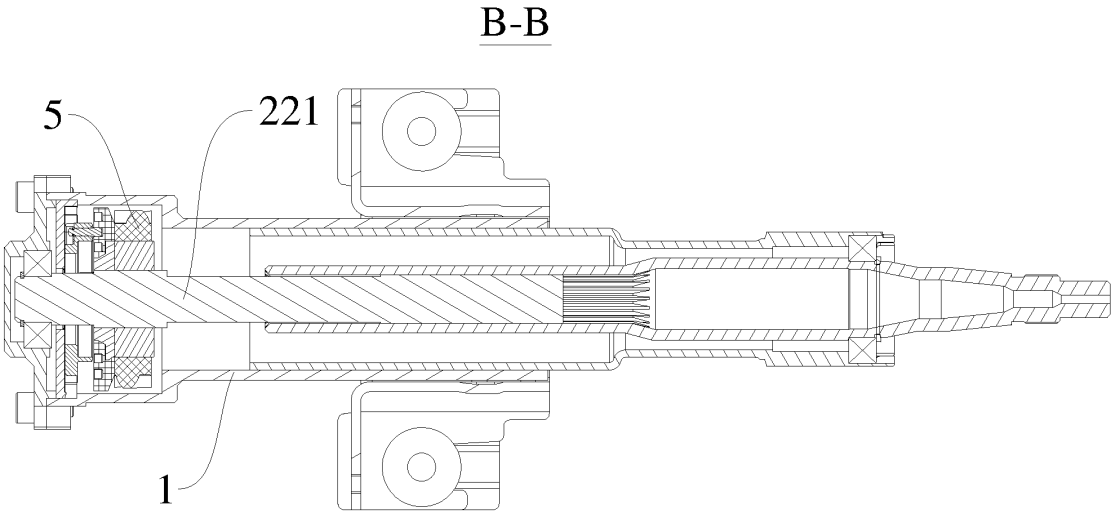


图 19

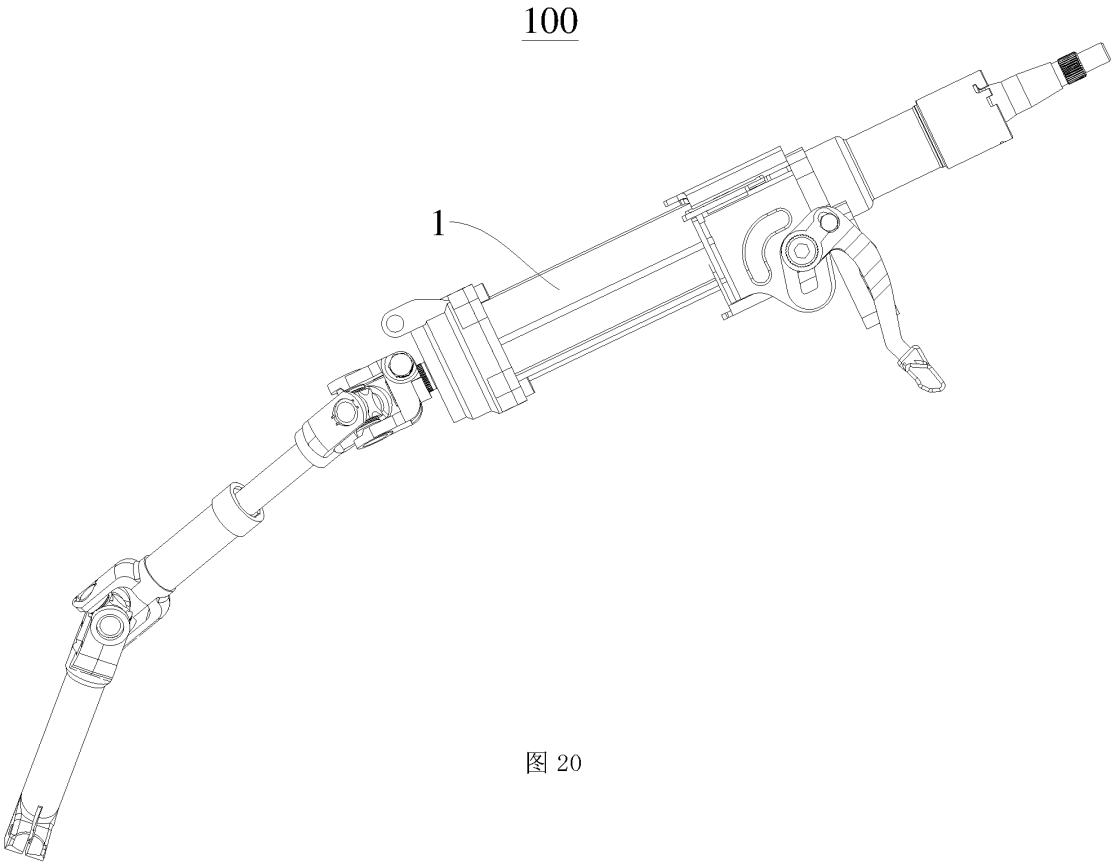


图 20

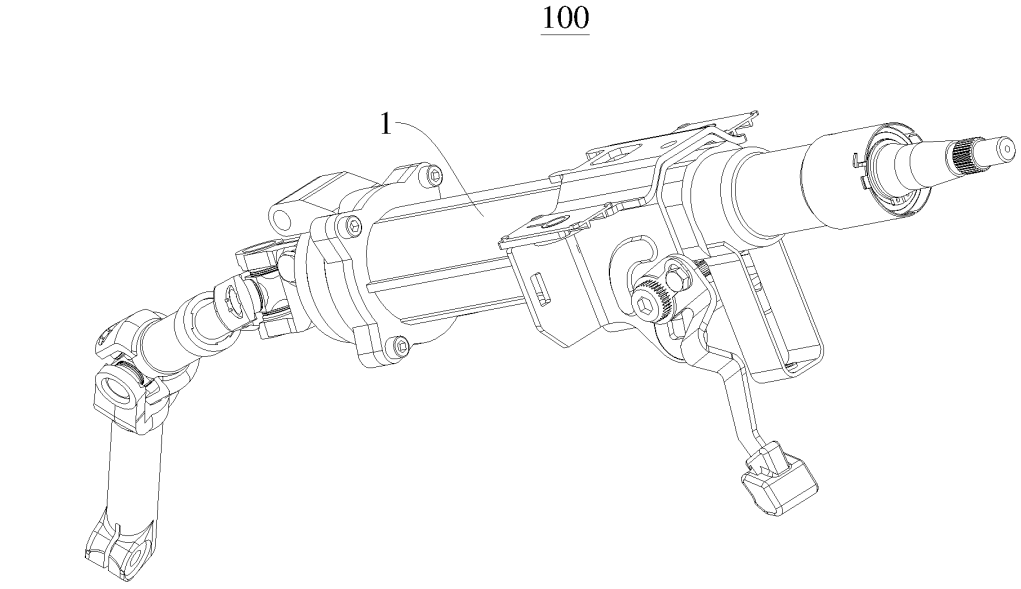


图 21

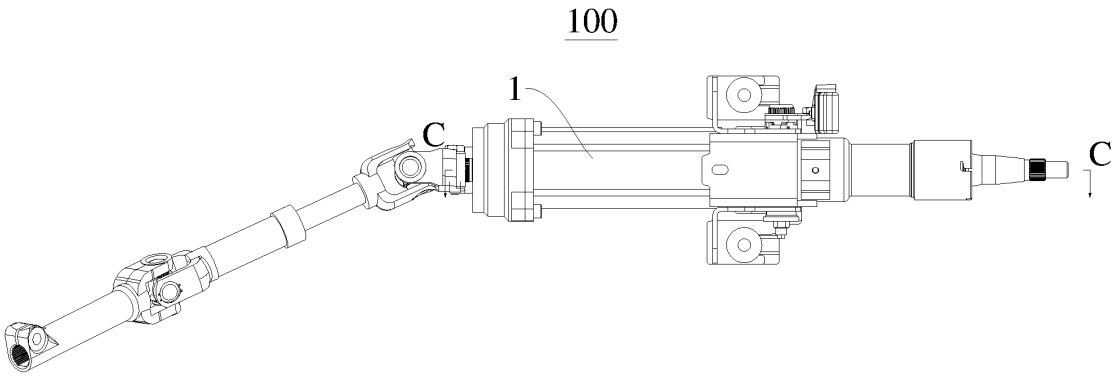


图 22

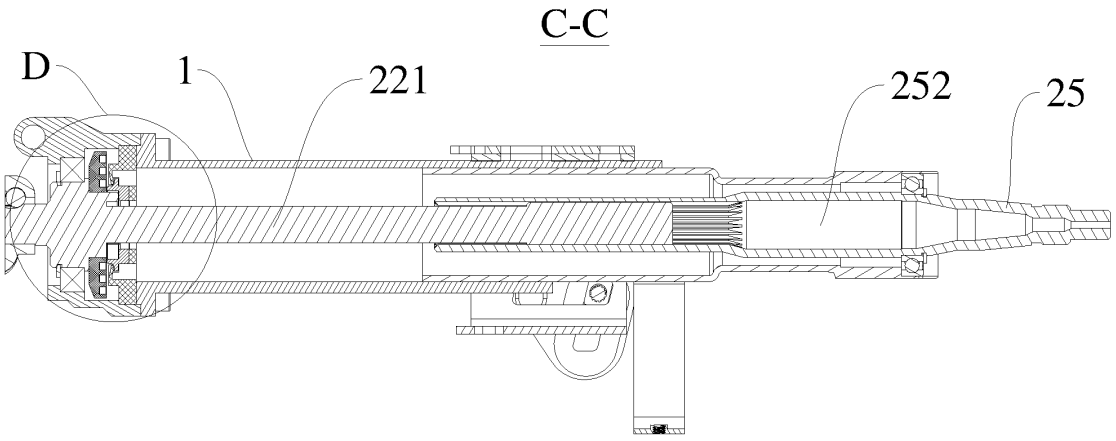


图 23

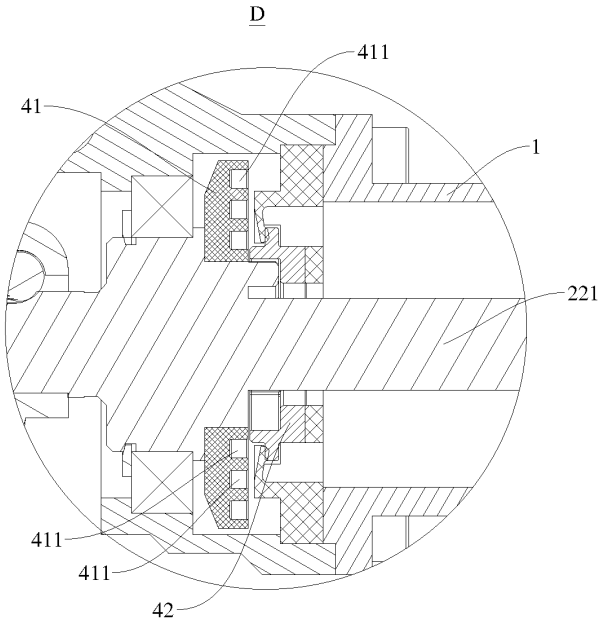


图 24

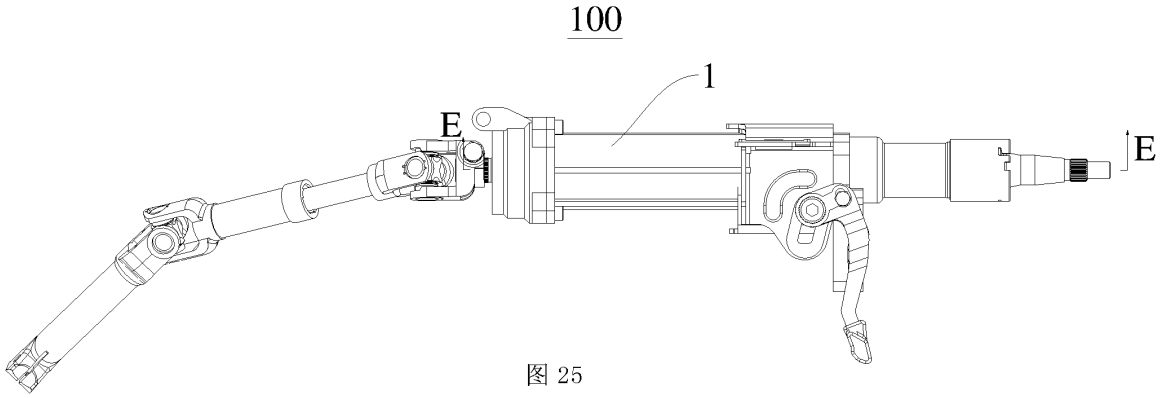


图 25

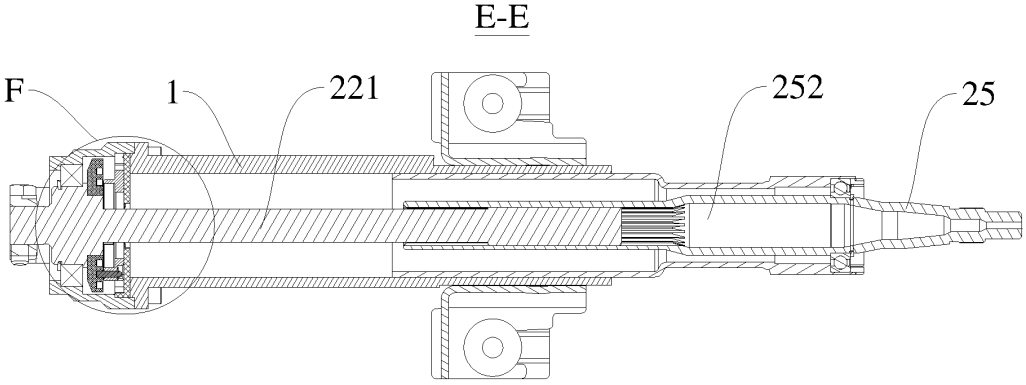


图 26

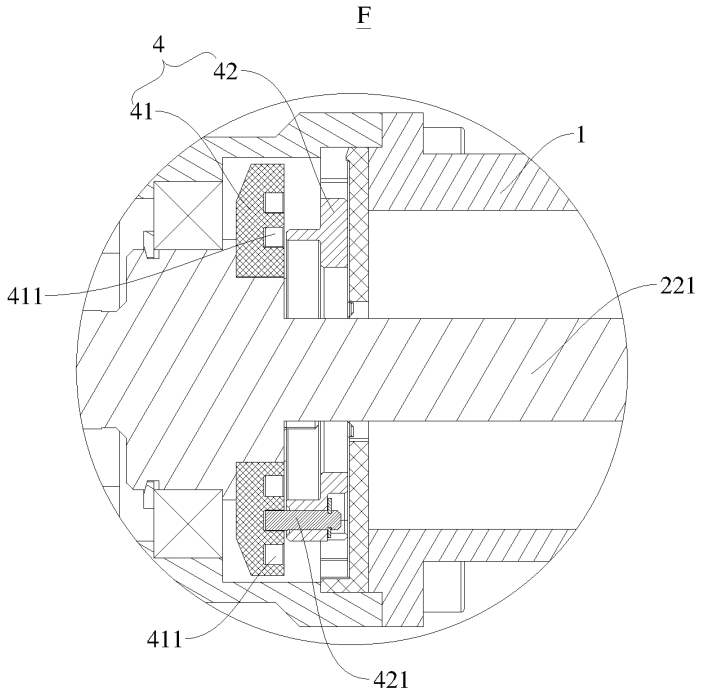


图 27

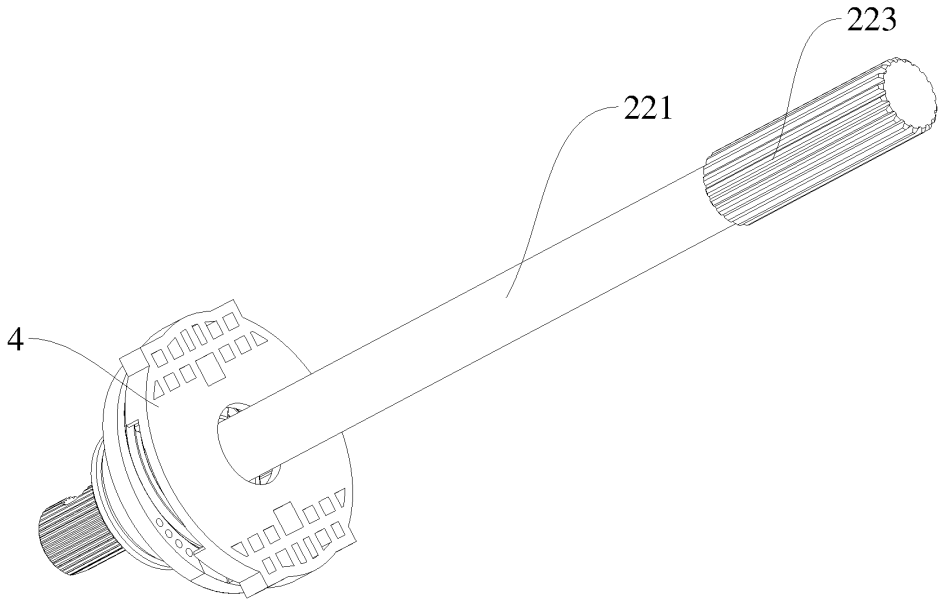


图 28

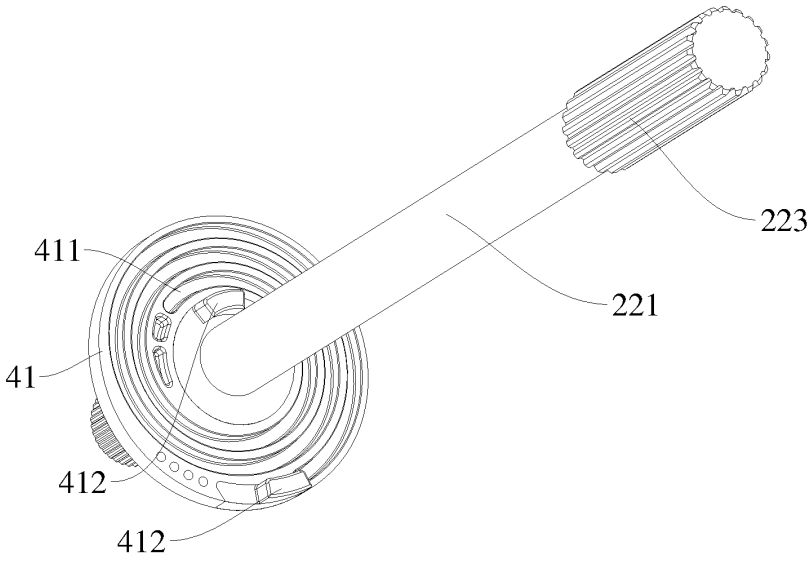


图 29

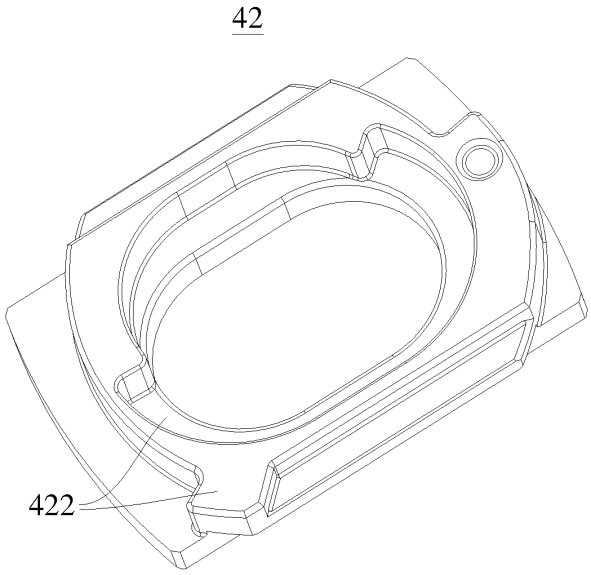


图 30

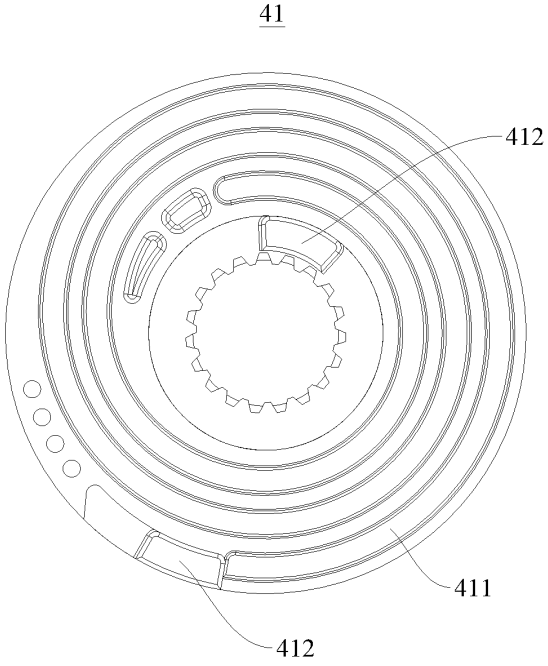


图 31

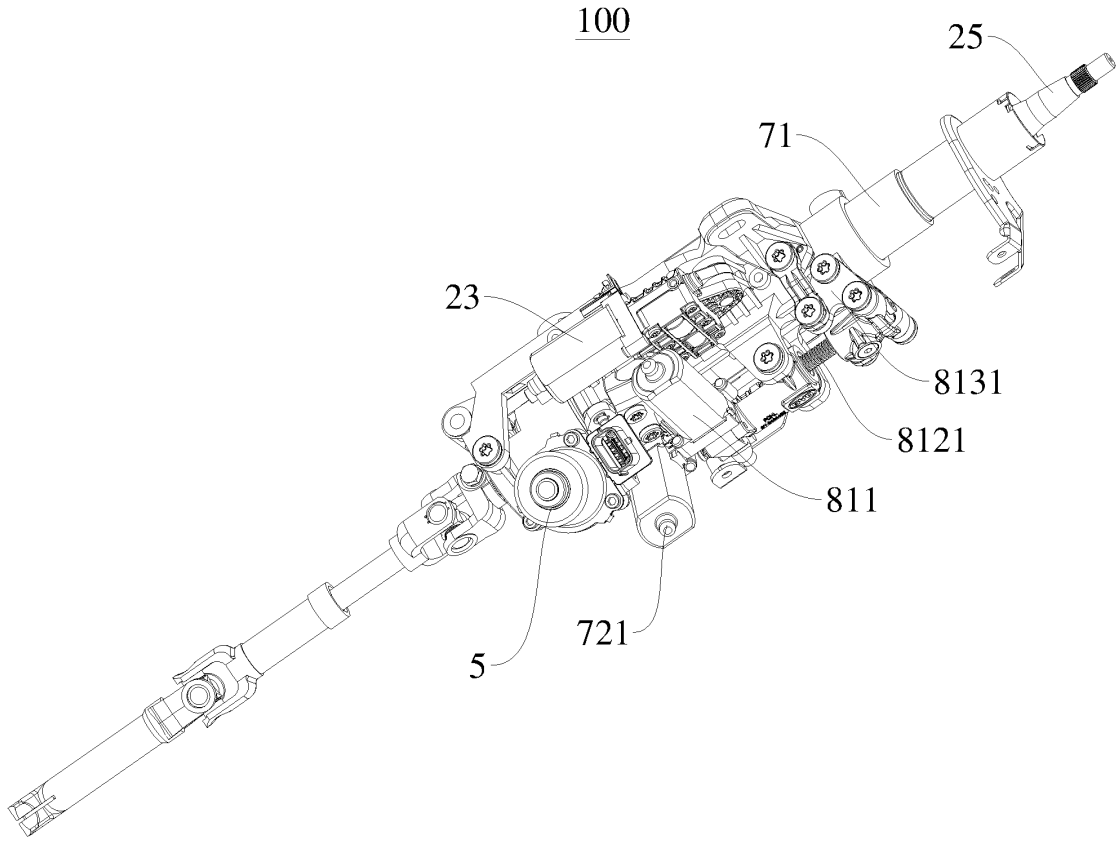


图 32

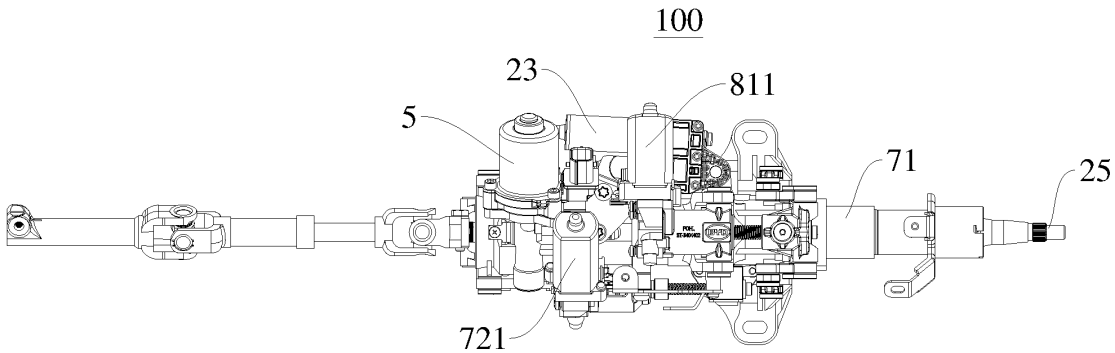


图 33

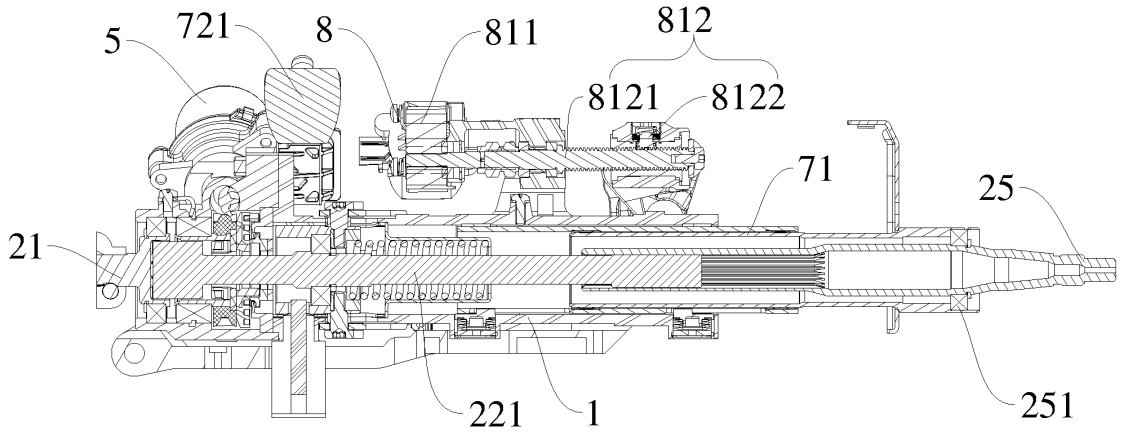
5
721
8
811
812
8121
8122
71
25
21
221
1
251

图 34

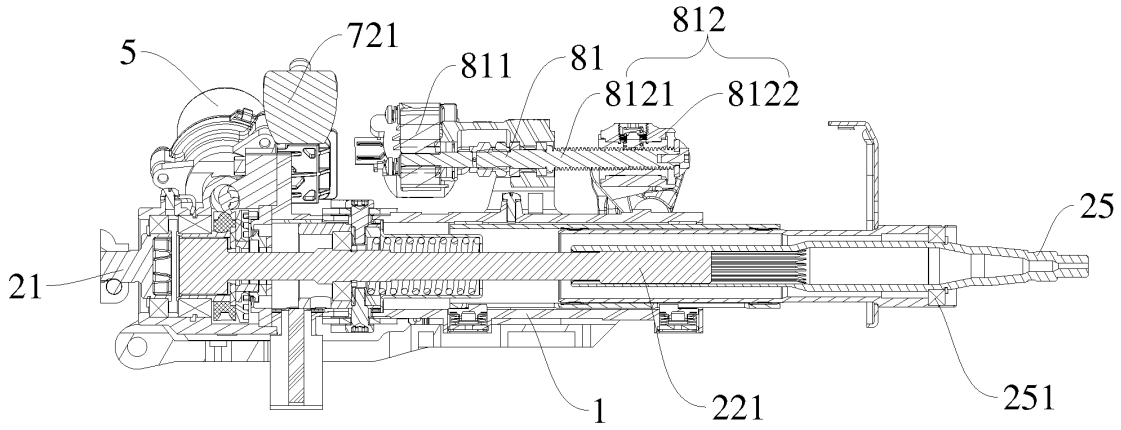
5
721
811
81
812
8121
8122
25
21
1
221
251

图 35

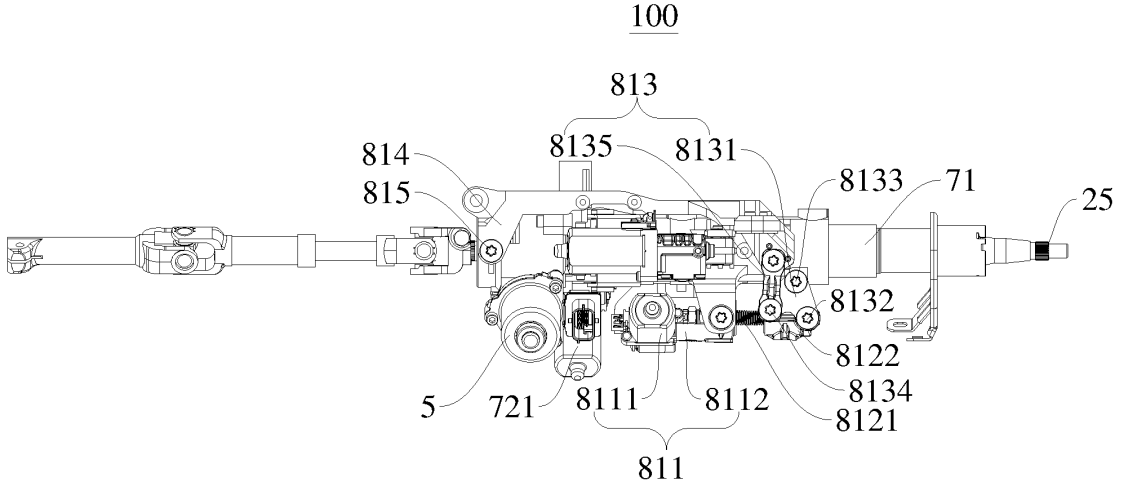
100
813
8135
8131
814
815
8133
71
25
8132
8122
8134
8121
5
721
8111
8112
811

图 36

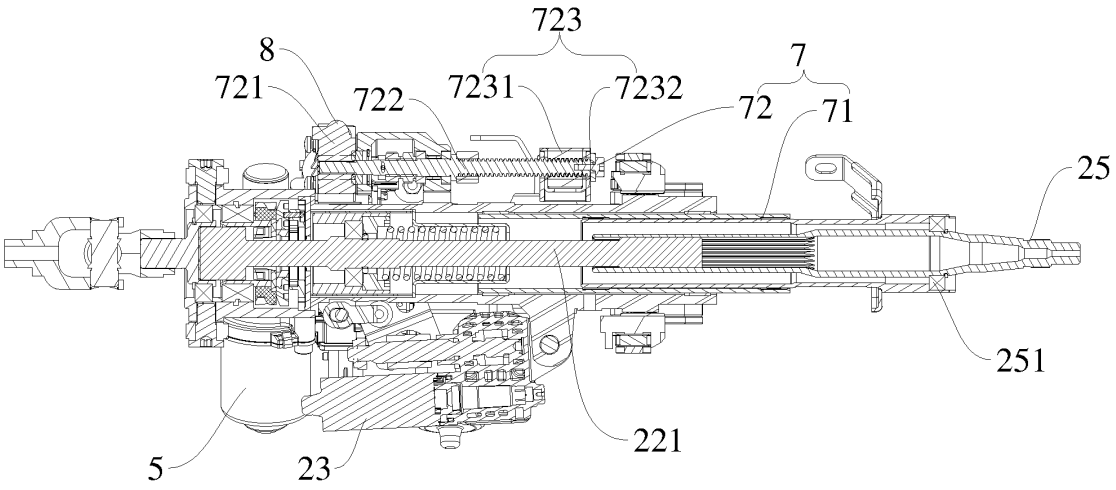
723
8
7
721
722
7231
7232
72
71
25
251
221
5
23

图 37

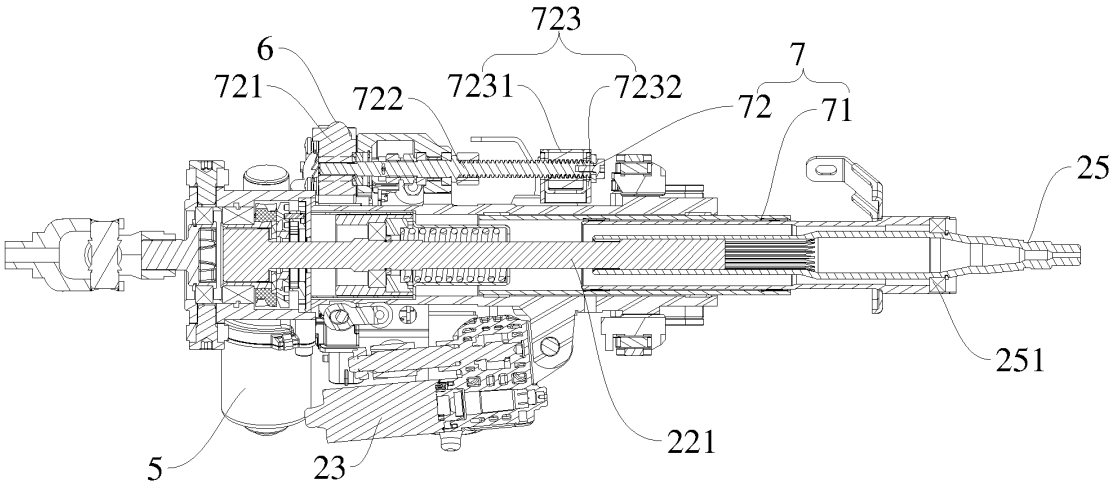
723
6
7
721
722
7231
7232
72
71
25
251
221
5
23

图 38

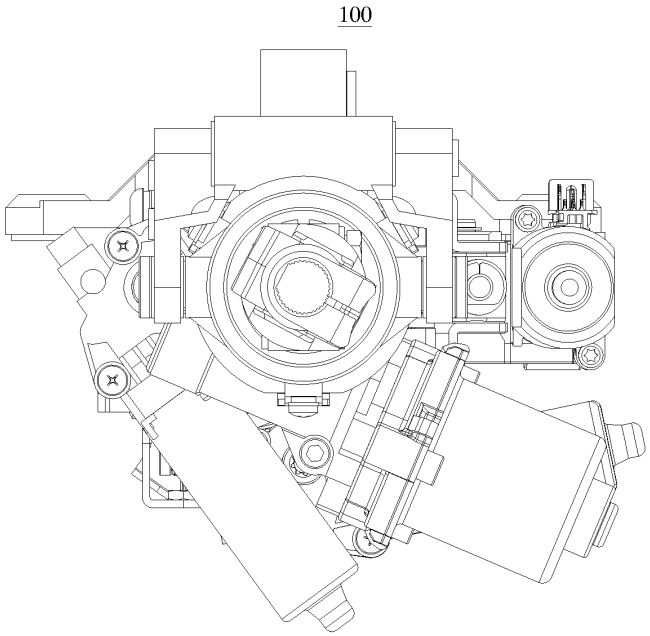


图 39

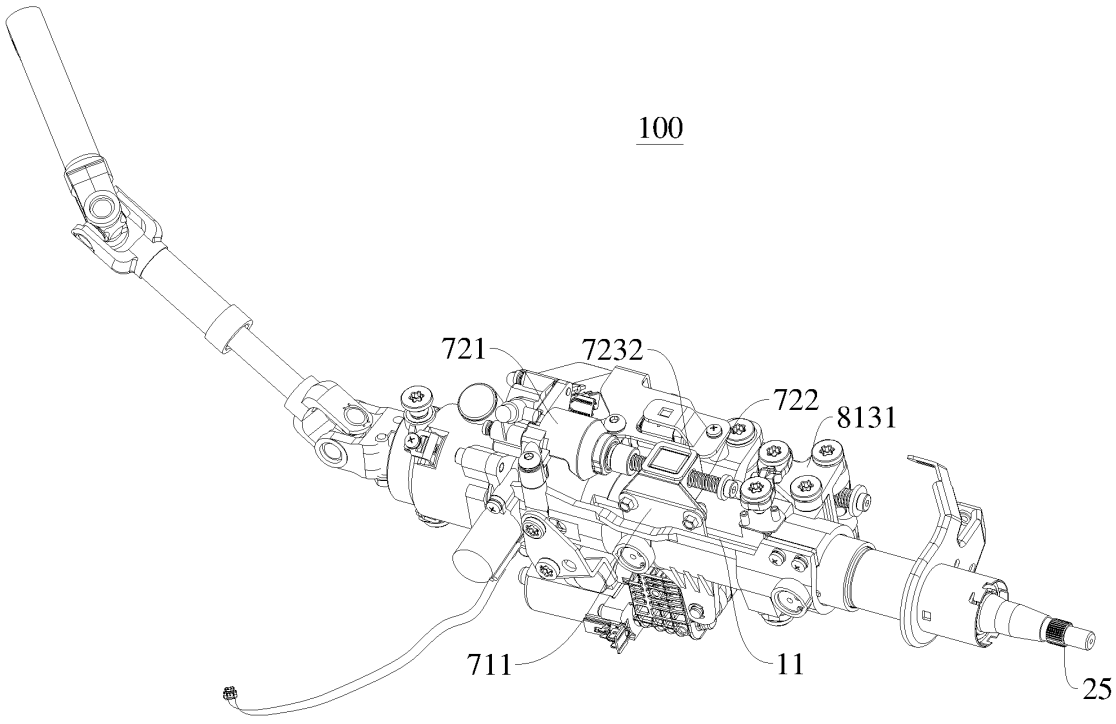


图 40