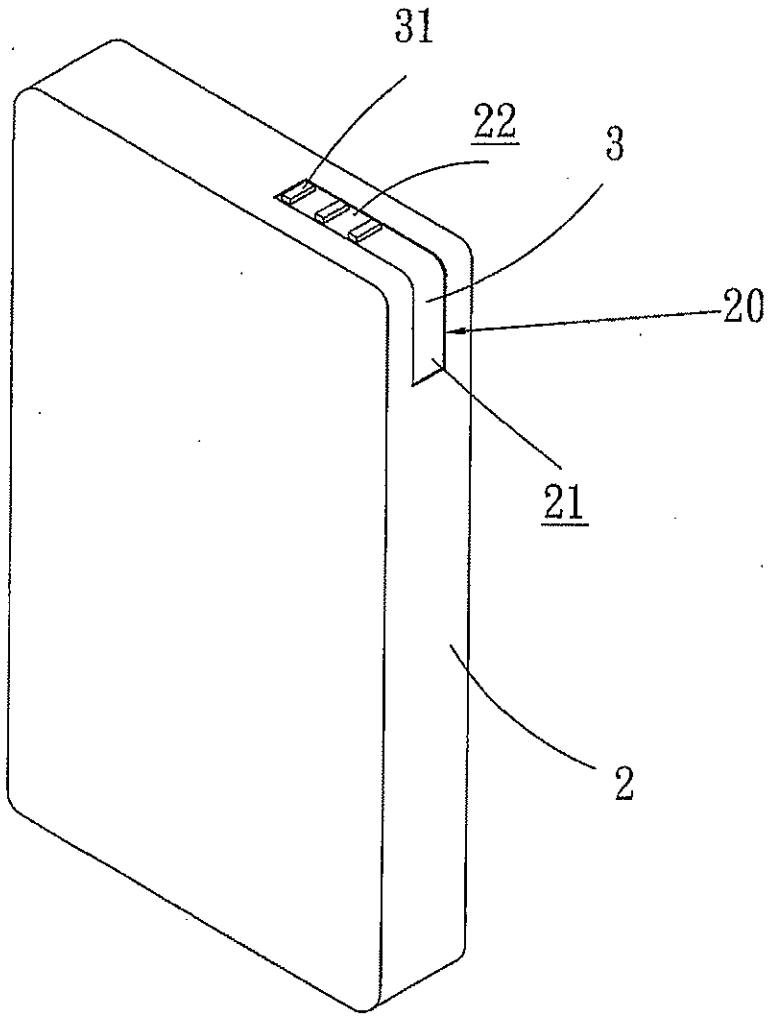

FIG.1

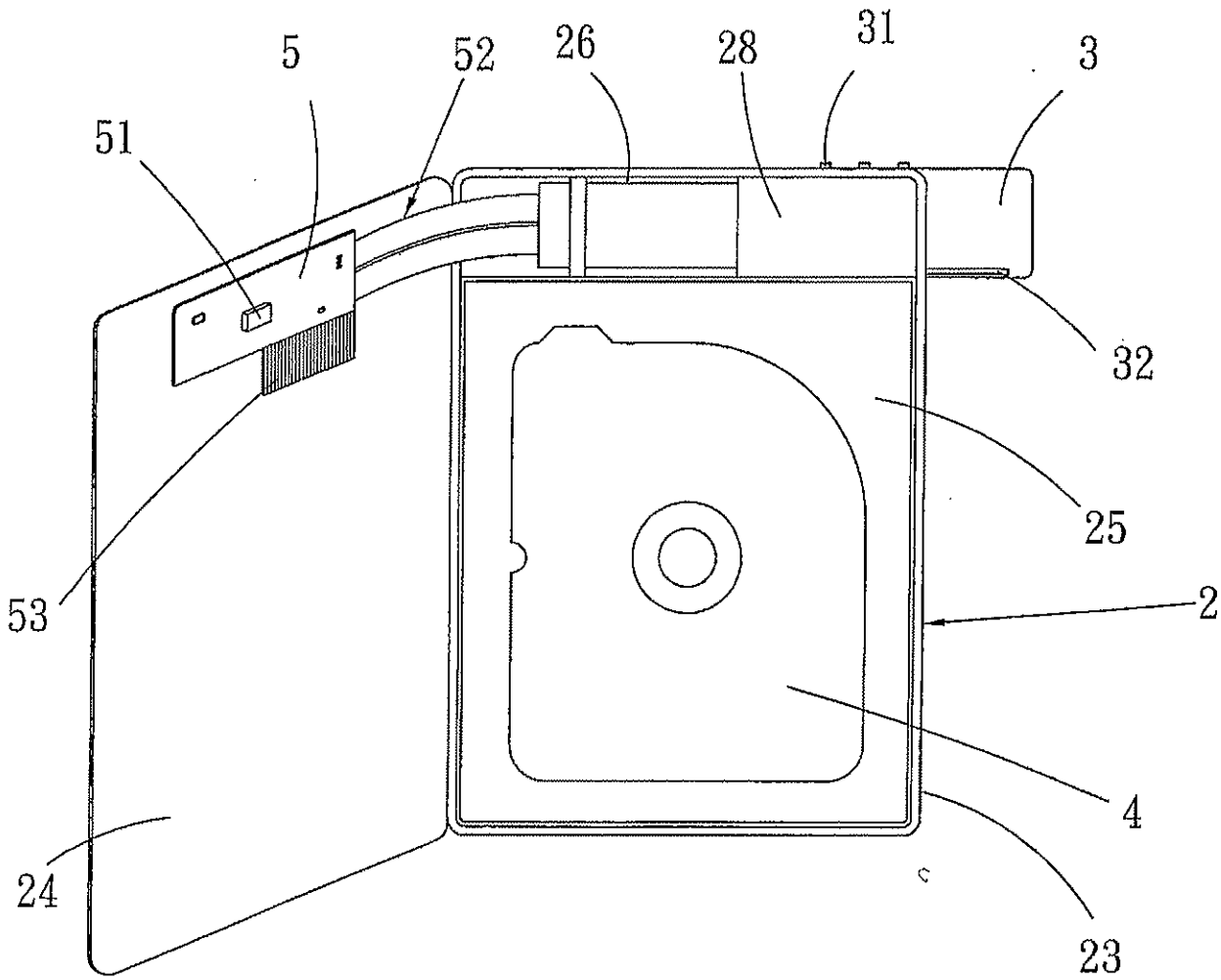

FIG.2

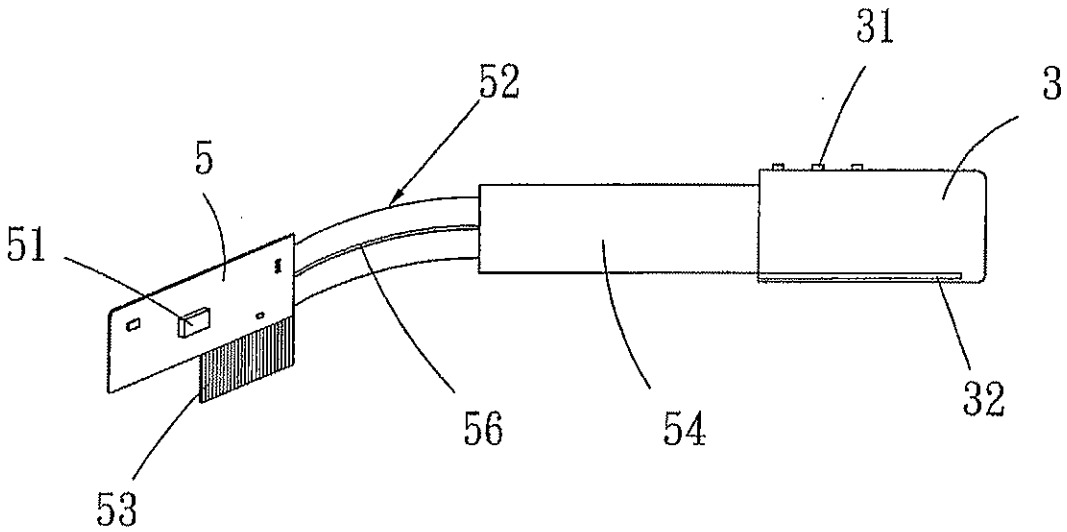

FIG.3

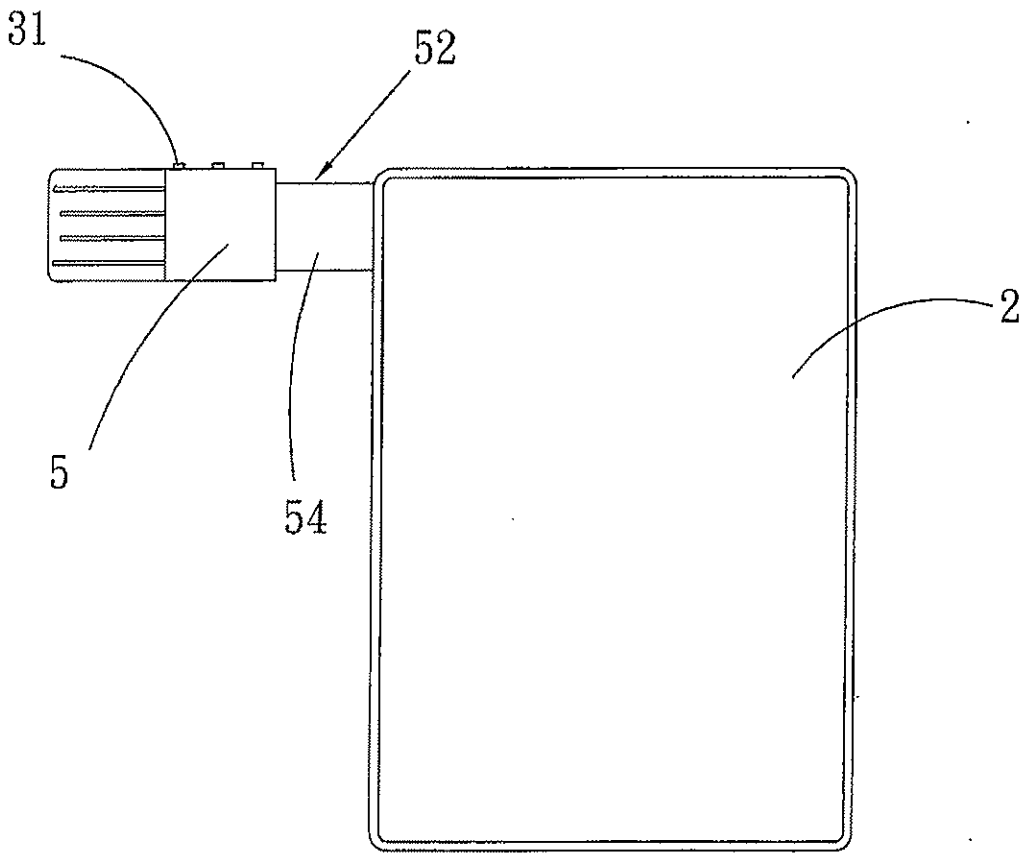

FIG.4