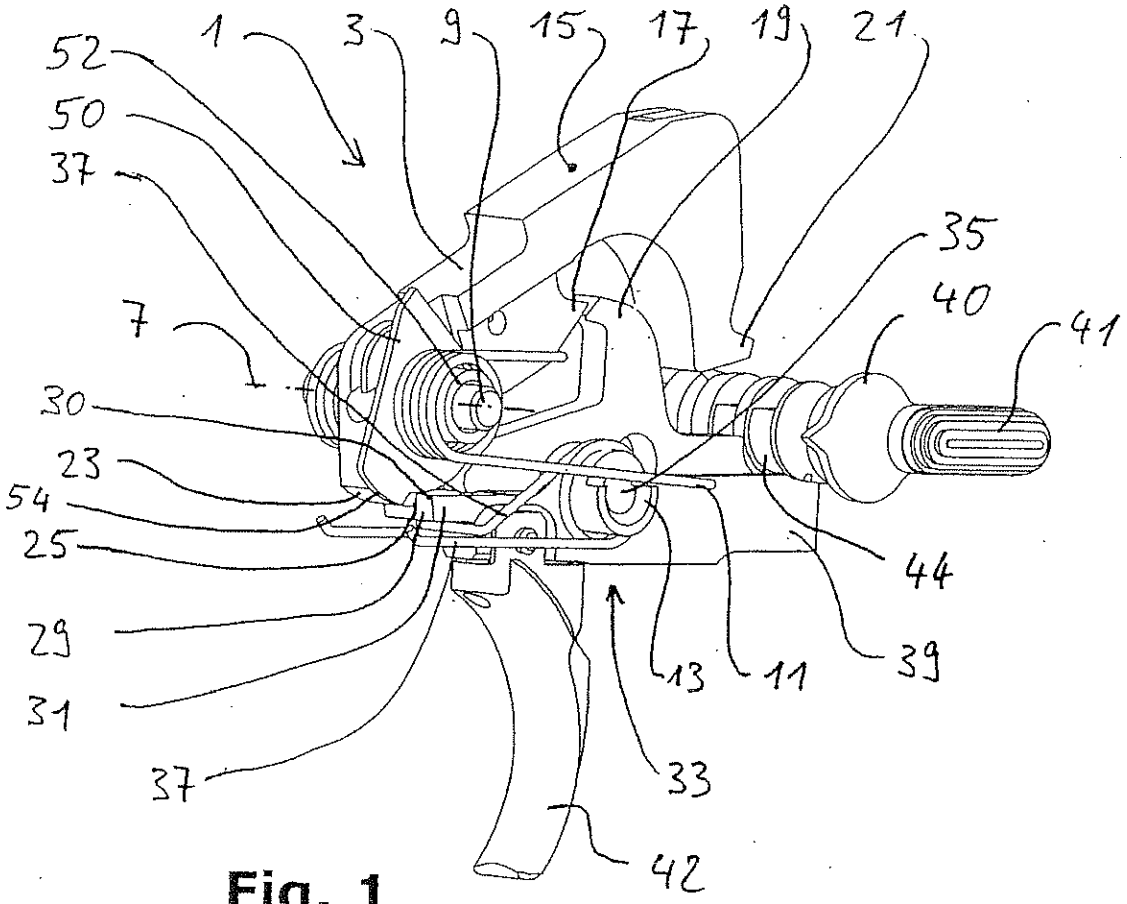
52
50
37
1
3
9
15
17
19
21
35
40
41
7
30
23
54
25
29
31
37
44
39
13
11
33
42

Fig. 1

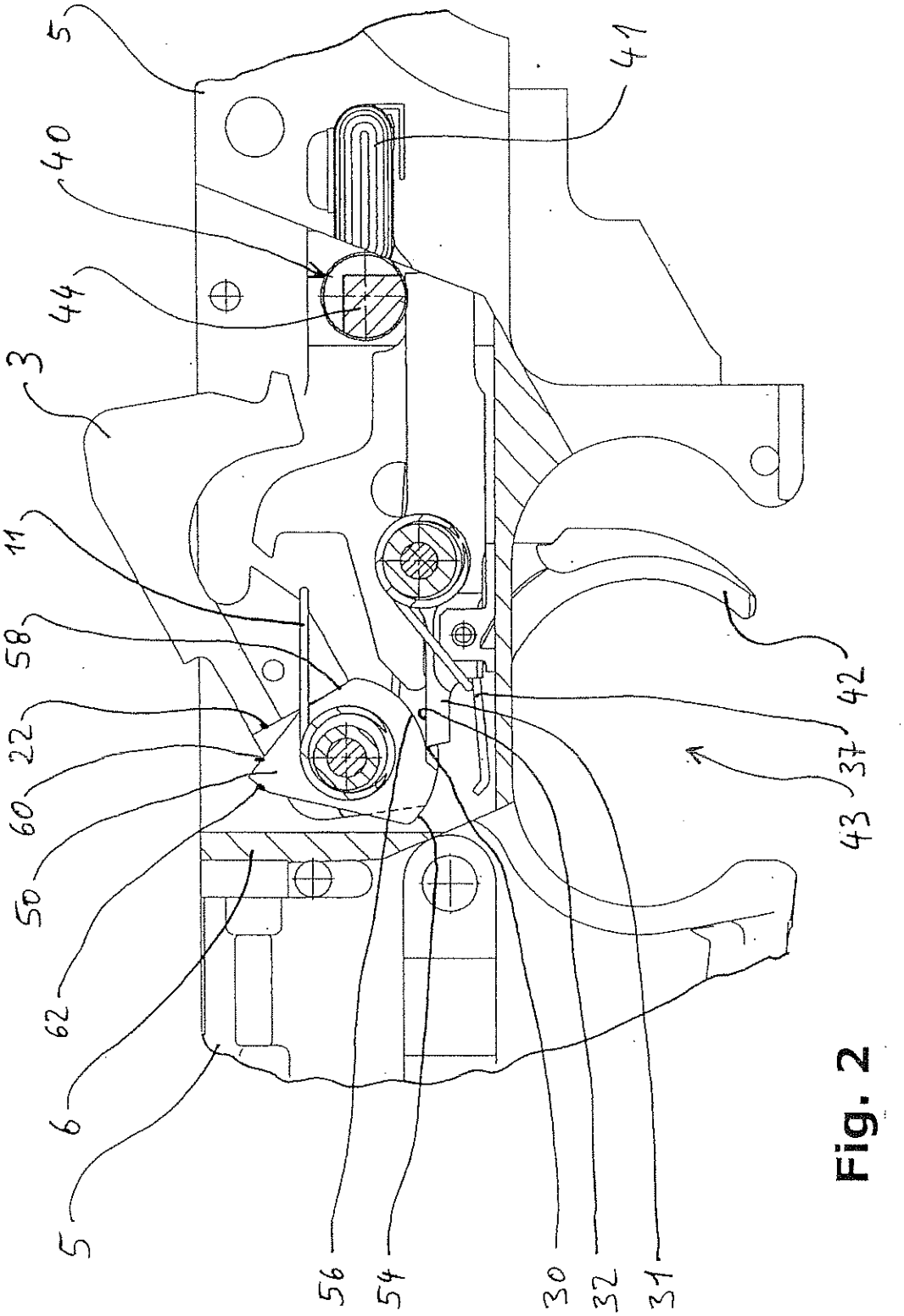

Fig. 2

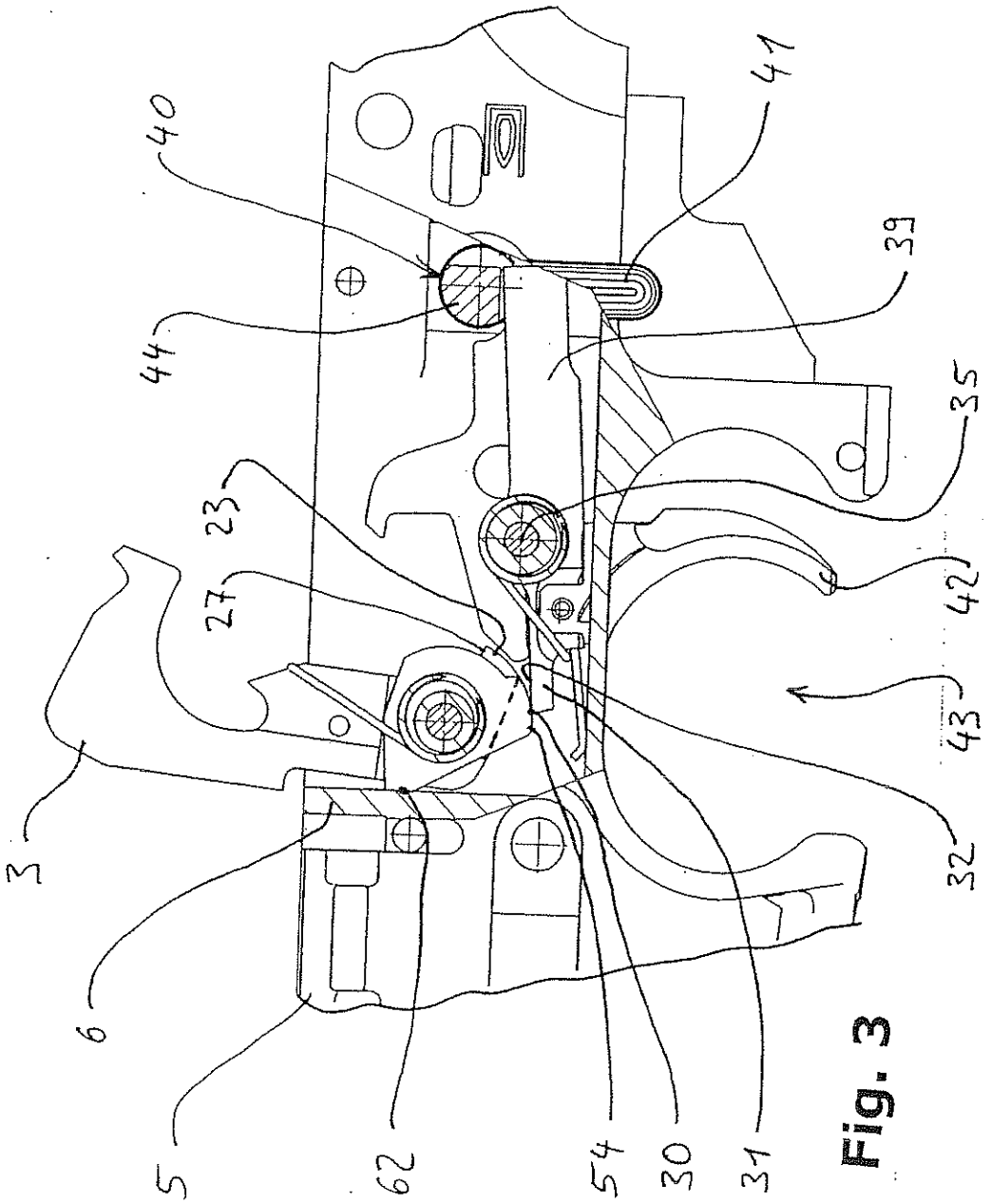

Fig. 3

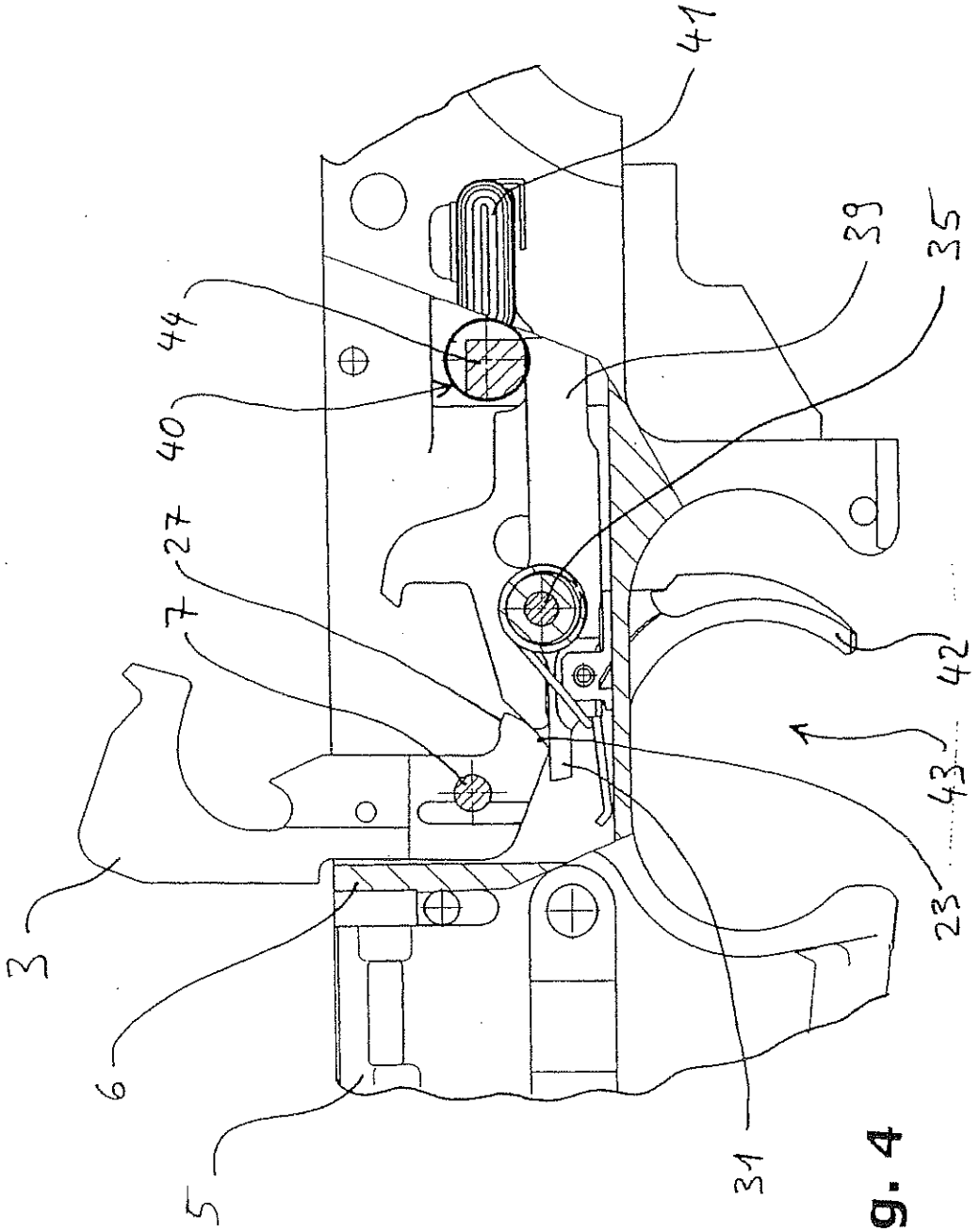

Fig. 4

515

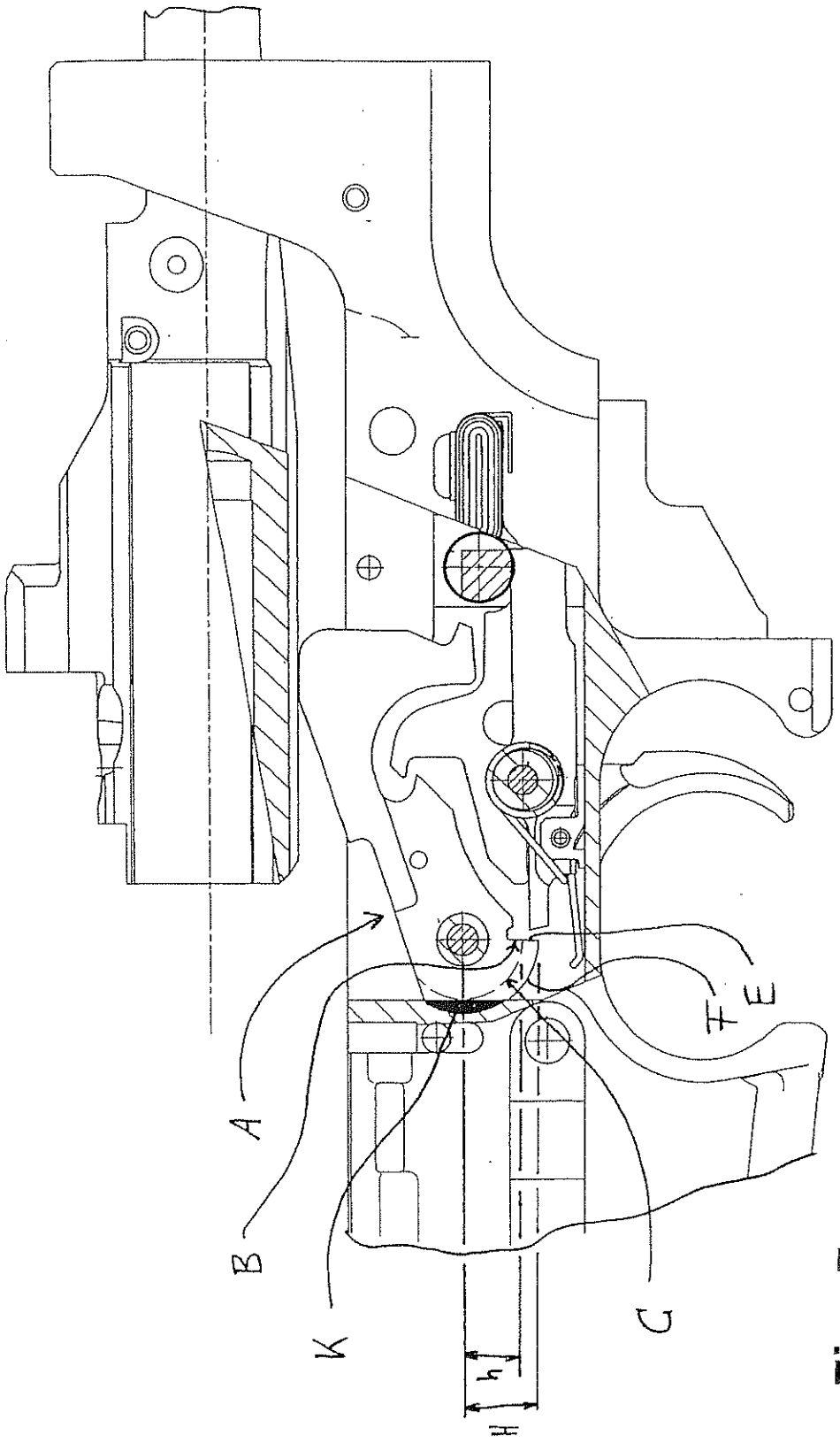

Fig. 5