2004038931

16 JUL 2004



*162162*

(12) NACH DEM VERTRAG ÜBER DIE INTERNATIONALE ZUSAMMENARBEIT AUF DEM GEBIET DES PATENTWESENS (PCT) VERÖFFENTLICHTE INTERNATIONALE ANMELDUNG

(19) Weltorganisation für geistiges Eigentum
Internationales Büro

(43) Internationales Veröffentlichungsdatum
24. Juli 2003 (24.07.2003)

PCT

(10) Internationale Veröffentlichungsnummer
WO 03/060346 A1

(51) Internationale Patentklassifikation[7]: F16G 13/16

(21) Internationales Aktenzeichen: PCT/EP03/00139

(22) Internationales Anmeldedatum:
9. Januar 2003 (09.01.2003)

(25) Einreichungssprache: Deutsch

(26) Veröffentlichungssprache: Deutsch

(30) Angaben zur Priorität:
02/00607 18. Januar 2002 (18.01.2002) FR

(71) Anmelder *(für alle Bestimmungsstaaten mit Ausnahme von US)*: **KABELSCHLEPP GMBH** [DE/DE]; Marienborner Strasse 75, 57074 Siegen (DE).

(72) Erfinder; und

(75) Erfinder/Anmelder *(nur für US)*: **WORMS, Jean, Jack** [FR/FR]; 8 Avenue Saint Marie, F-94160 Saint Mande (FR).

(74) Anwalt: **NEUMANN, Ditmar**; Kahlhöfer Neumann Herzog Fiesser, Karlstrasse 76, 40210 Düsseldorf (DE).

(81) Bestimmungsstaaten *(national)*: AE, AG, AL, AM, AT, AU, AZ, BA, BB, BG, BR, BY, BZ, CA, CH, CN, CO, CR, CU, CZ, DE, DK, DM, DZ, EC, EE, ES, FI, GB, GD, GE, GH, GM, HR, HU, ID, IL, IN, IS, JP, KE, KG, KP, KR, KZ, LC, LK, LR, LS, LT, LU, LV, MA, MD, MG, MK, MN, MW, MX, MZ, NO, NZ, OM, PH, PL, PT, RO, RU, SC, SD, SE, SG, SK, SL, TJ, TM, TN, TR, TT, TZ, UA, UG, US, UZ, VC, VN, YU, ZA, ZM, ZW.

*[Fortsetzung auf der nächsten Seite]*

(54) Title: ENERGY GUIDING DEVICE WITH REDUCED FRICTION FORCES

(54) Bezeichnung: ENERGIEFÜHRUNGSVORRICHTUNG MIT REDUZIERTEN REIBUNGSKRÄFTEN

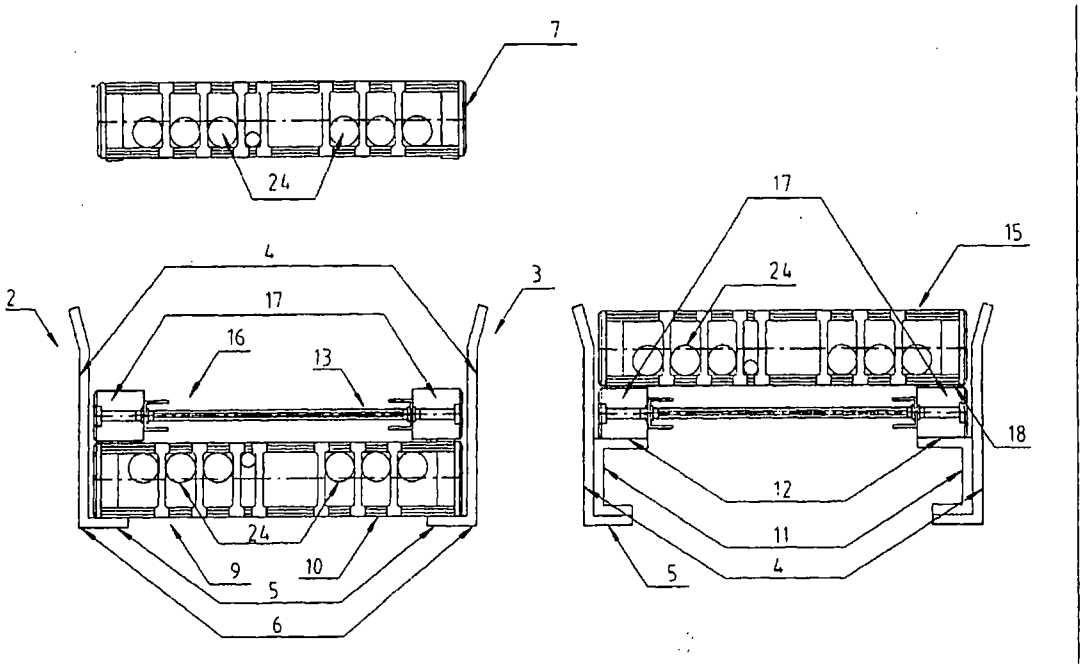


(57) Abstract: The aim of the invention is to reduce the friction forces during the movement of an energy guiding chain (7). To this end, at least one mobile means (16) is arranged between the upper strand (15) and the lower strand (9). Said means interacts with the upper strand in such a way that it is only driven by the upper strand while it interacts with the same.

(57) Zusammenfassung: Zur Reduktion der Reibungskräfte während der Bewegung einer Energiefuehrungsdiskette (7) wird vorgeschlagen, dass zwischen dem Obertrum (15) und dem Untertrum (9) wenigstens ein bewegliches Mittel (16) angeordnet wird, wobei das Mittel mit dem Obertrum in einer Wirkverbindung steht, so dass während des Bestehens der Wirkverbindung das Mittel lediglich durch den Obertrum mitbewegt wird.

WO 03/060346 A1



*ACTION*

(84) **Bestimmungsstaaten** *(regional)*: ARIPO-Patent (GH, GM, KE, LS, MW, MZ, SD, SL, SZ, TZ, UG, ZM, ZW), eurasisches Patent (AM, AZ, BY, KG, KZ, MD, RU, TJ, TM), europäisches Patent (AT, BE, BG, CH, CY, CZ, DE, DK, EE, ES, FI, FR, GB, GR, HU, IE, IT, LU, MC, NL, PT, SE, SI, SK, TR), OAPI-Patent (BF, BJ, CF, CG, CI, CM, GA, GN, GQ, GW, ML, MR, NE, SN, TD, TG).

**Veröffentlicht:**
— *mit internationalem Recherchenbericht*

*Zur Erklärung der Zweibuchstaben-Codes und der anderen Abkürzungen wird auf die Erklärungen ("Guidance Notes on Codes and Abbreviations") am Anfang jeder regulären Ausgabe der PCT-Gazette verwiesen.*