Fig. 1

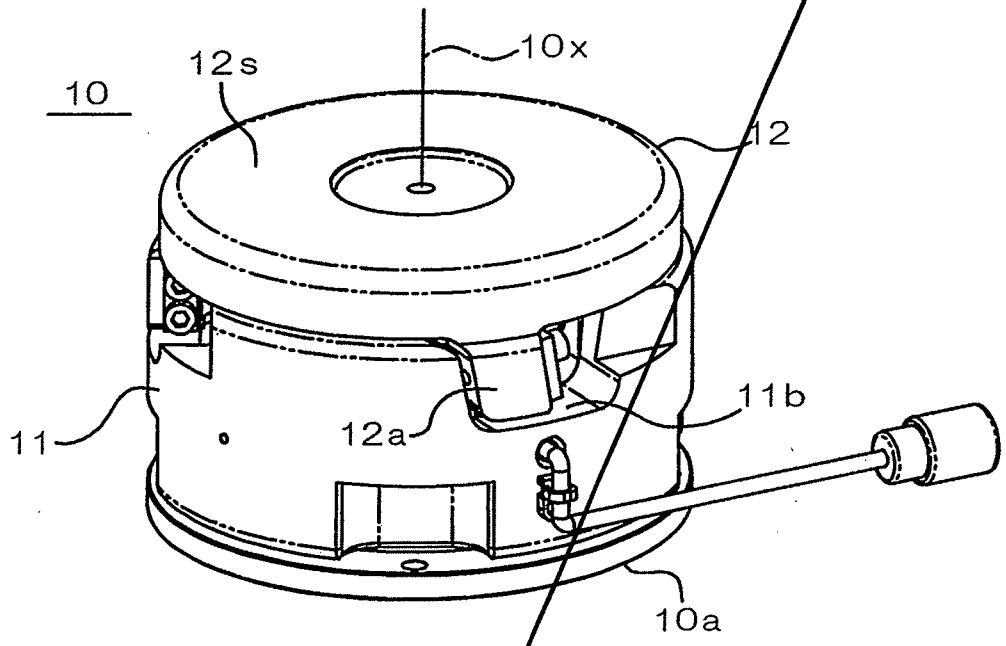
10
12s
10x
12
11
12a
11b
10a

Fig. 2

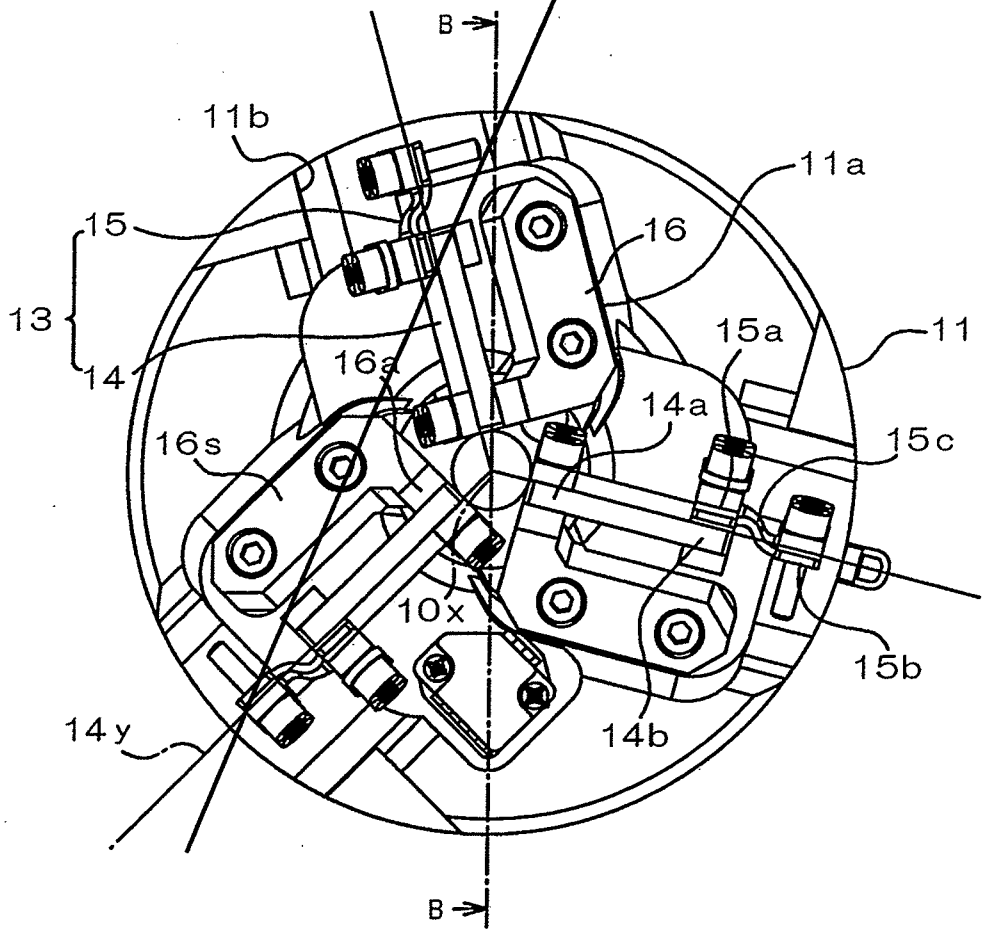
B
11b
11a
15
16
13
14
16a
15a
11
14a
16s
15c
10x
15b
14y
14b
B

Fig. 3

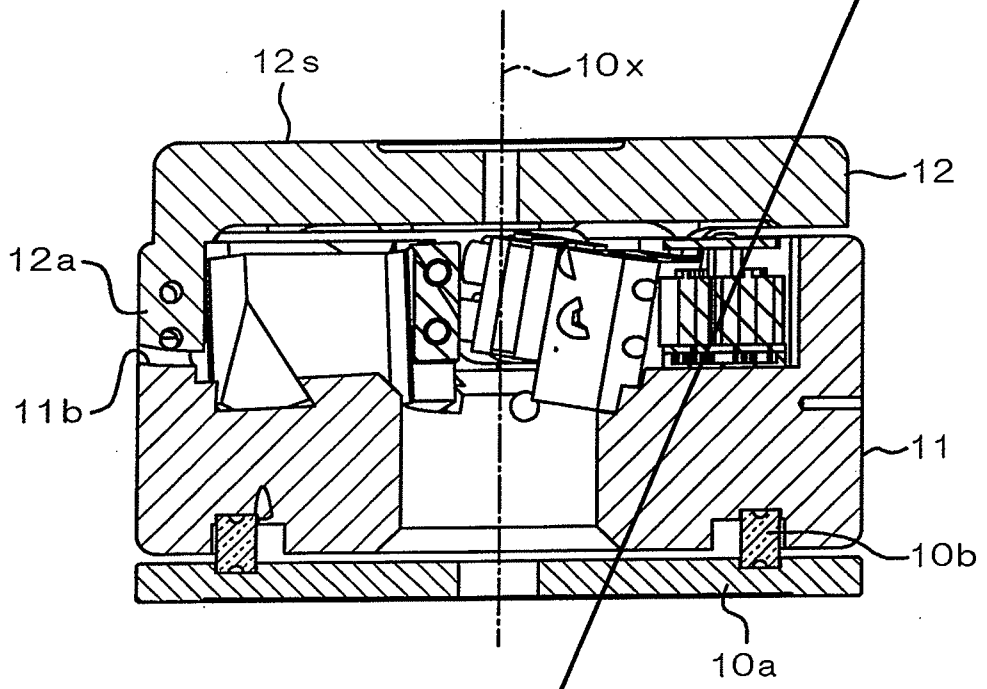

Fig. 4

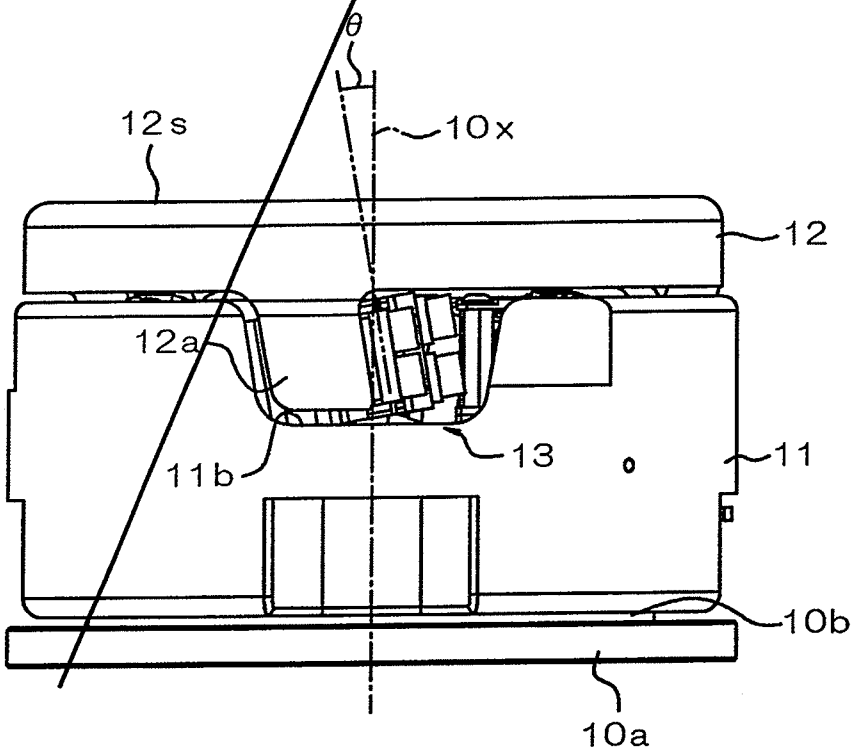

Fig. 5

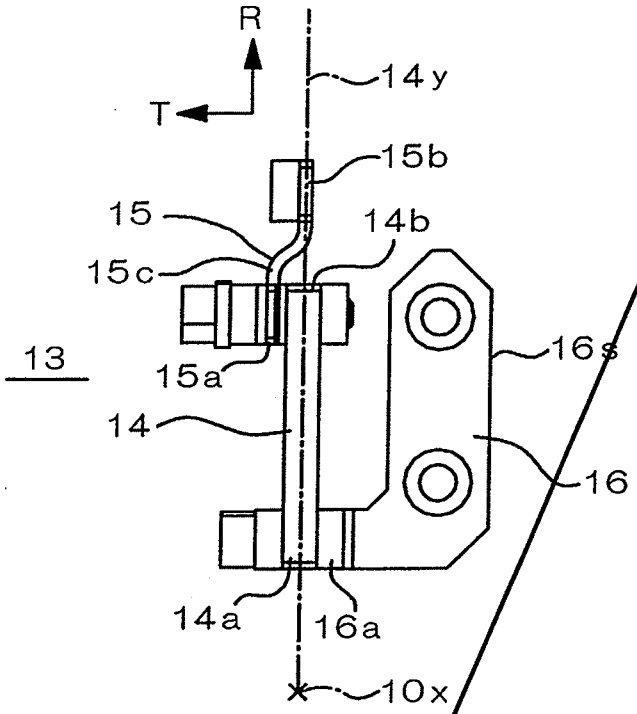
R
T
14y
15b
15
14b
15c
13
15a
16s
14
16
14a
16a
10x

Fig. 6

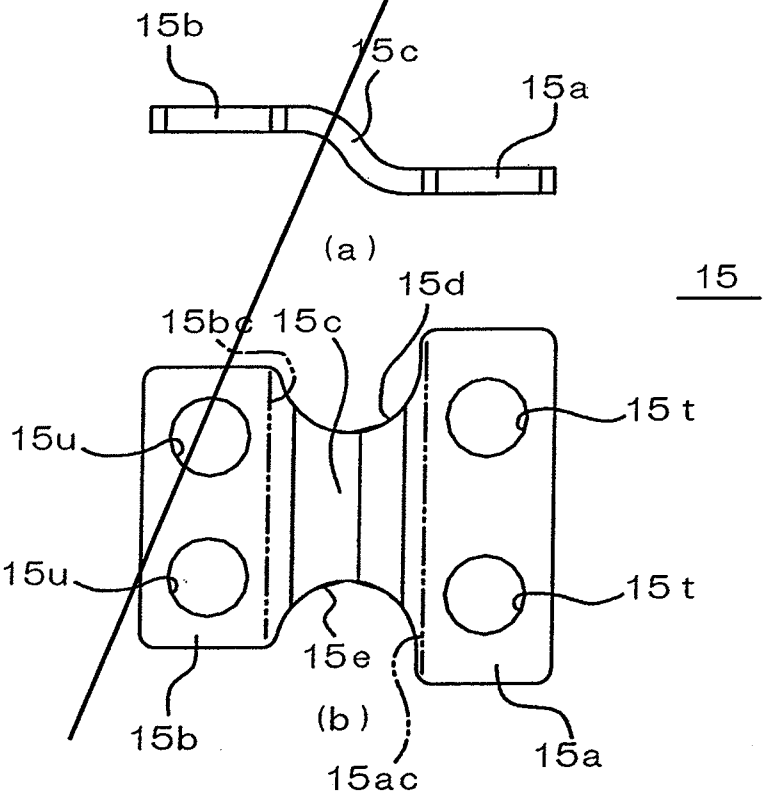
15b
15c
15a
(a)
15
15d
15bc
15c
15u
15t
15u
15t
15e
15b
(b)
15a
15ac

Fig. 7

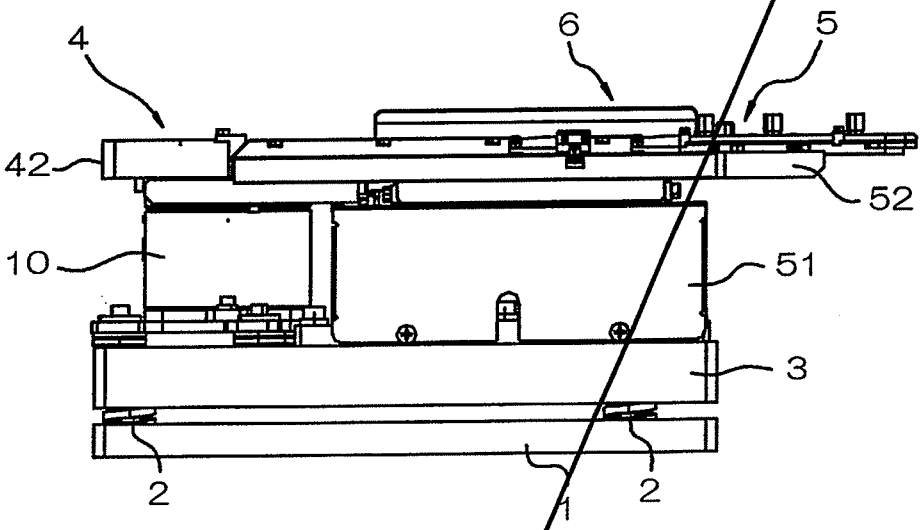

Fig. 8

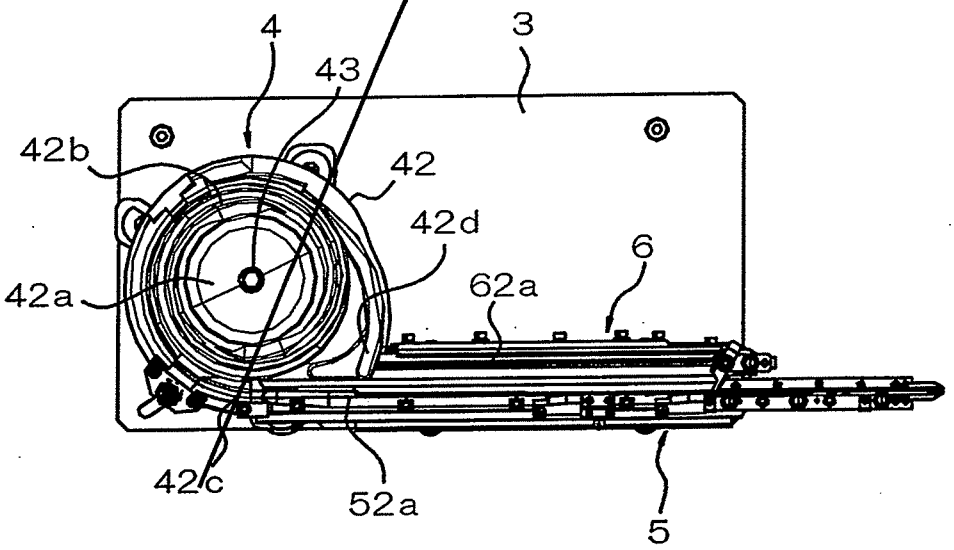

Fig.1

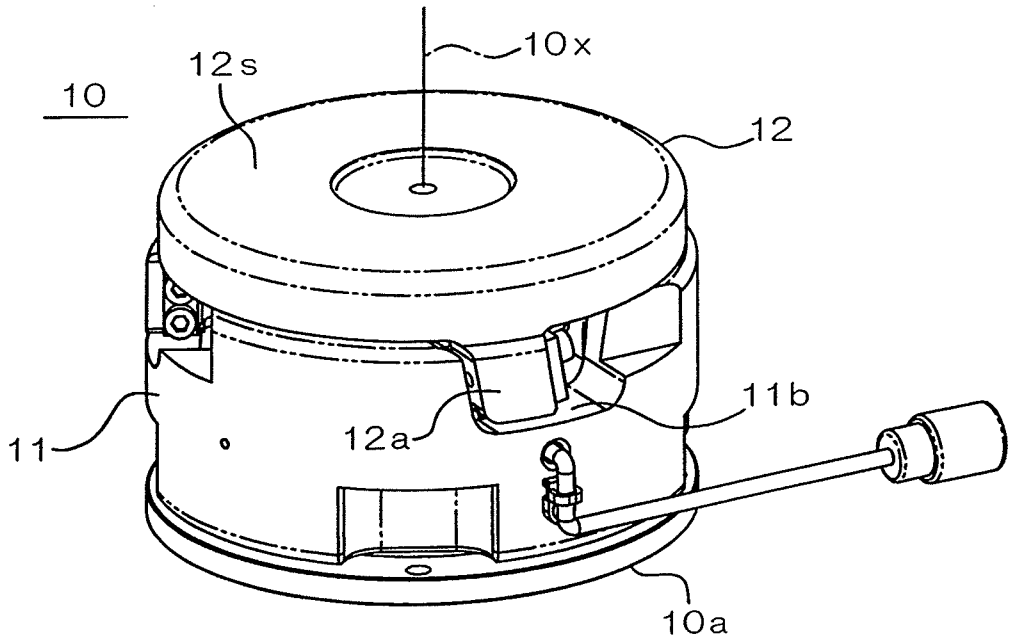
10
12s
10x
12
11b
11
12a
10a

Fig.2

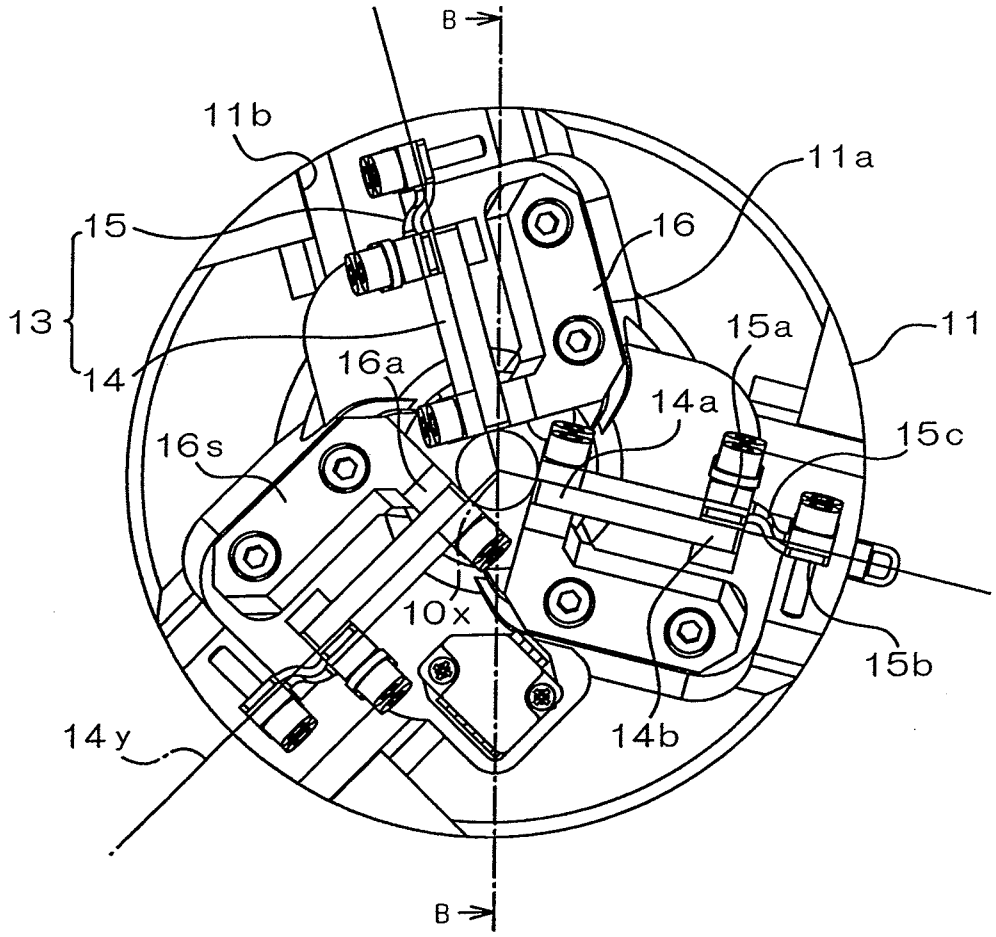
B
11b
11a
15
16
13
14
15a
11
16a
14a
16s
15c
10x
15b
14y
14b
B

Fig.3

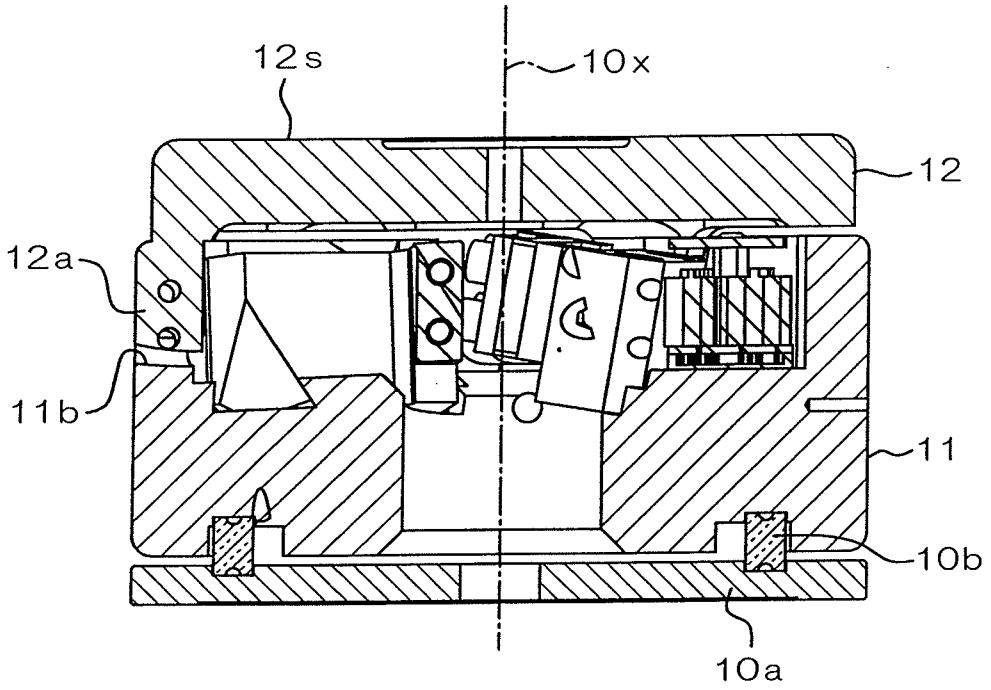

Fig.4

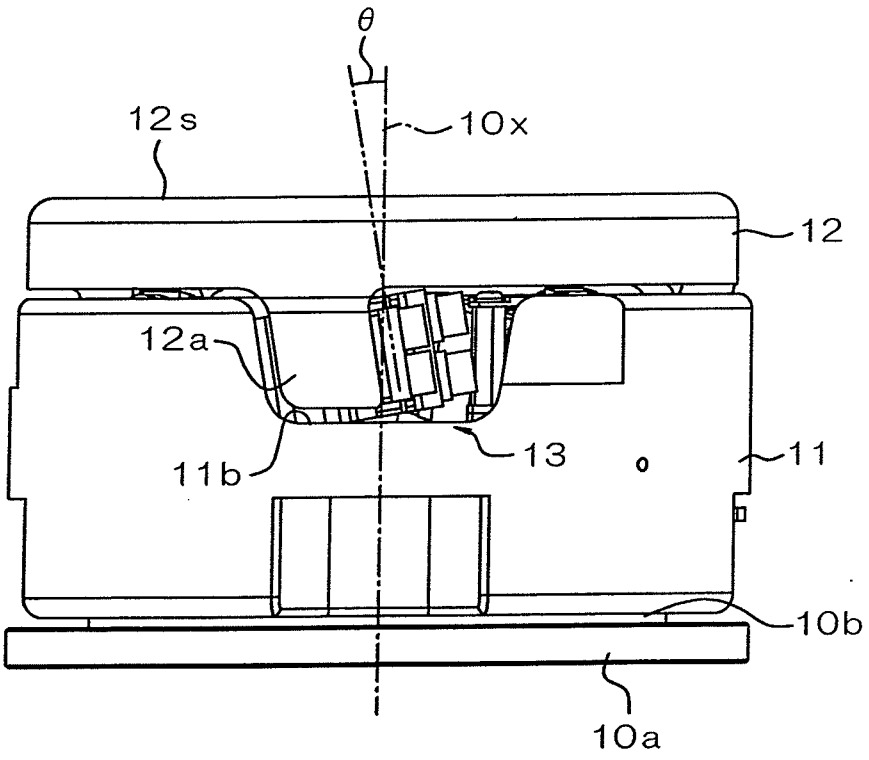

Fig.5

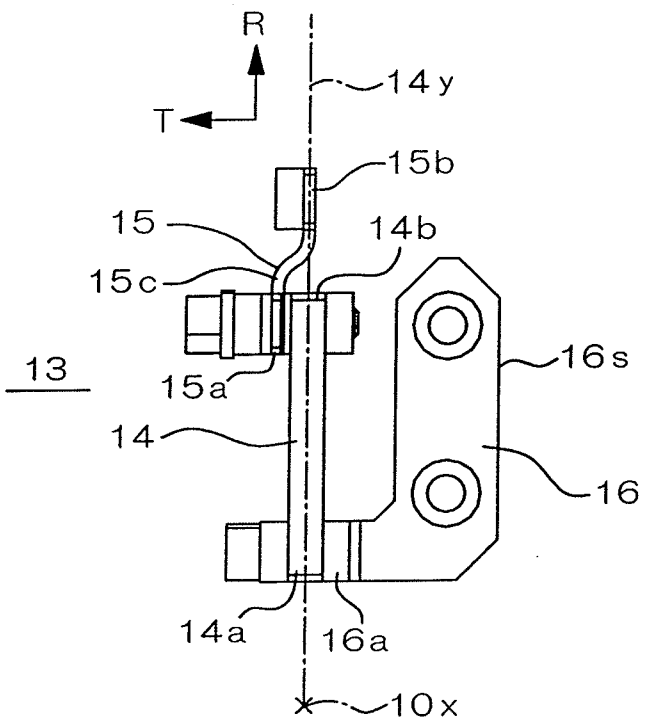
R
T
14y
15b
15
14b
15c
13
15a
16s
14
16
14a
16a
10x

Fig.6

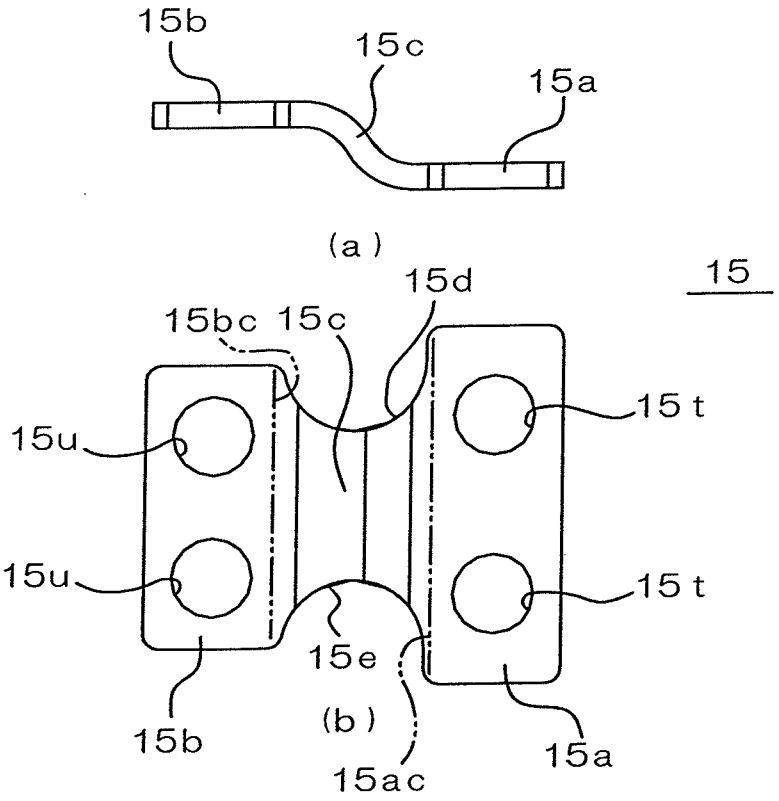
15b
15c
15a
(a)
15
15d
15bc
15c
15t
15u
15u
15t
15e
15b
(b)
15a
15ac

Fig.7

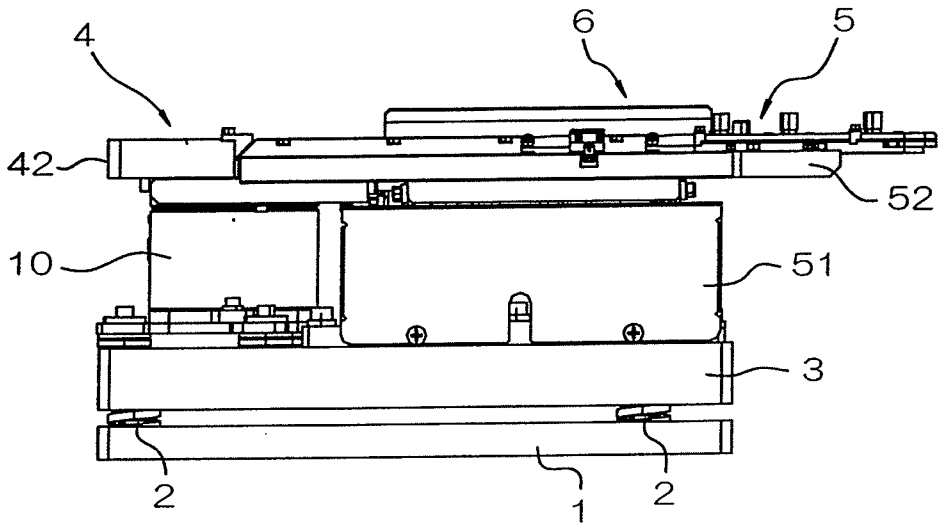

Fig.8

