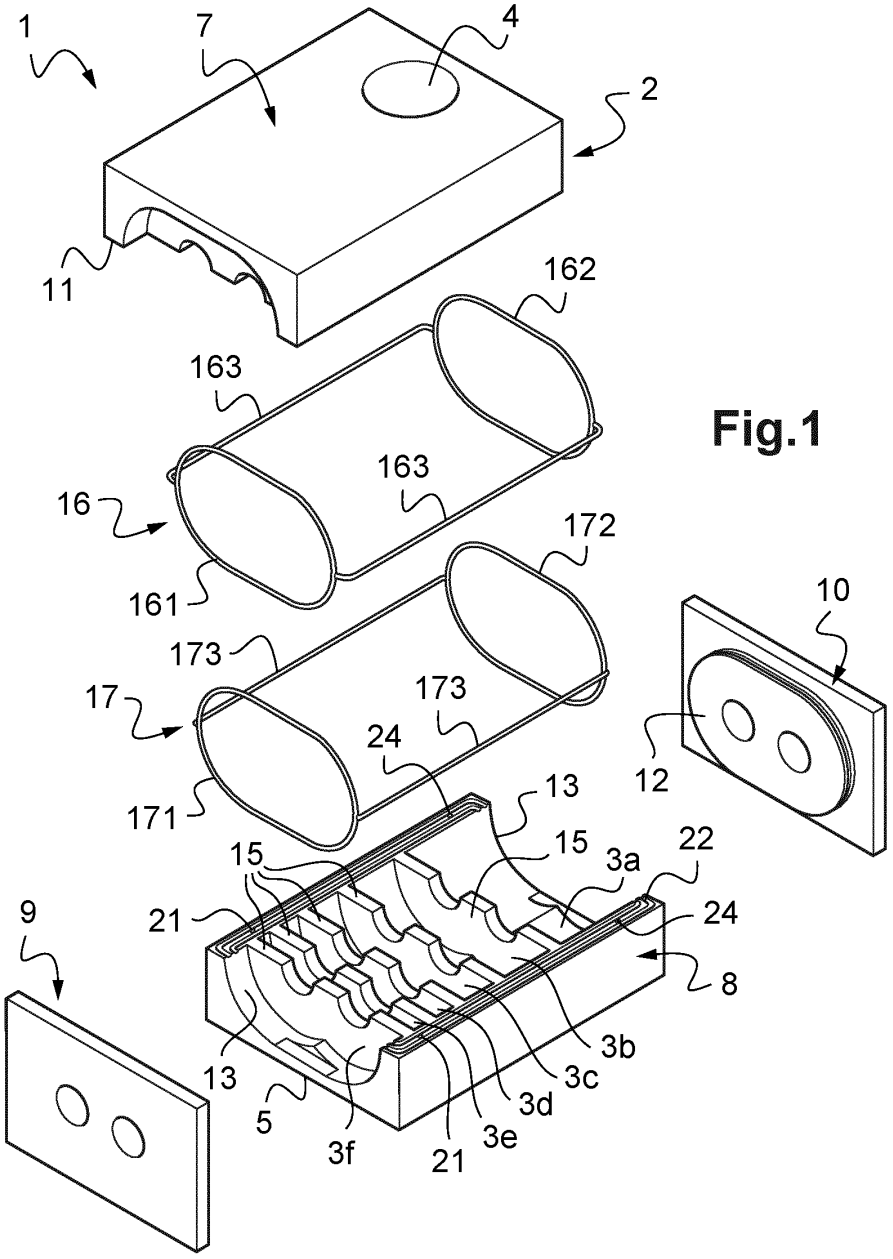
1
7
4
2
11
162
163
163
16
161
172
173
173
17
171
24
13
15
15
3a
22
24
21
8
9
3b
13
3c
5
3d
3f
3e
21
10
12

Fig.1

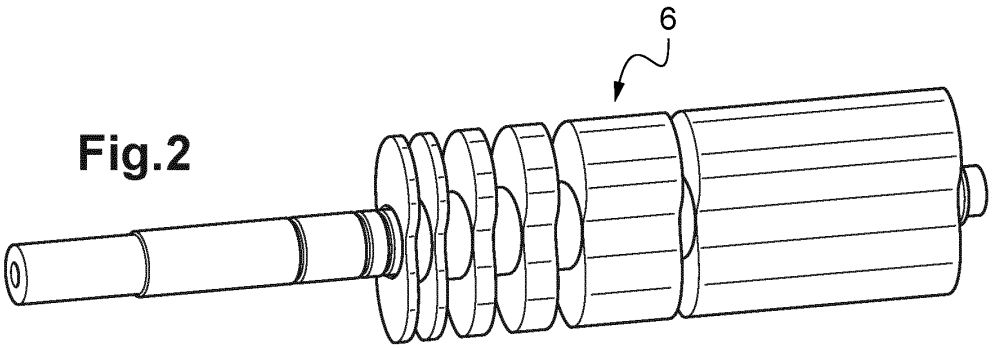
6

Fig.2

Fig.3

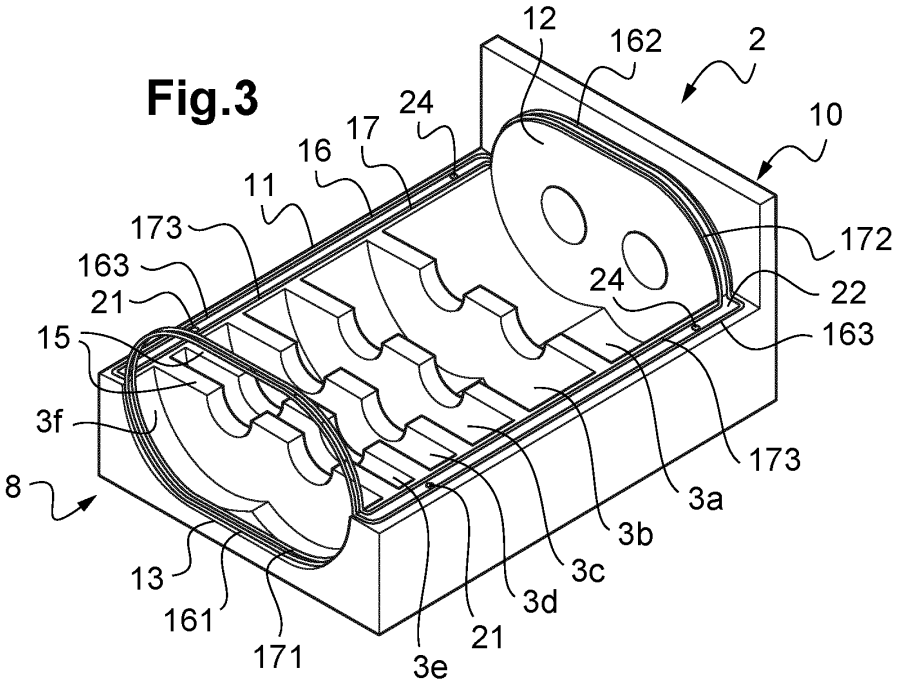
12
162
2
10
24
17
16
11
173
163
21
15
3f
8
13
161
171
3e
21
3d
3c
3b
3a
173
163
22
24
172

Fig.4

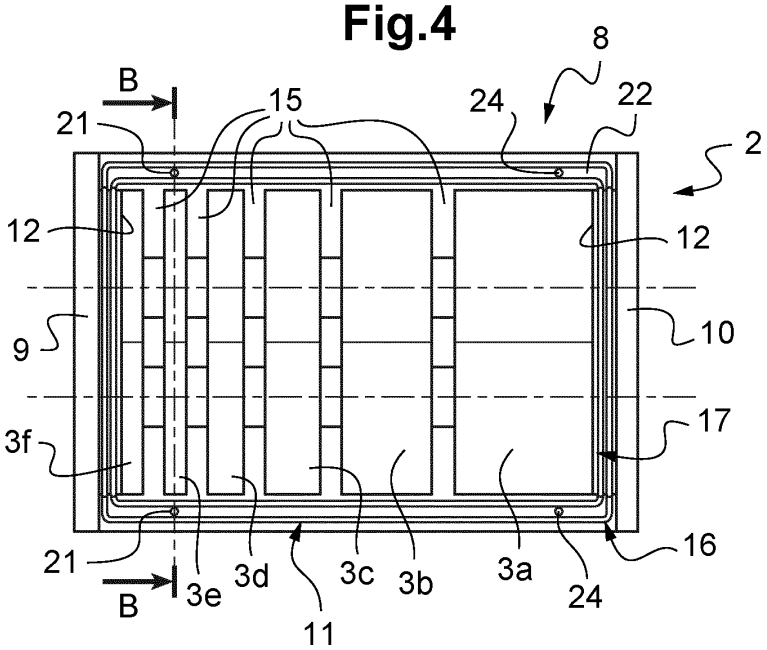
B
21
15
24
8
22
2
12
12
9
10
3f
17
21
3e
3d
3c
3b
3a
24
16
B
11

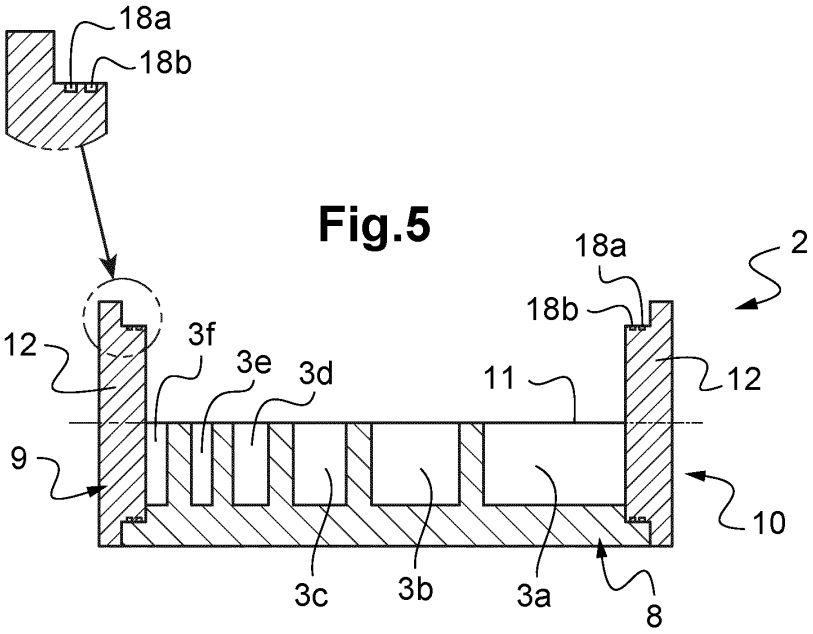
18a
18b
18a
18b
2
12
3f
3e
3d
11
12
9
10
3c
3b
3a
8

Fig.5

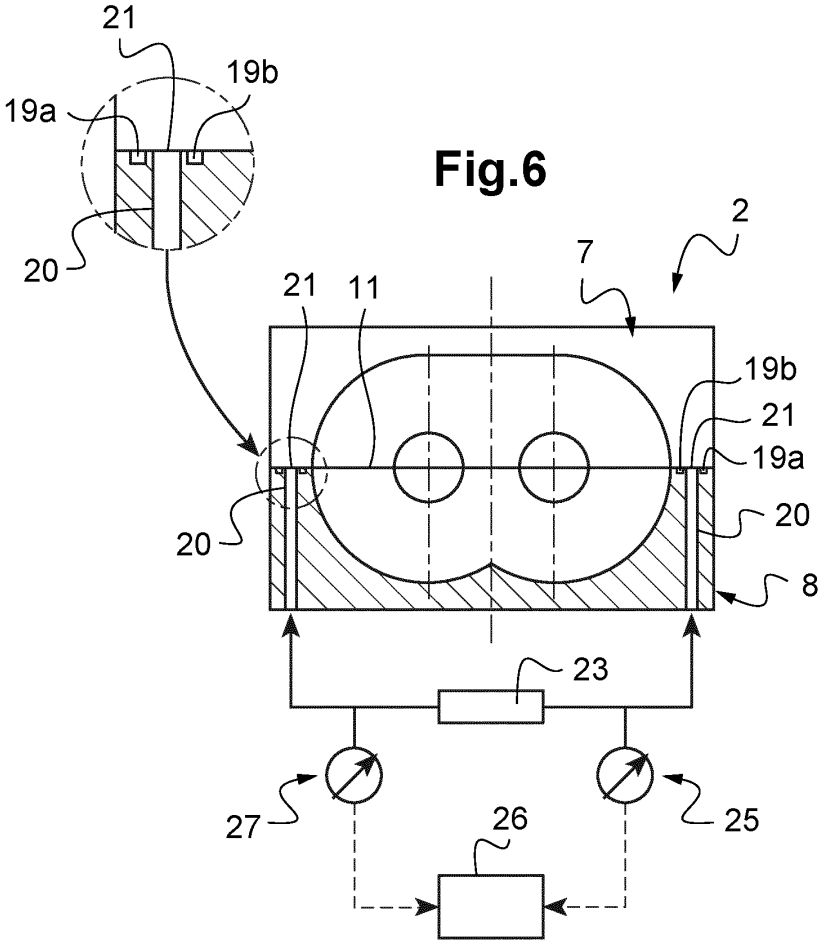
21
19b
19a
20
2
7
21
11
19b
21
19a
20
20
8
23
27
25
26

Fig.6

Fig.7

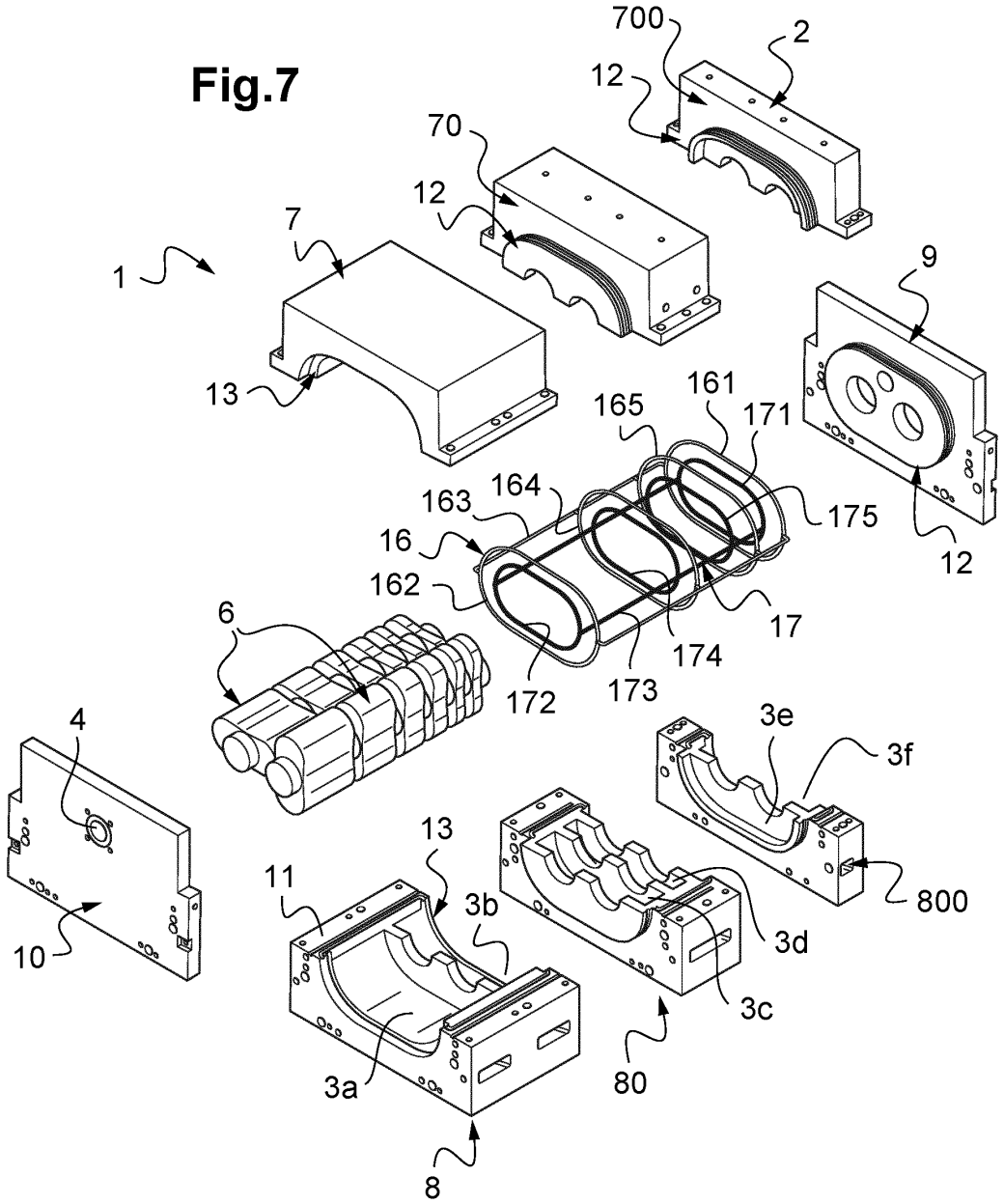
700
2
12
70
12
7
1
9
13
165
161
171
163
164
175
16
12
162
17
6
174
172
173
4
3e
3f
13
11
3b
800
3d
10
3c
80
3a
8