FIG. 1A

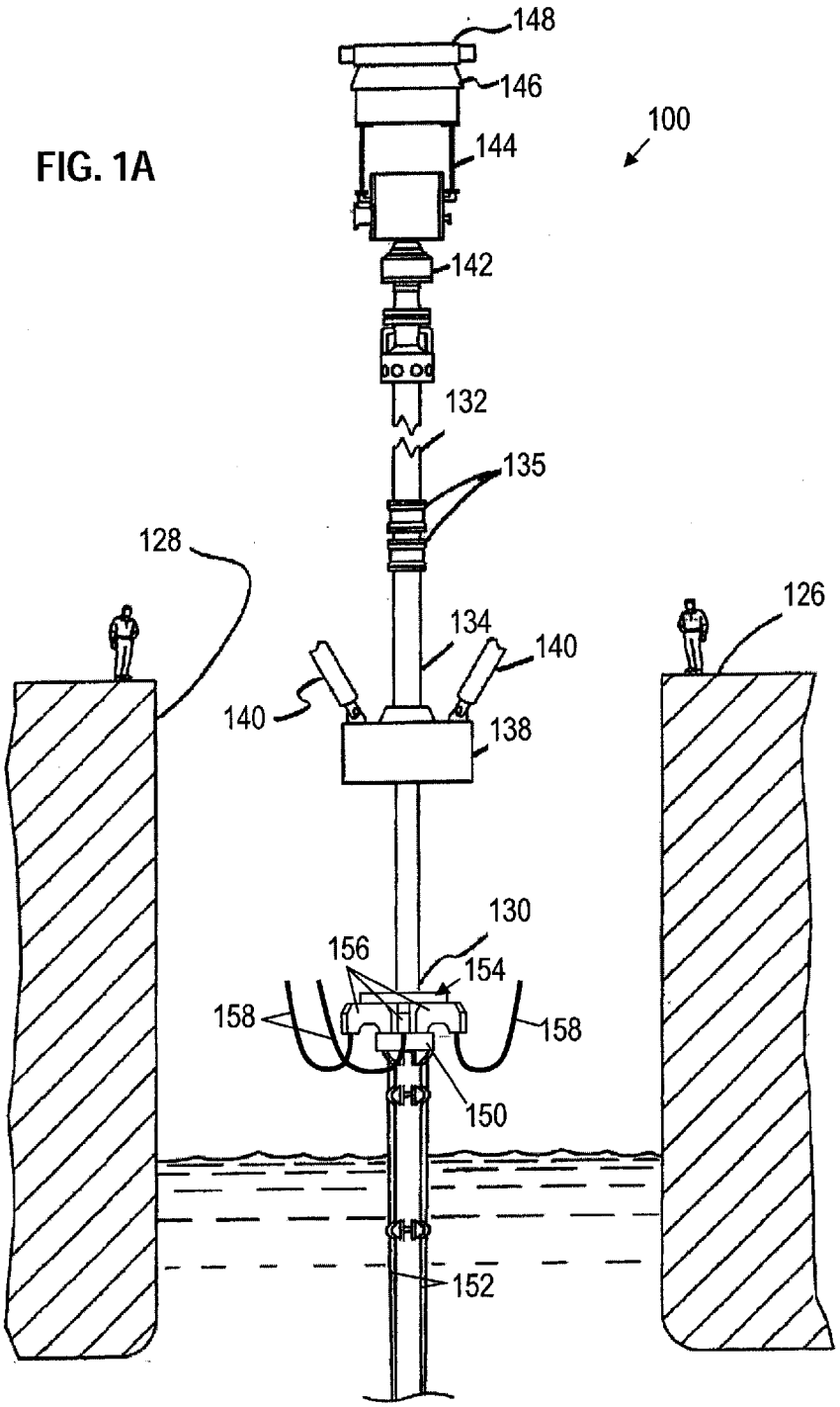
148
146
144
100
142
132
135
128
126
134
140
140
138
130
156
154
158
158
150
152

FIG. 1B

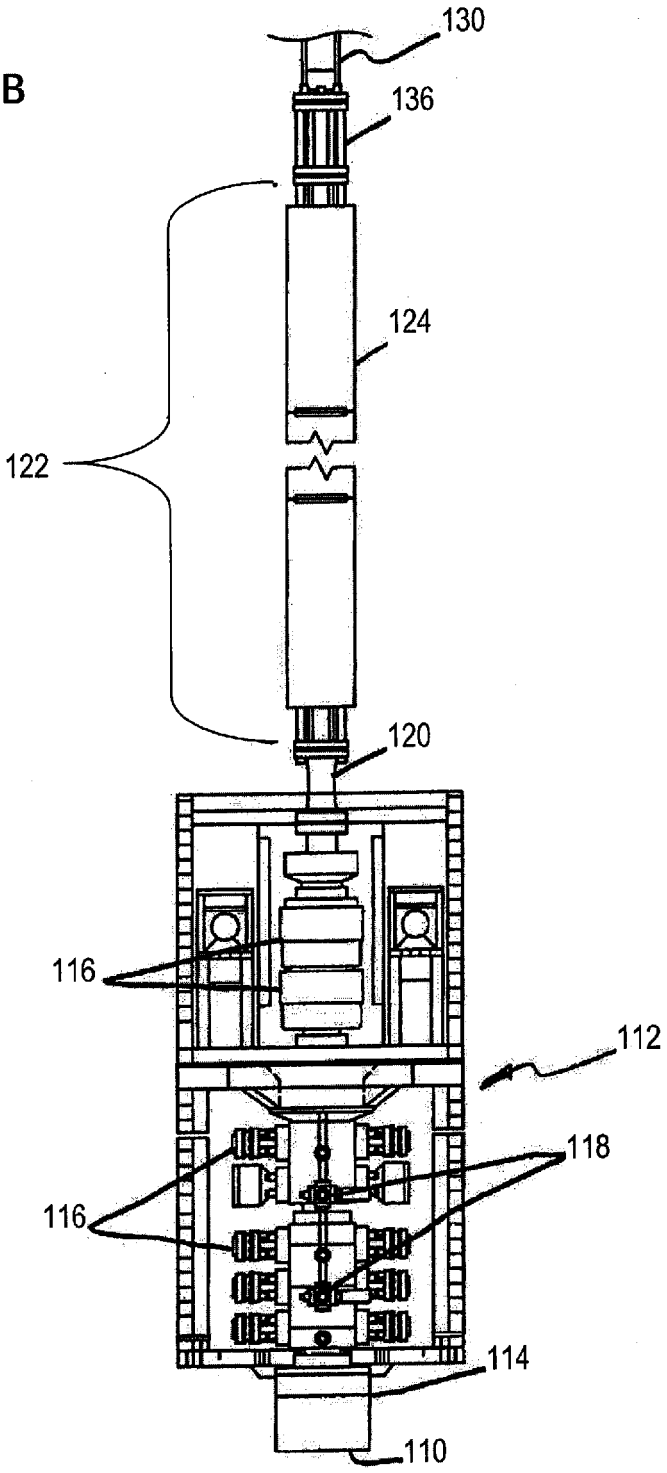

FIG. 2

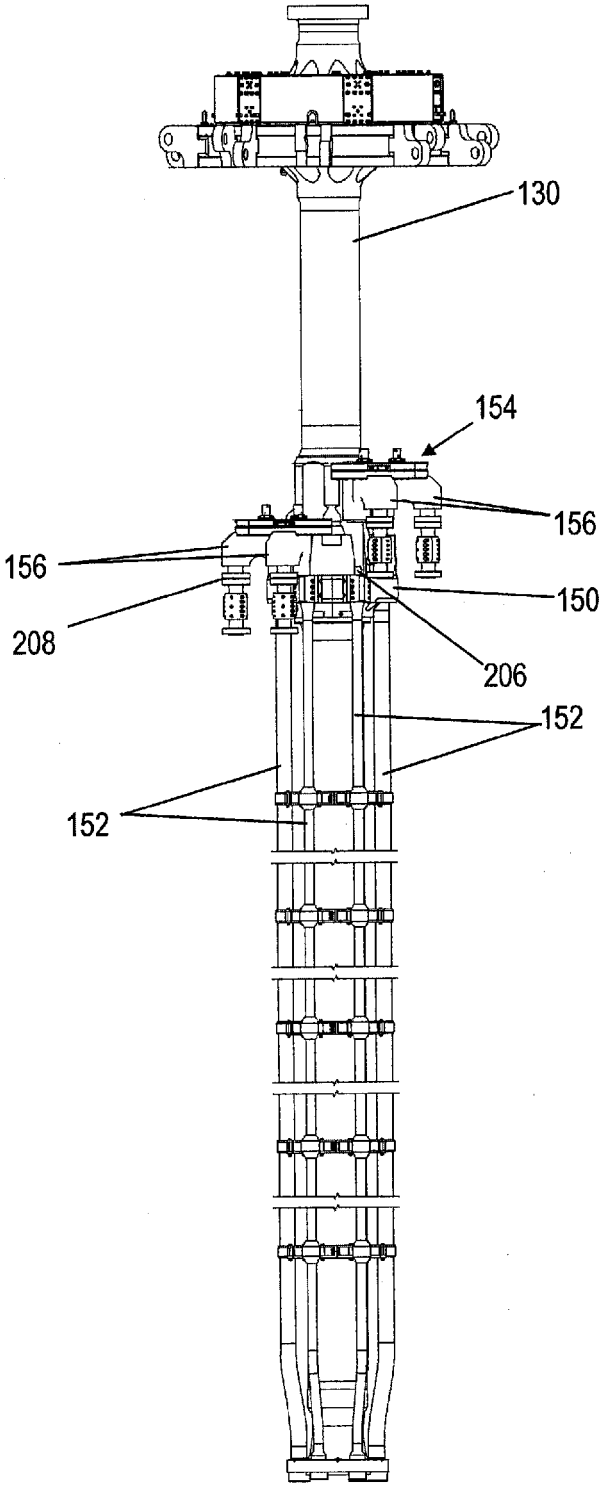

FIG. 3

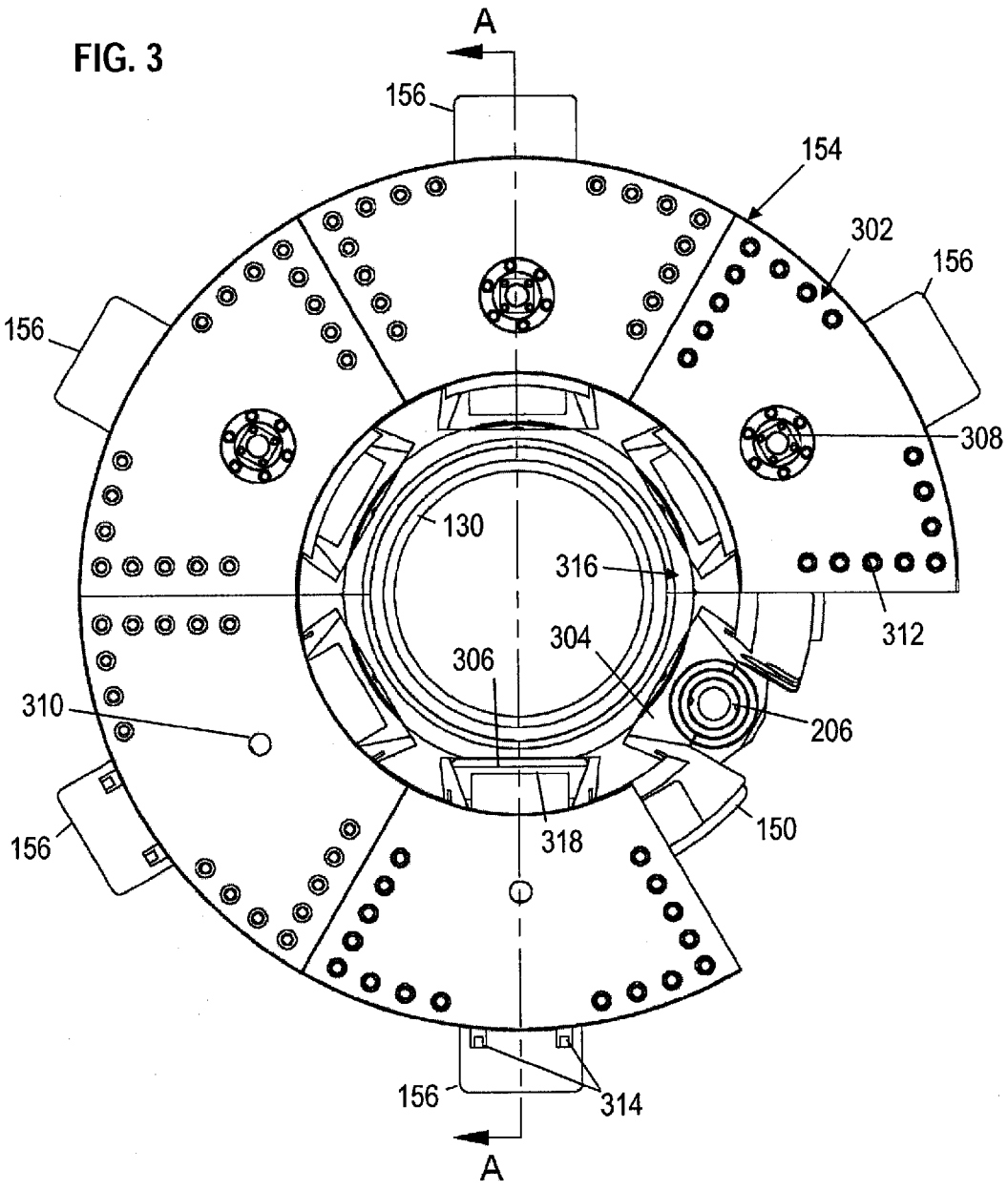
A
156
154
302
156
156
308
130
316
312
304
306
310
206
150
156
318
156
314
A

FIG. 4

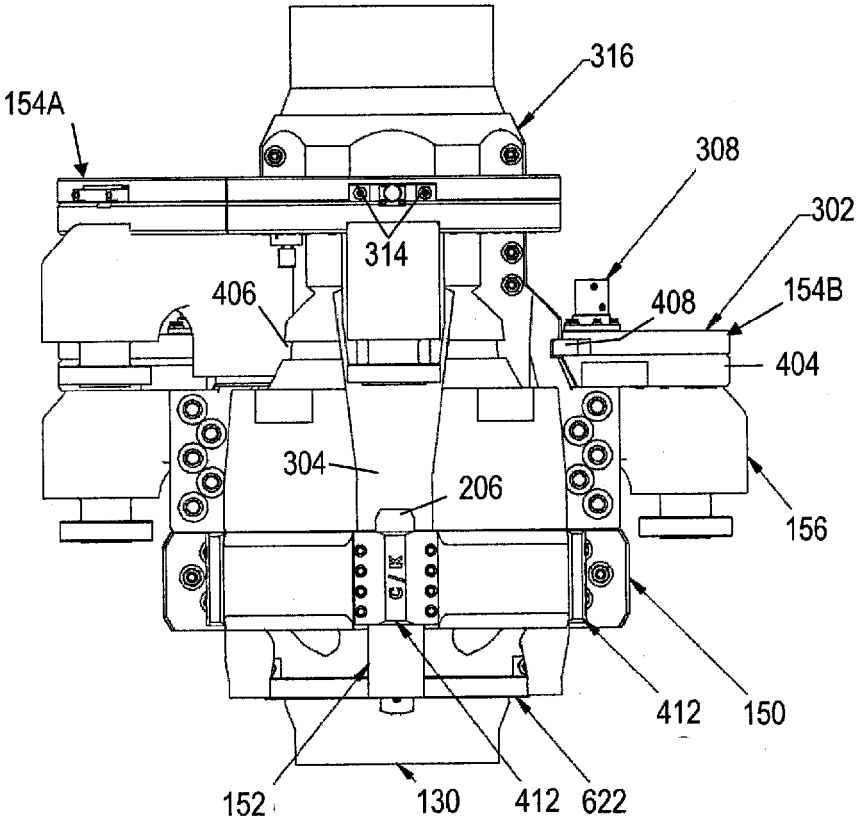
316
154A
308
302
314
406
408
154B
404
304
206
156
412
150
152
130
412
622

FIG. 5

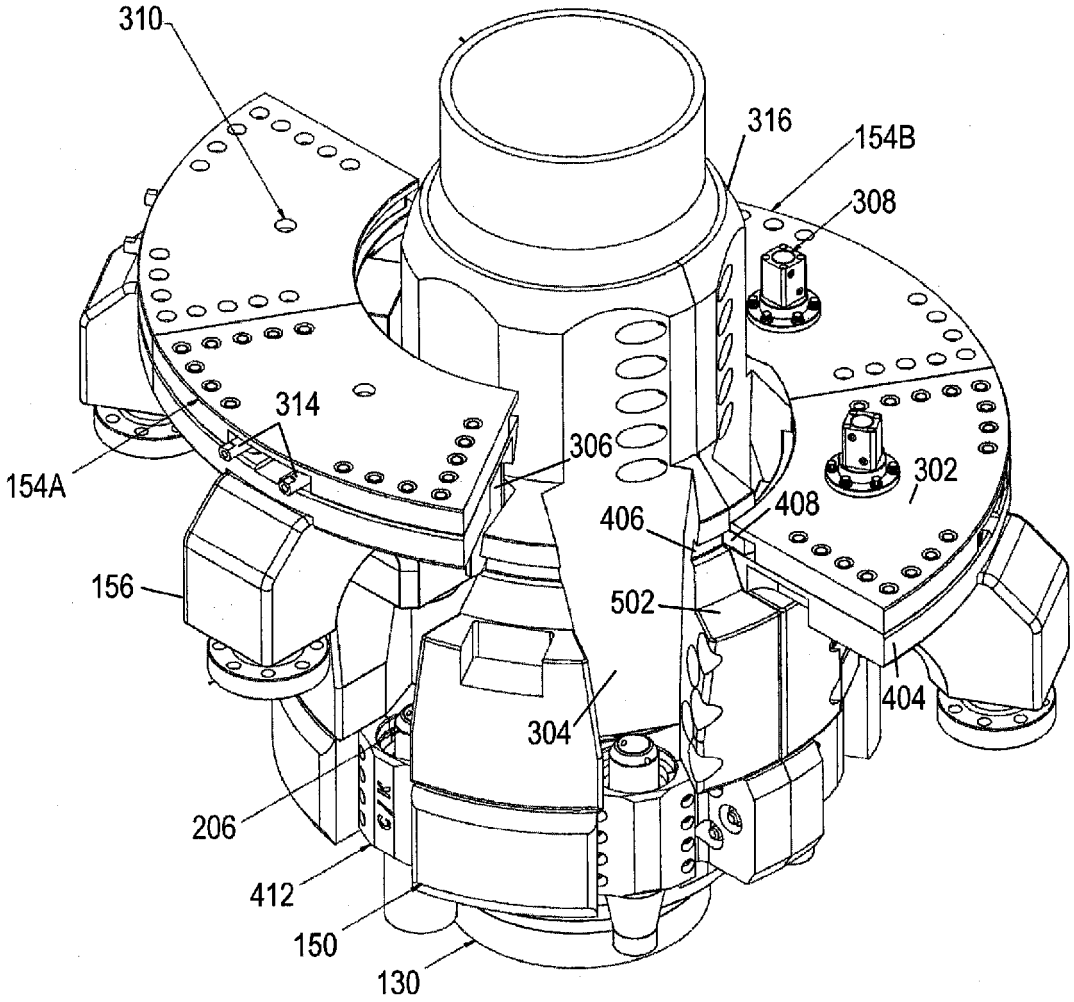
310
316
154B
308
314
306
154A
302
406
408
156
502
404
304
206
412
150
130

FIG. 6

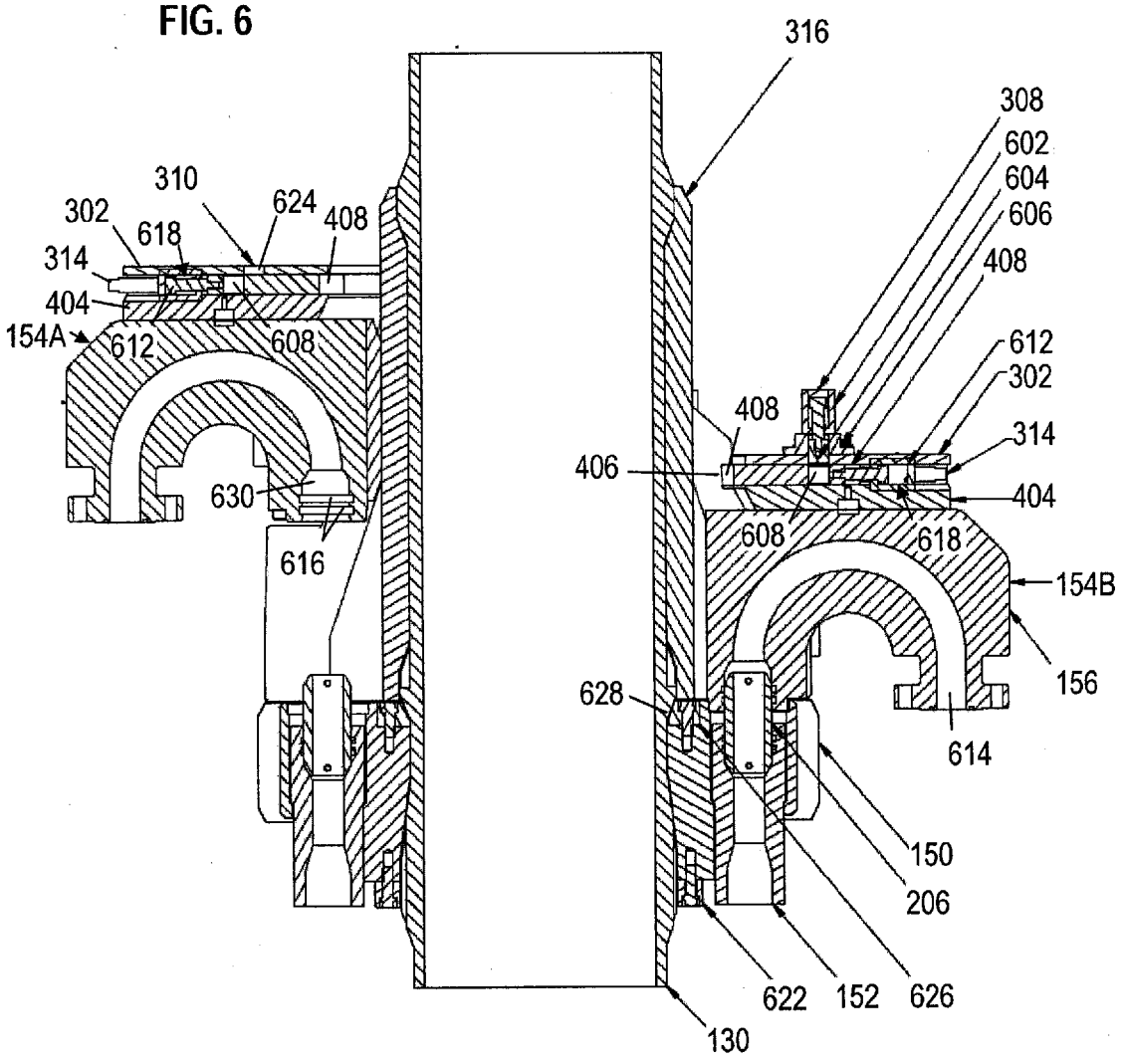
316
308
602
604
606
408
612
302
314
404
154B
156
614
150
206
626
152
622
130
628
406
408
608
618
630
616
310
302
618
624
408
314
404
154A
612
608