[図1]

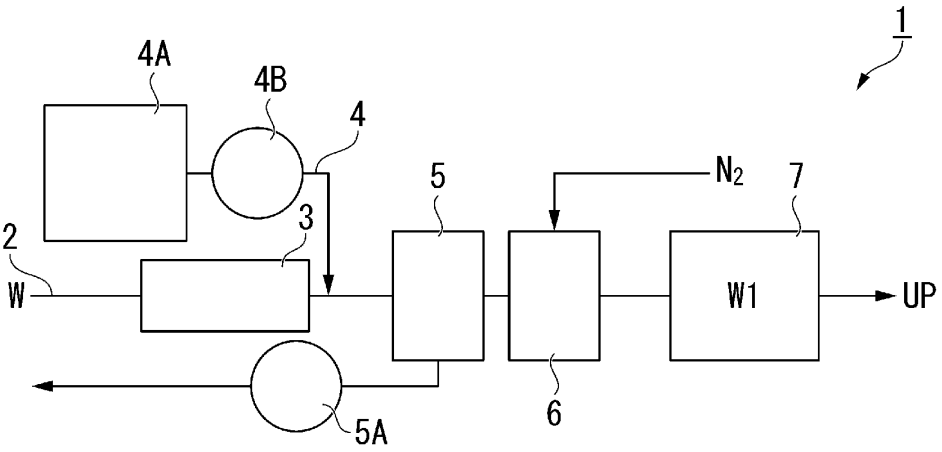
1
4A
4B
4
5
N_2
7
2
3
W
W1
UP
5A
6

[図2]

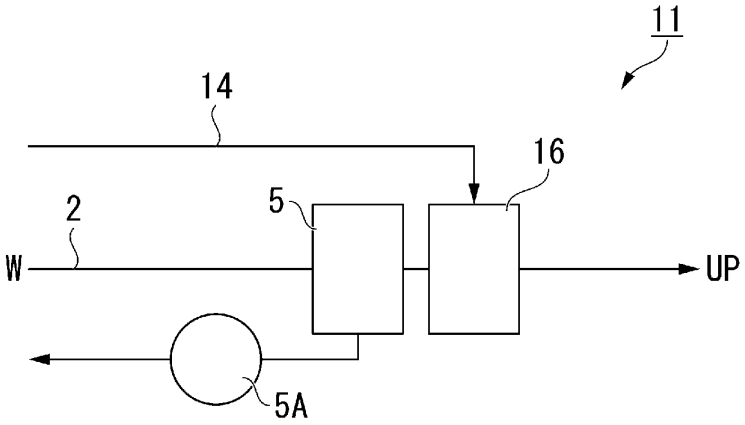
11
14
16
2
5
W
UP
5A

[図3]

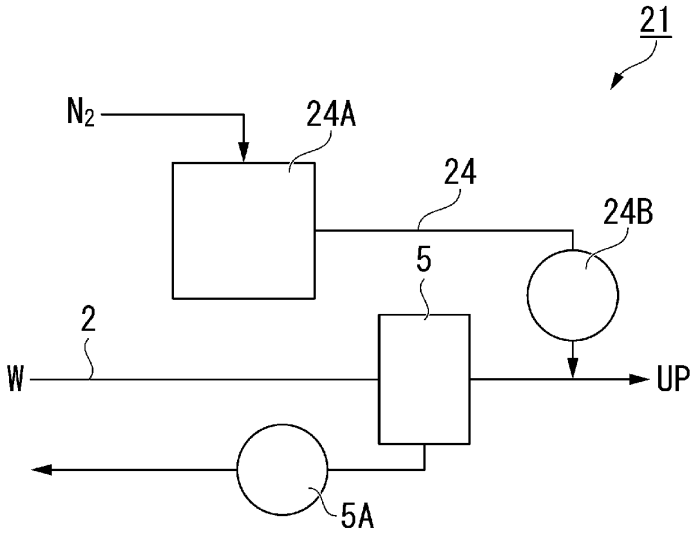
21
N_2
24A
24
24B
5
2
W
UP
5A