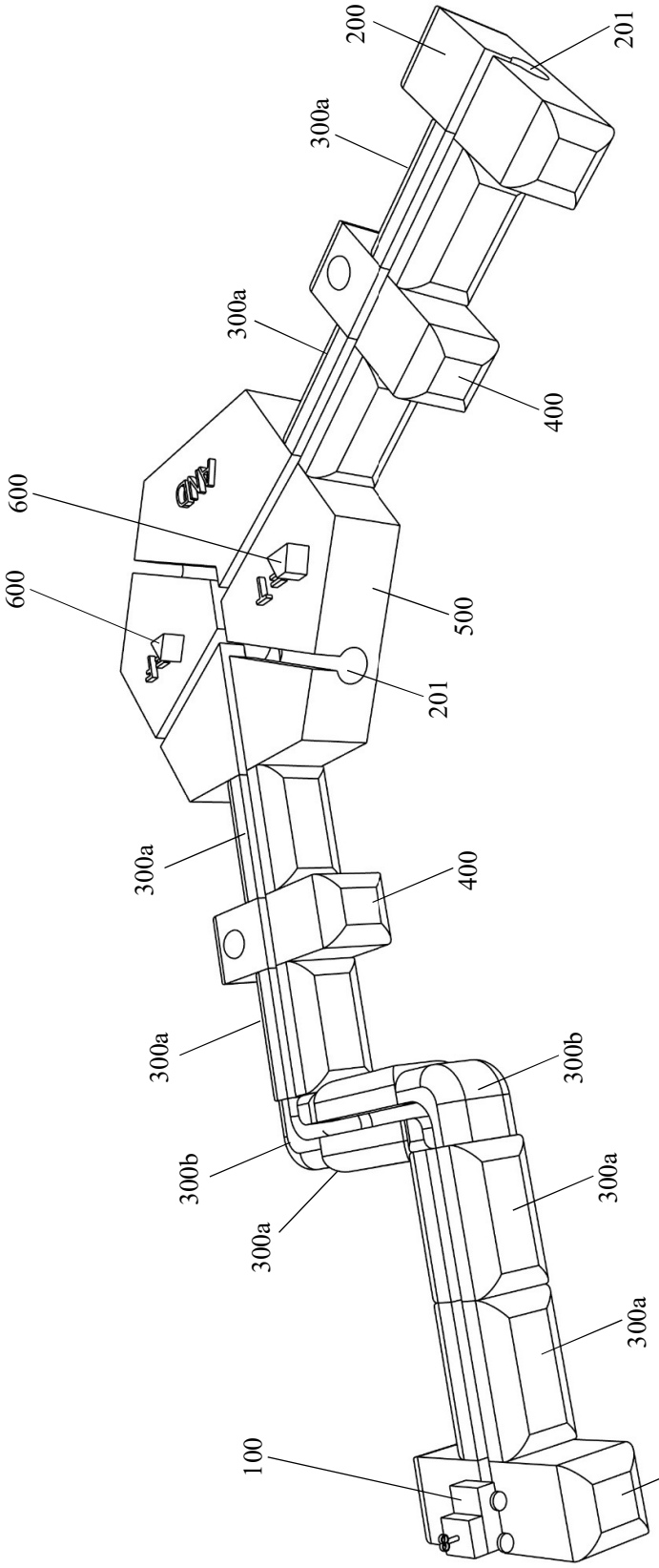
200
201
300a
300a
400
600
600
500
201
300a
400
300a
300b
300b
300a
300a
300a
100
200

FIG. 1

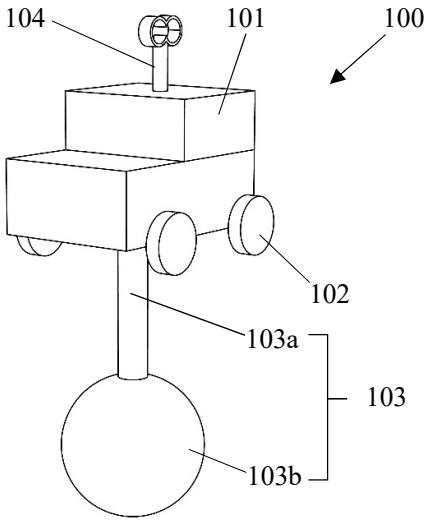


**FIG. 2**

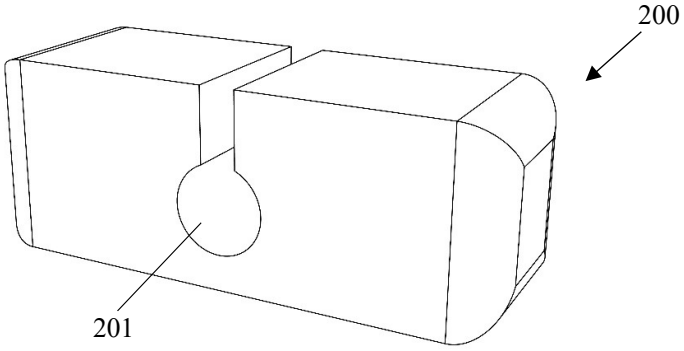


**FIG. 3**

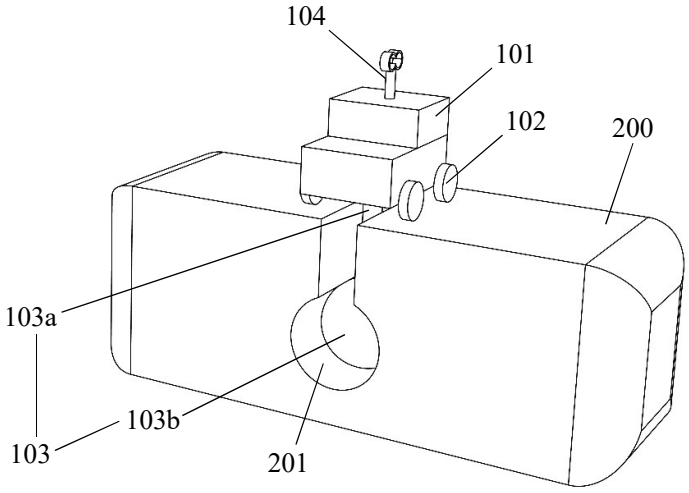


**FIG. 4**

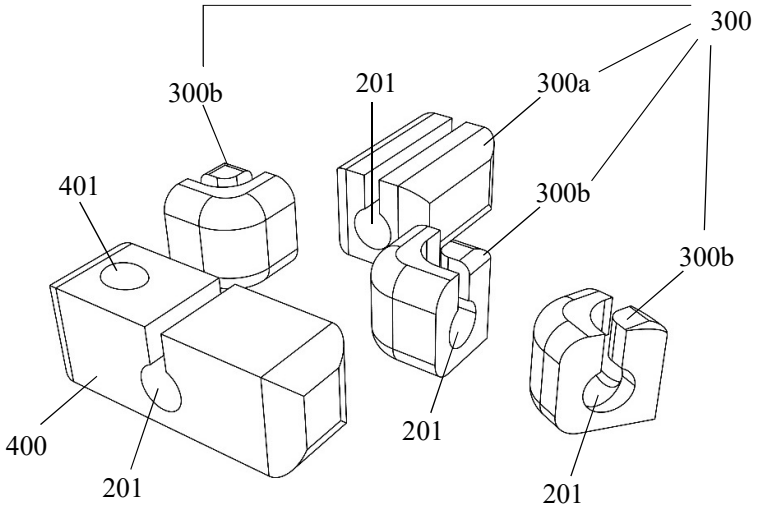
300
300b
201
300a
401
300b
300b
400
201
201
201

**FIG. 5**

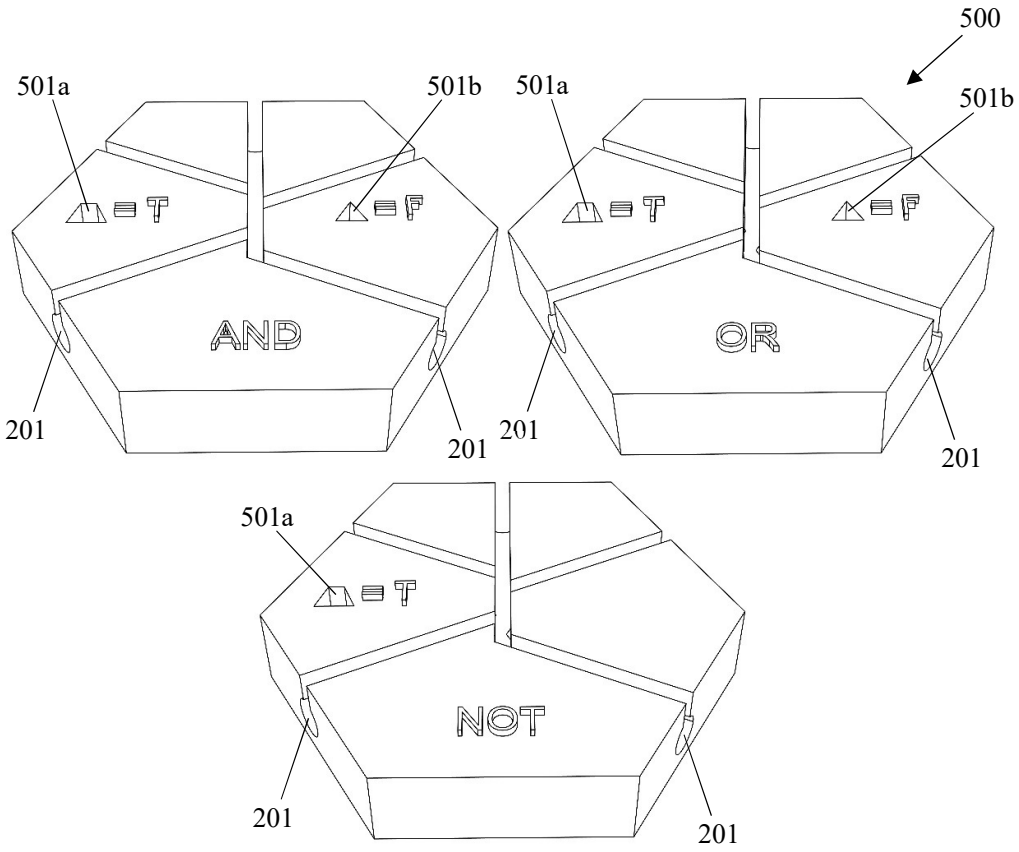
500
501a
501b
501a
501b
T
F
T
F
AND
OR
201
201
201
201
501a
T
NOT
201
201

**FIG. 6**

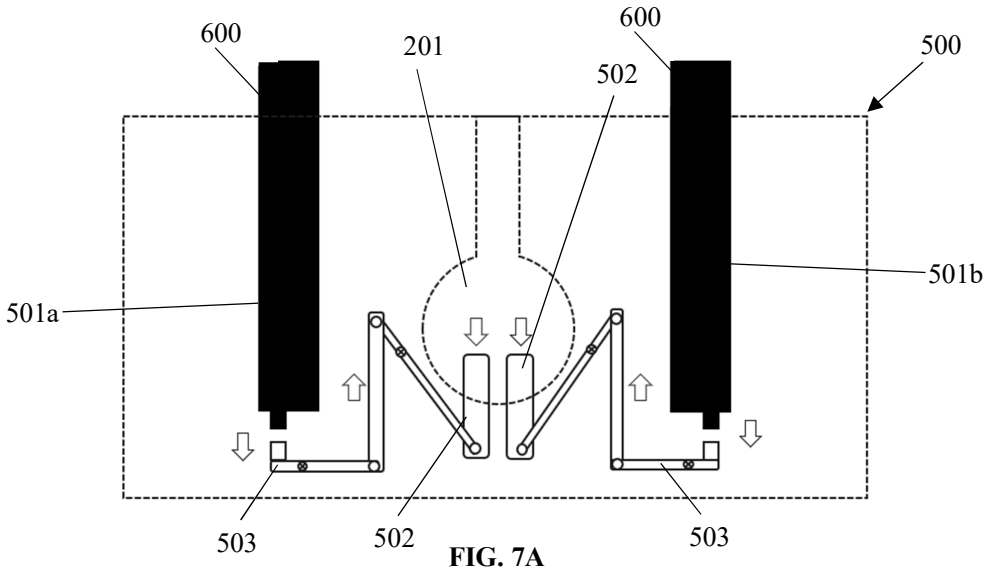


FIG. 7A

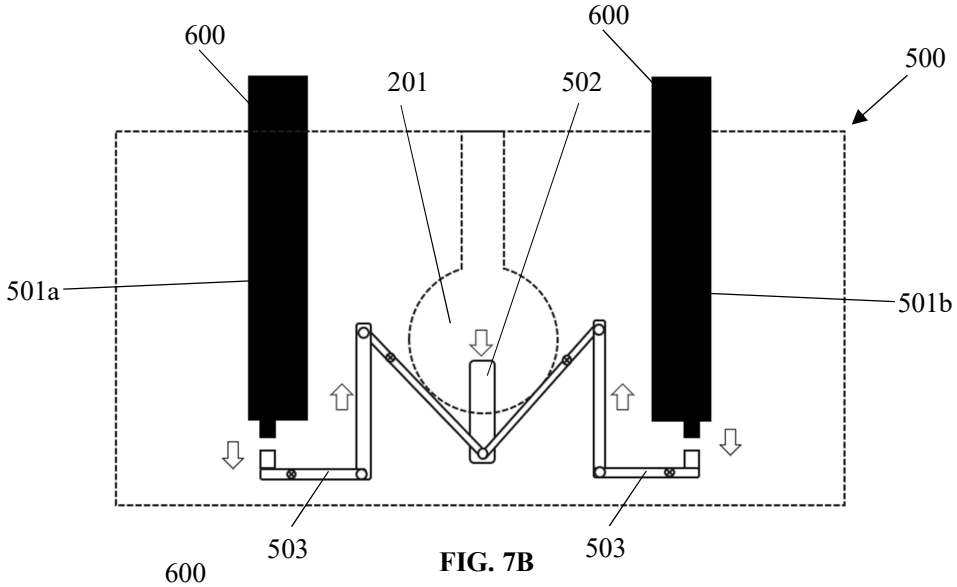


FIG. 7B

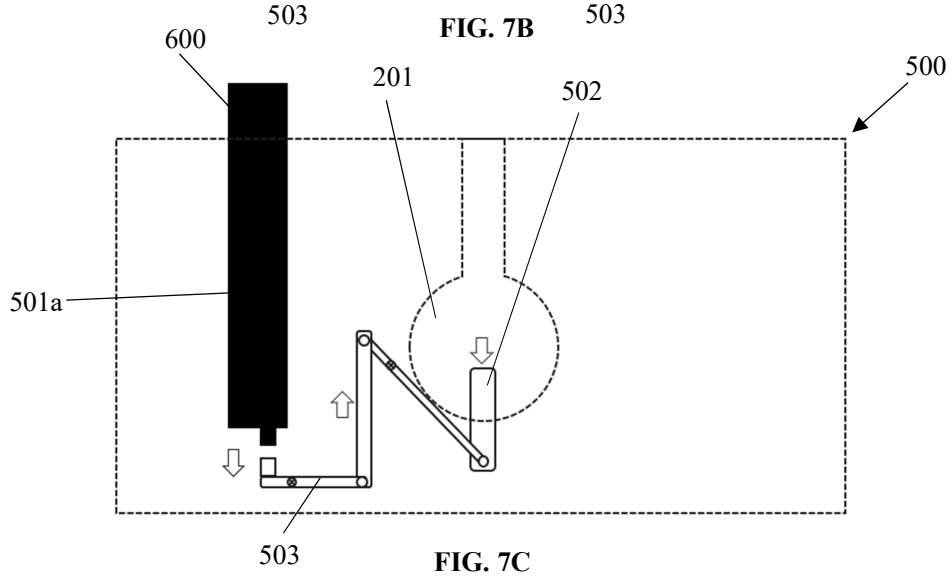


FIG. 7C

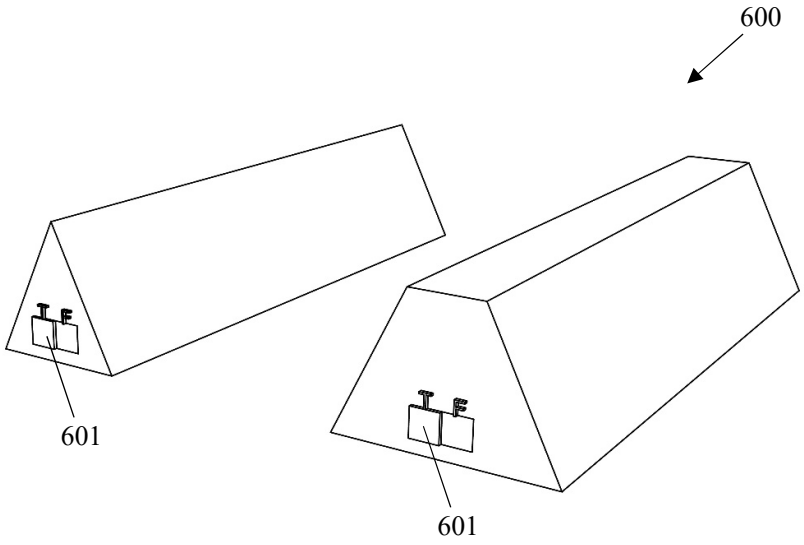


**FIG. 8**