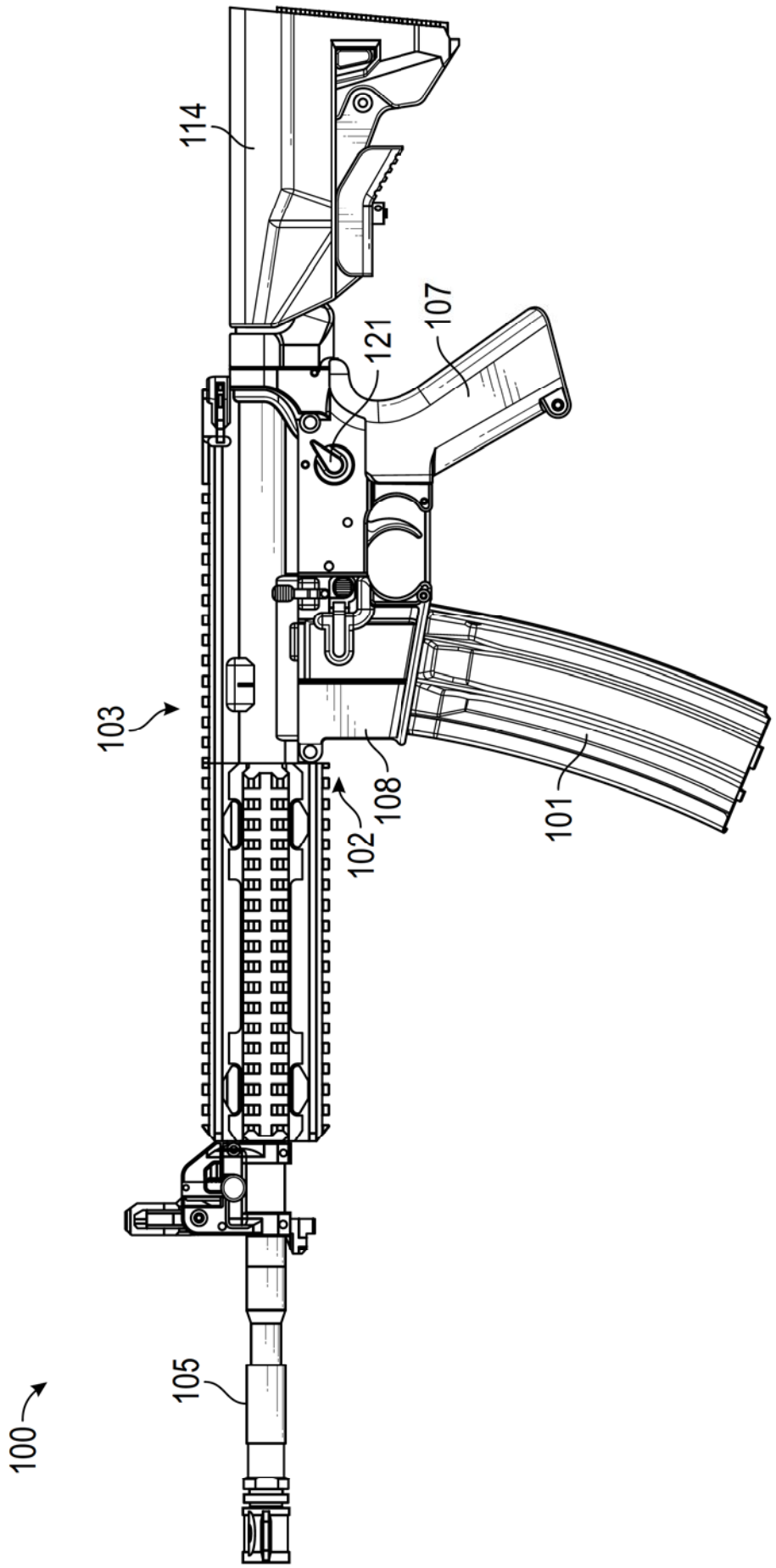

FIG. 1A

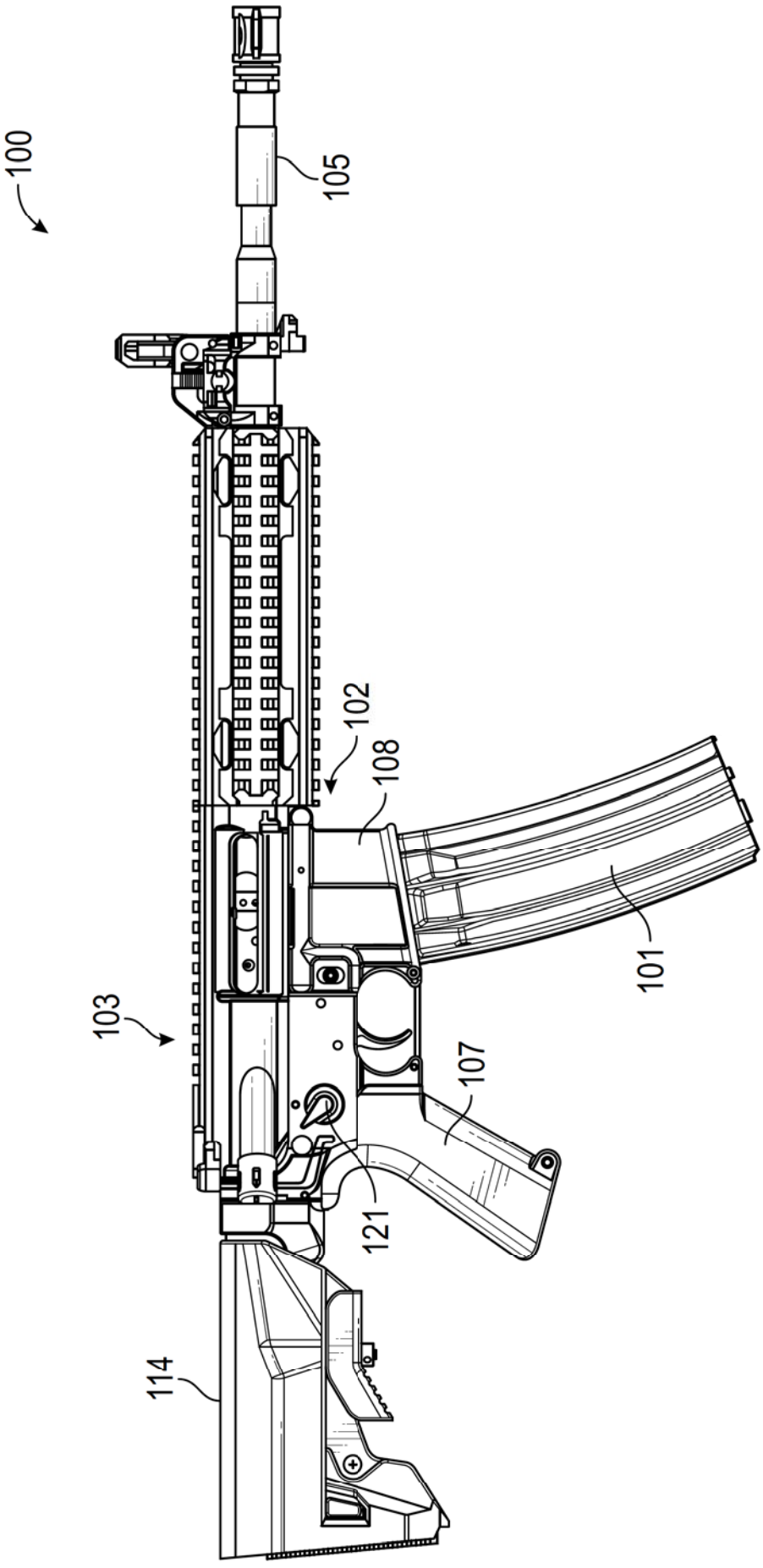

FIG. 1B

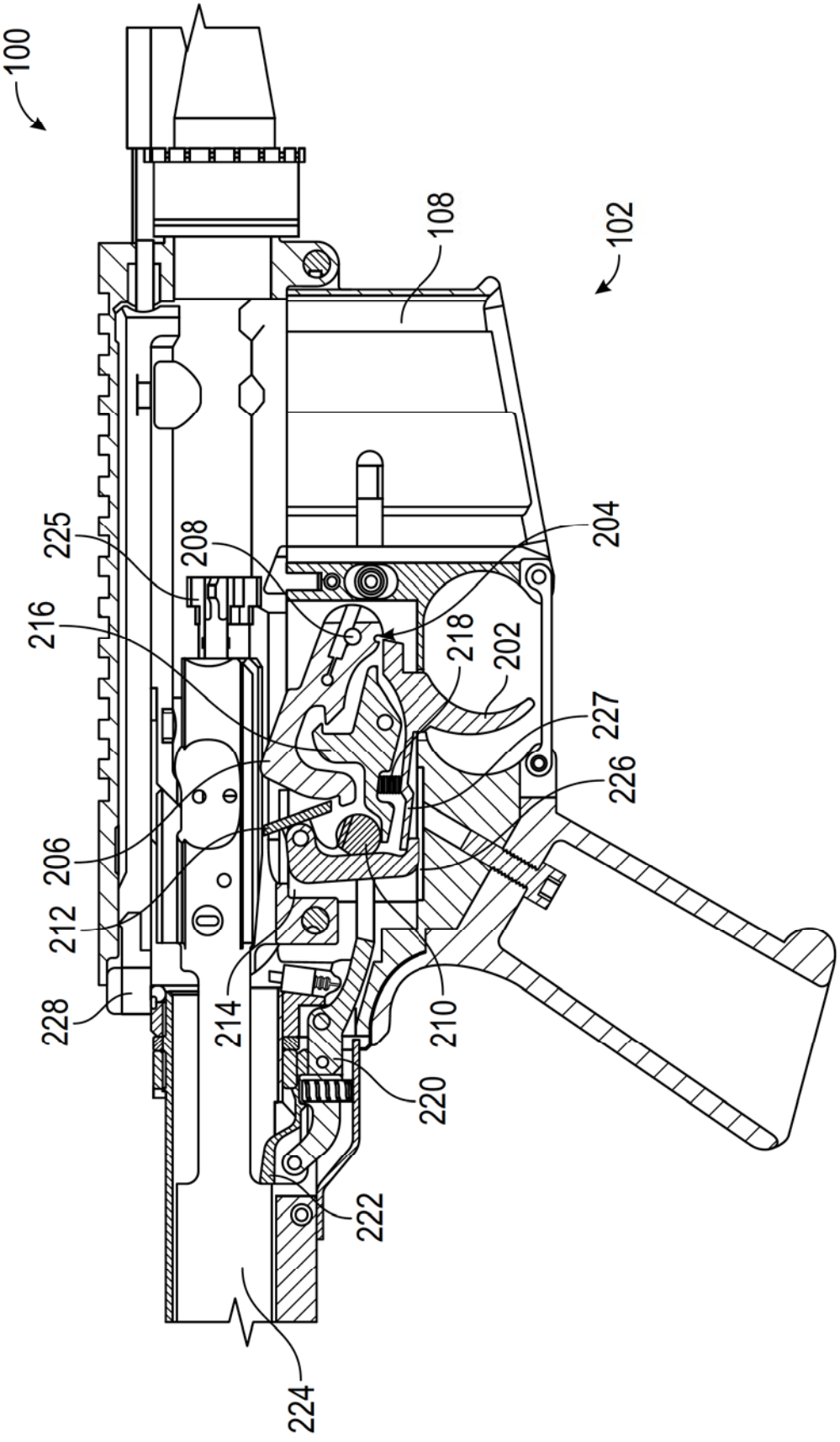
100
102
108
204
225
208
216
218
202
227
226
206
212
228
214
210
220
222
224

FIG. 2A

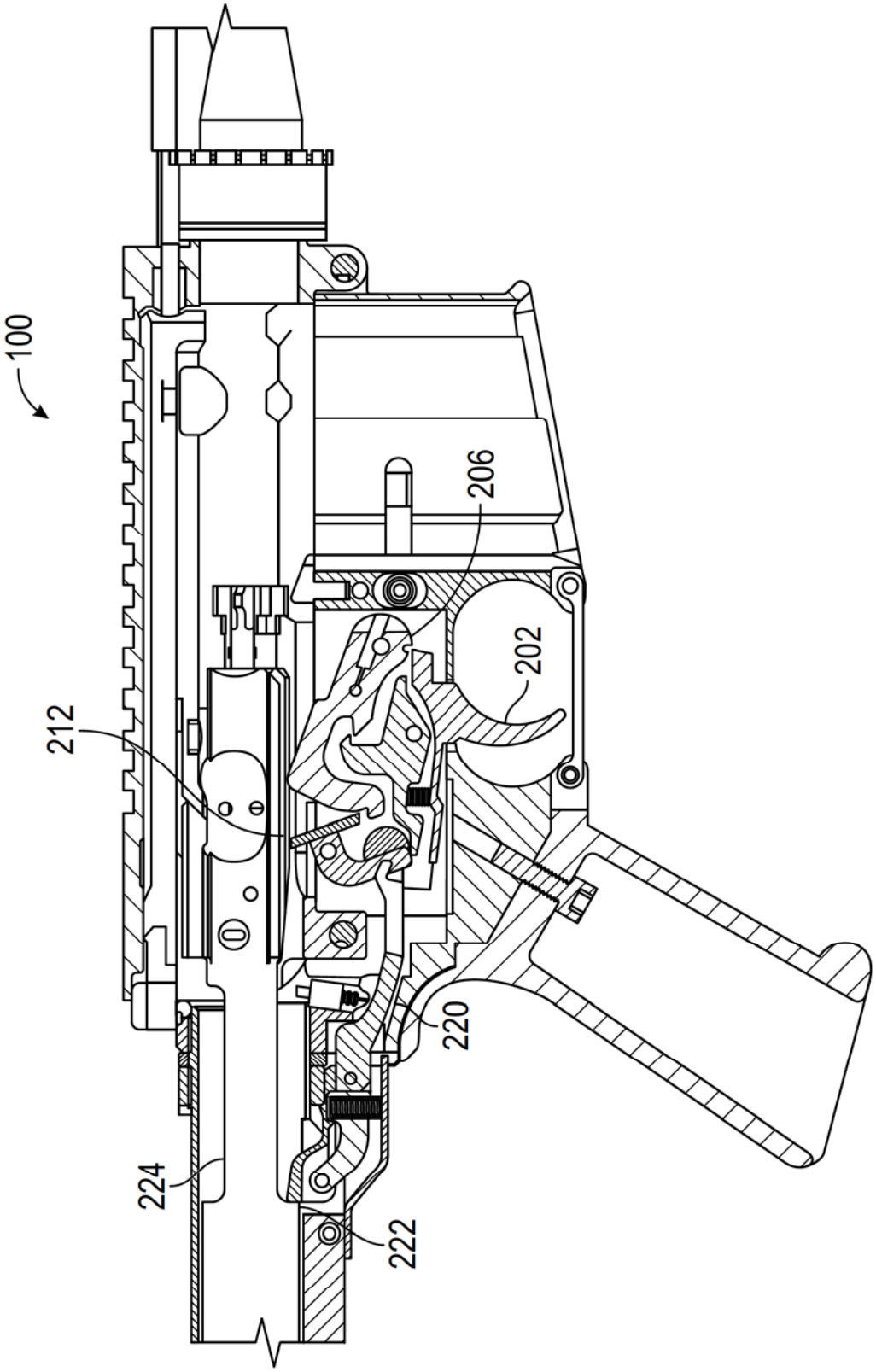

FIG. 2B

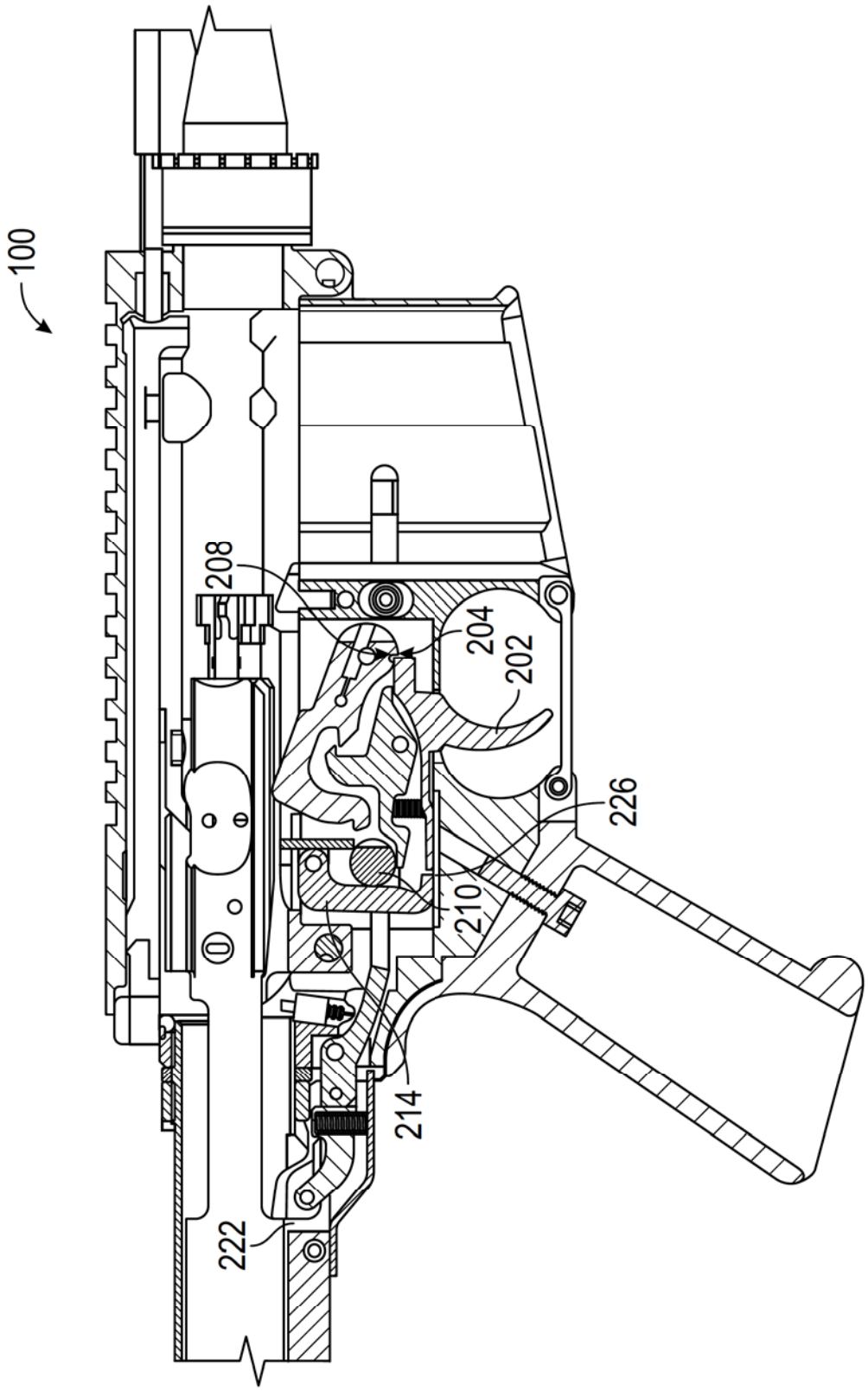

FIG. 3

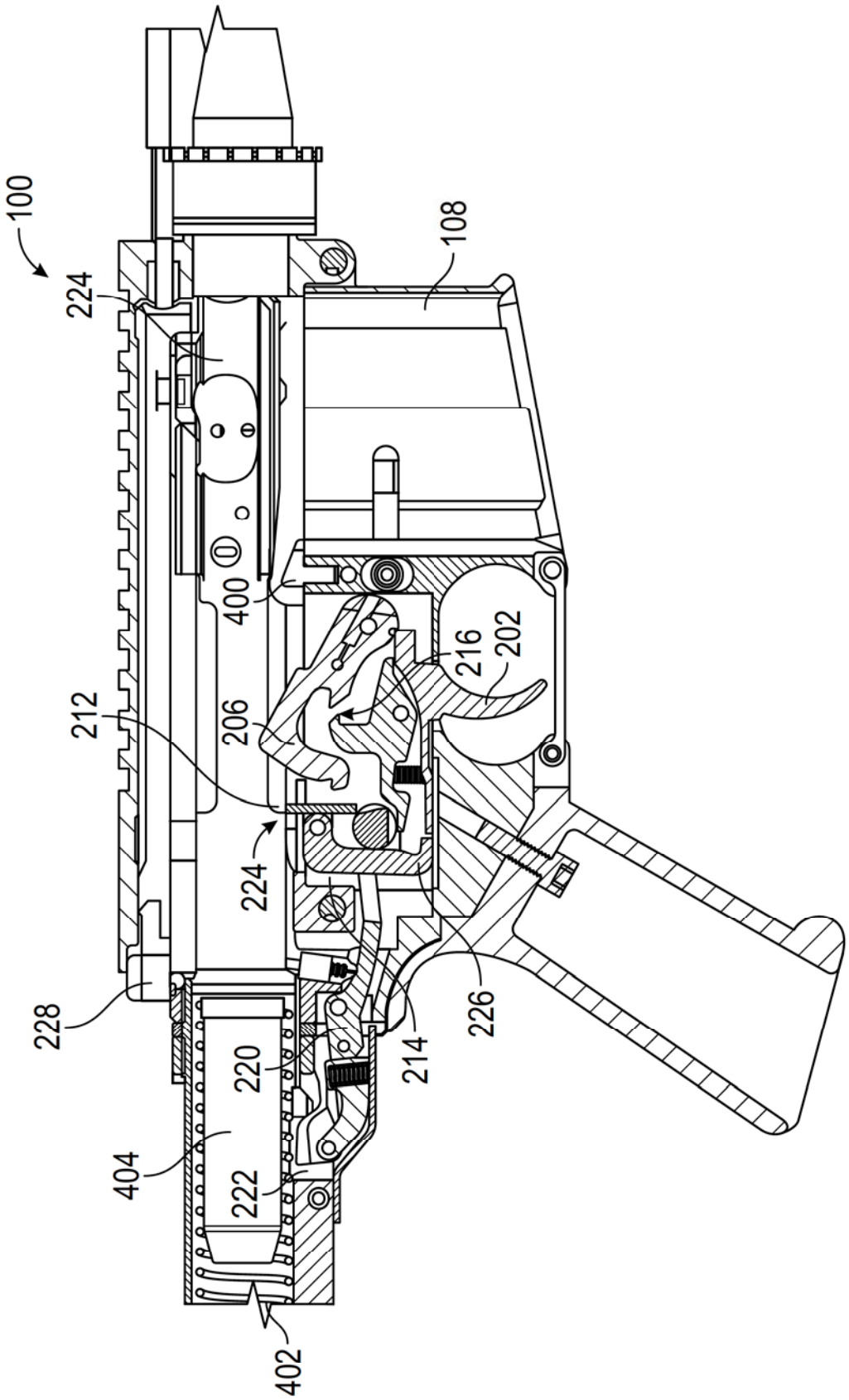

FIG. 4

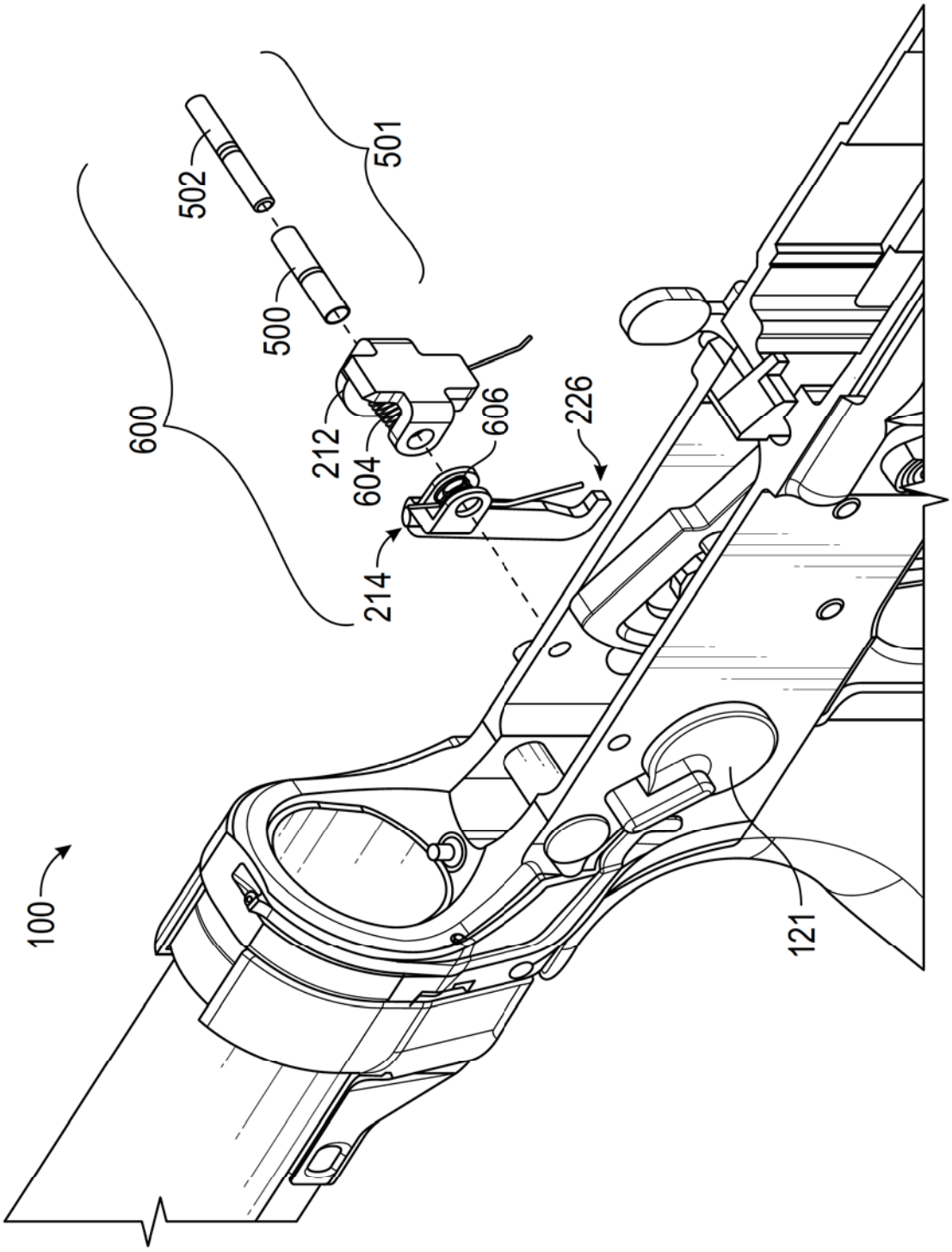

FIG. 5

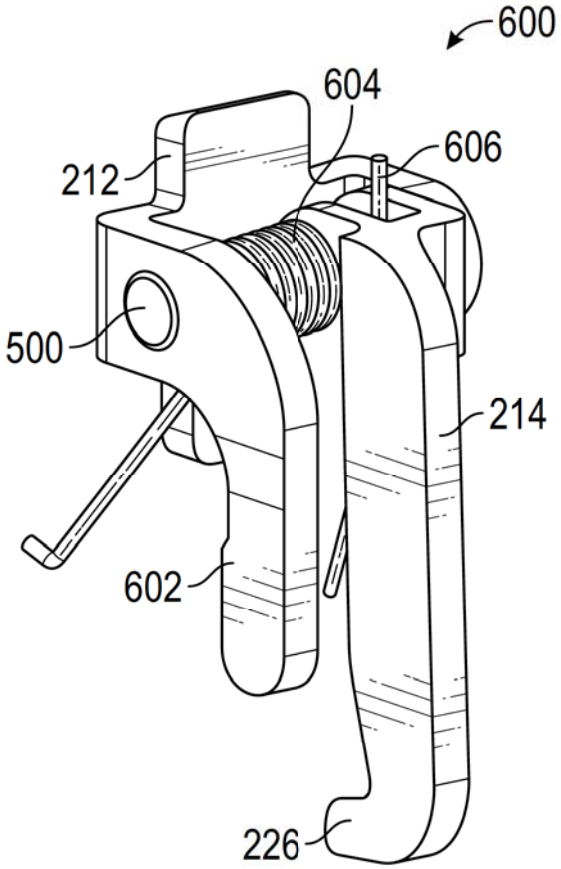

FIG. 6A

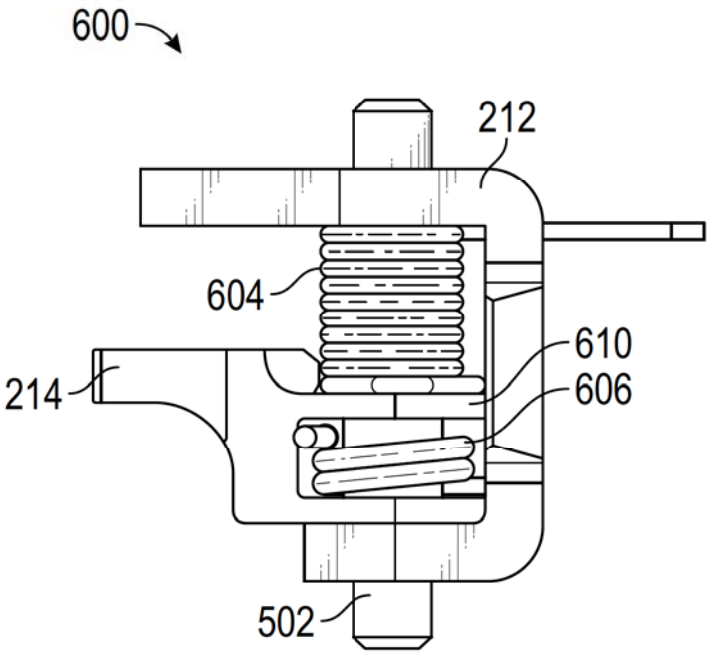

FIG. 6B

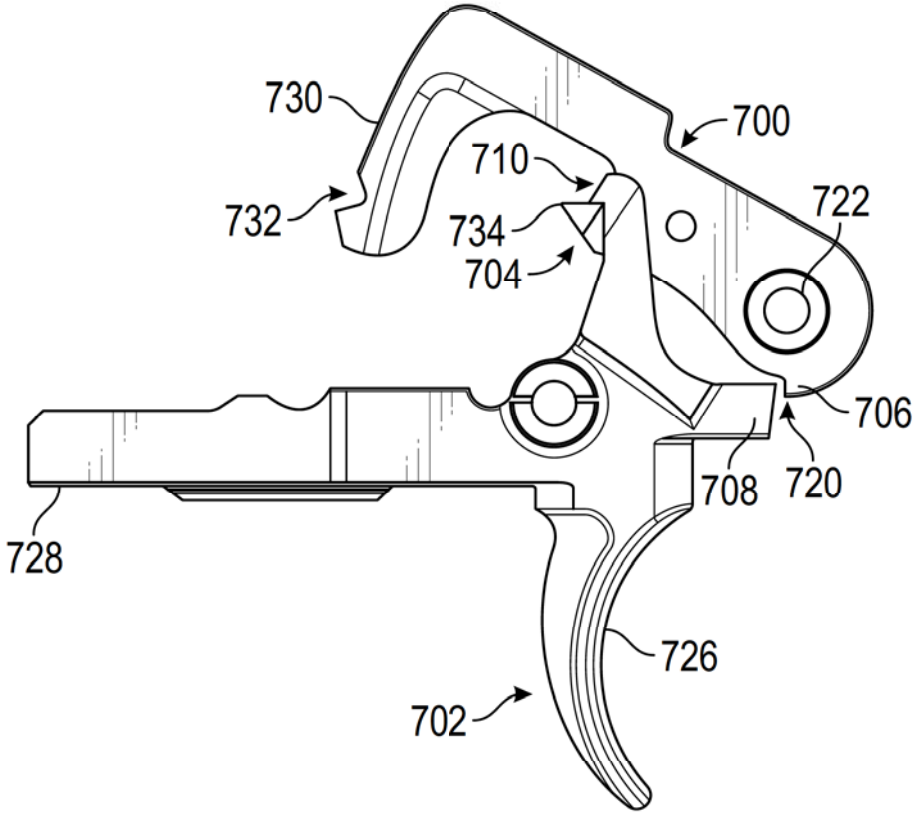
730
700
710
732
734
722
704
706
708
720
728
726
702

FIG. 7A

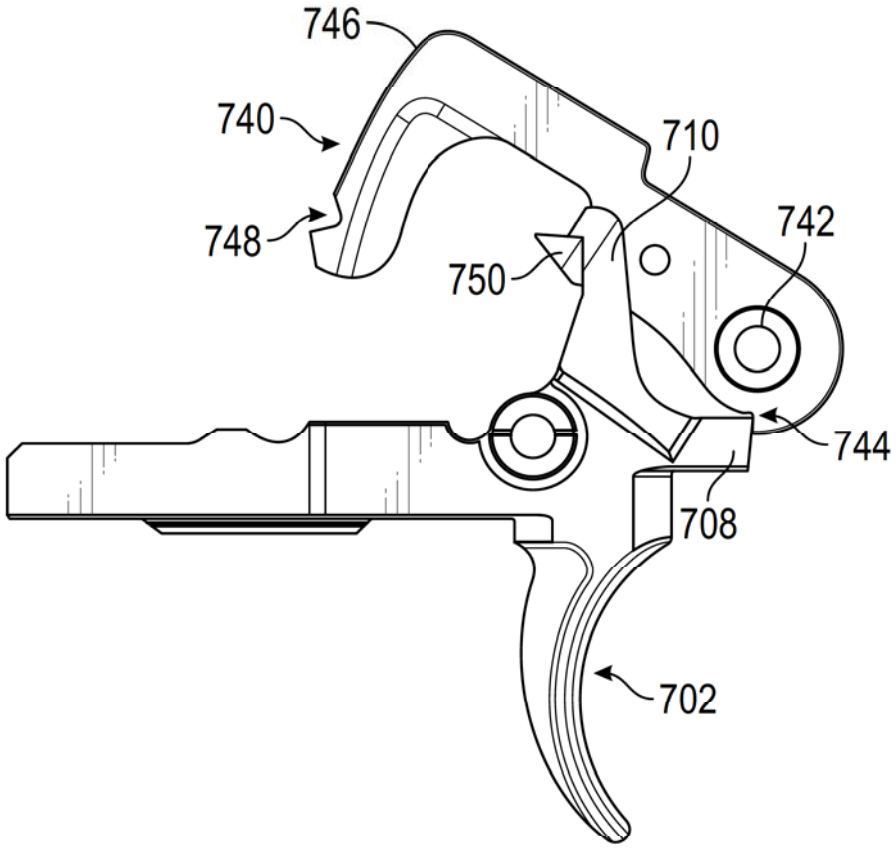
746
740
710
748
742
750
744
708
702

FIG. 7B

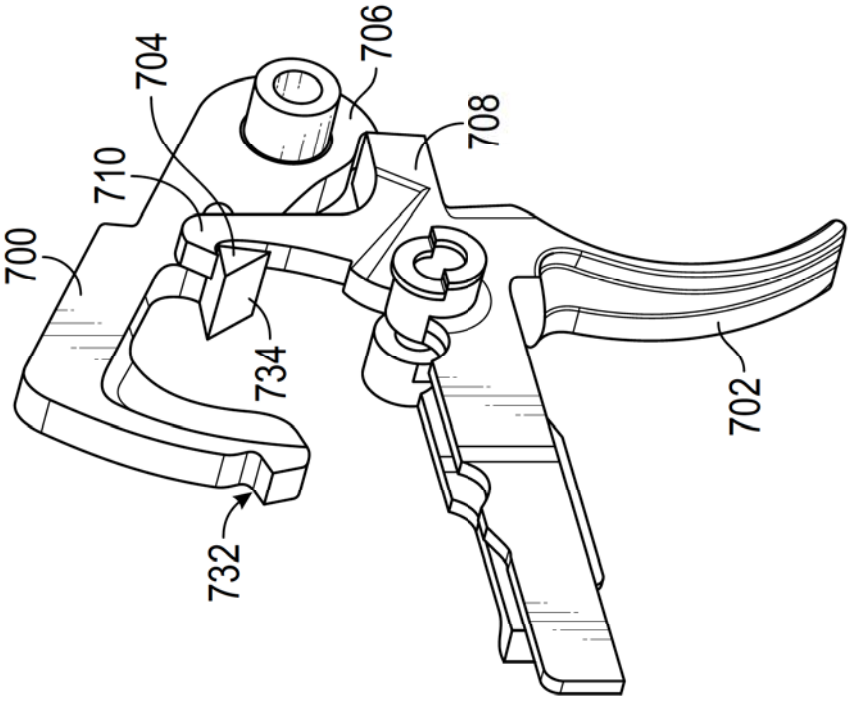

FIG. 8B

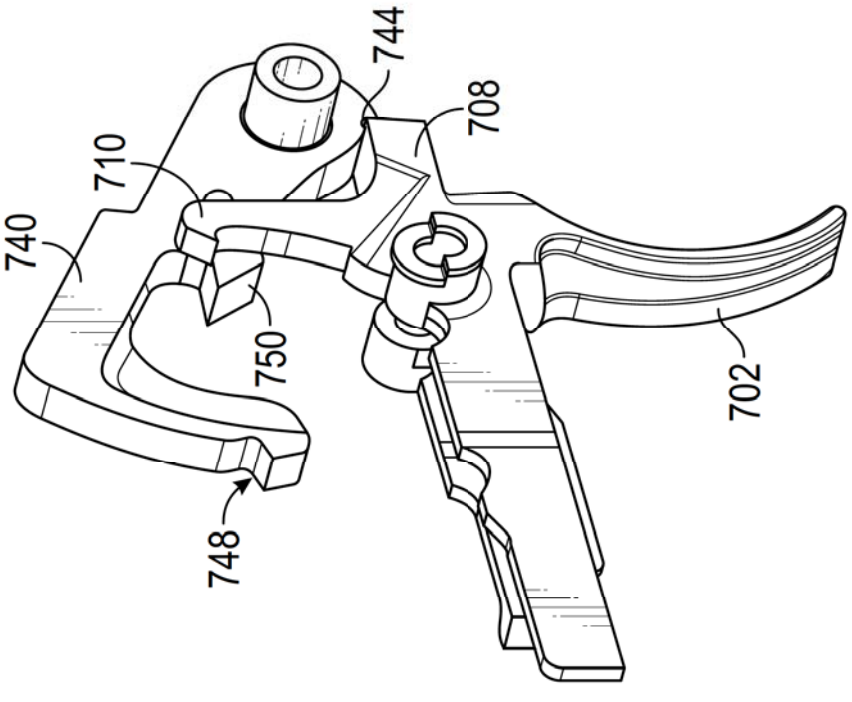

FIG. 8A

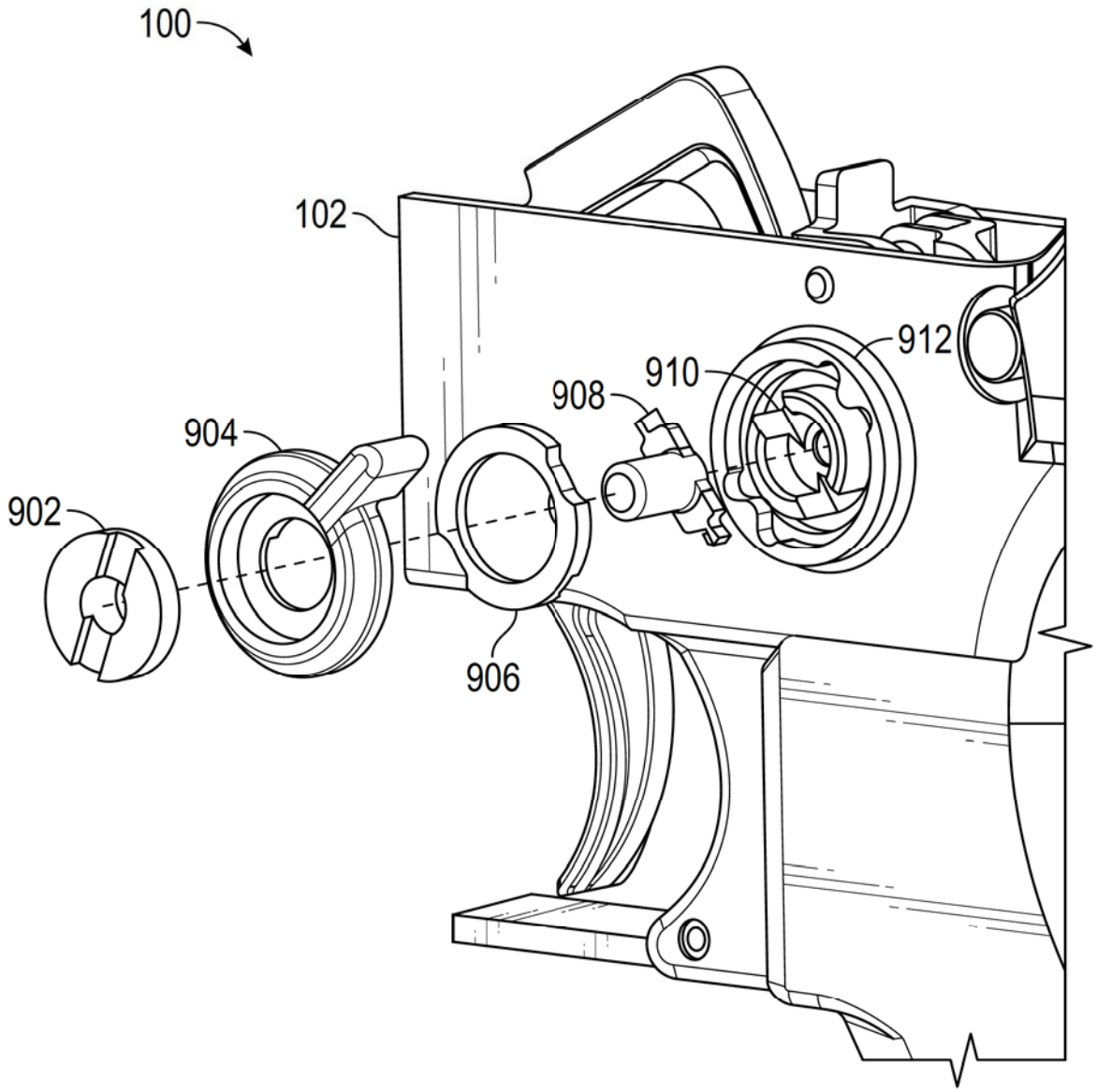

FIG. 9

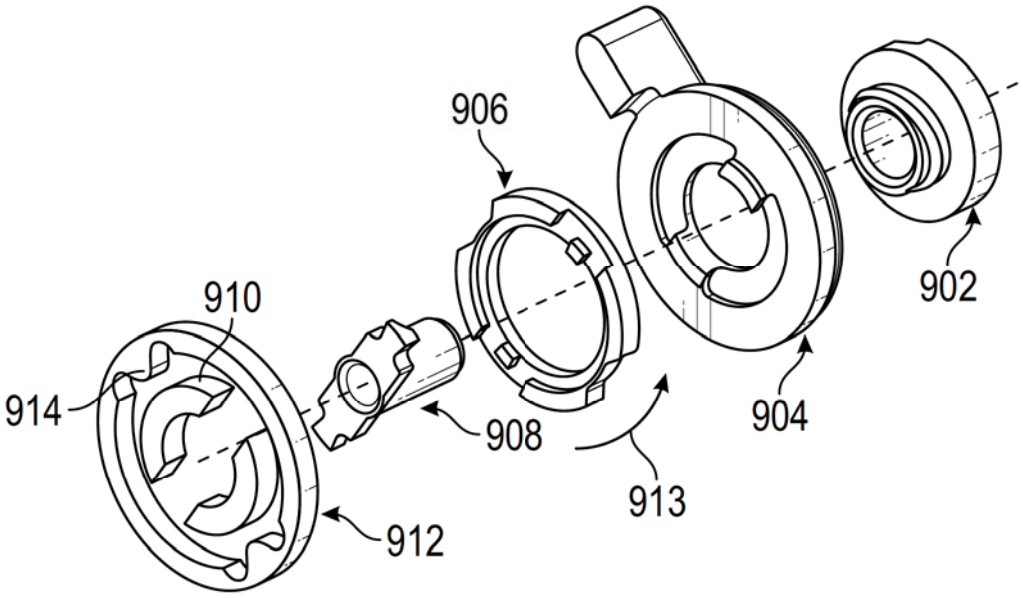

FIG. 10

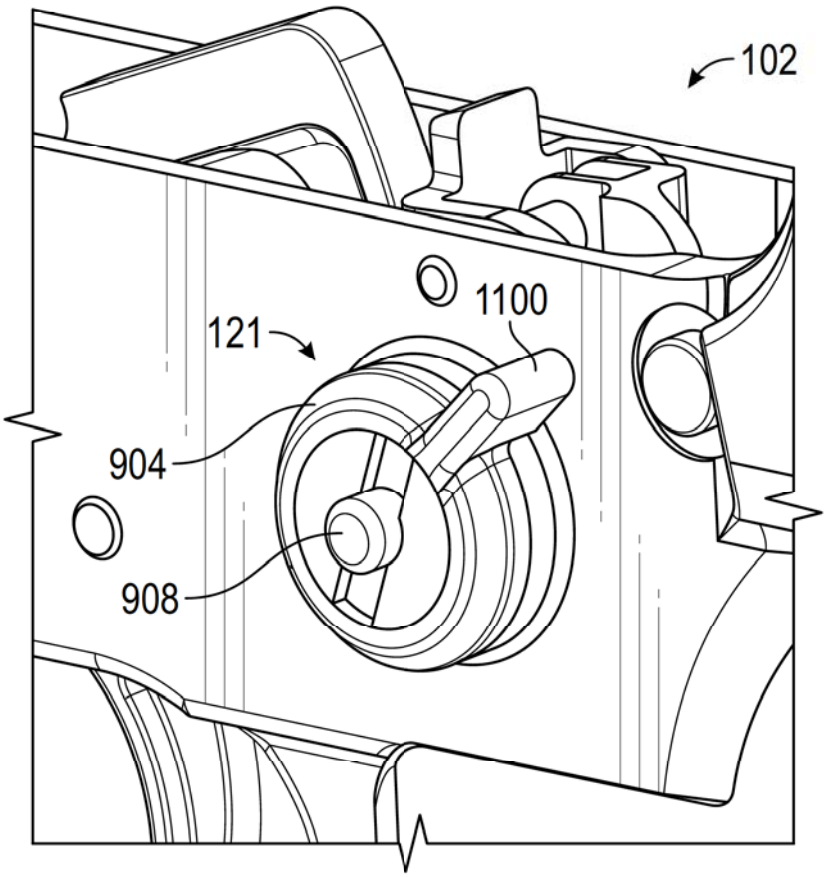

FIG. 11

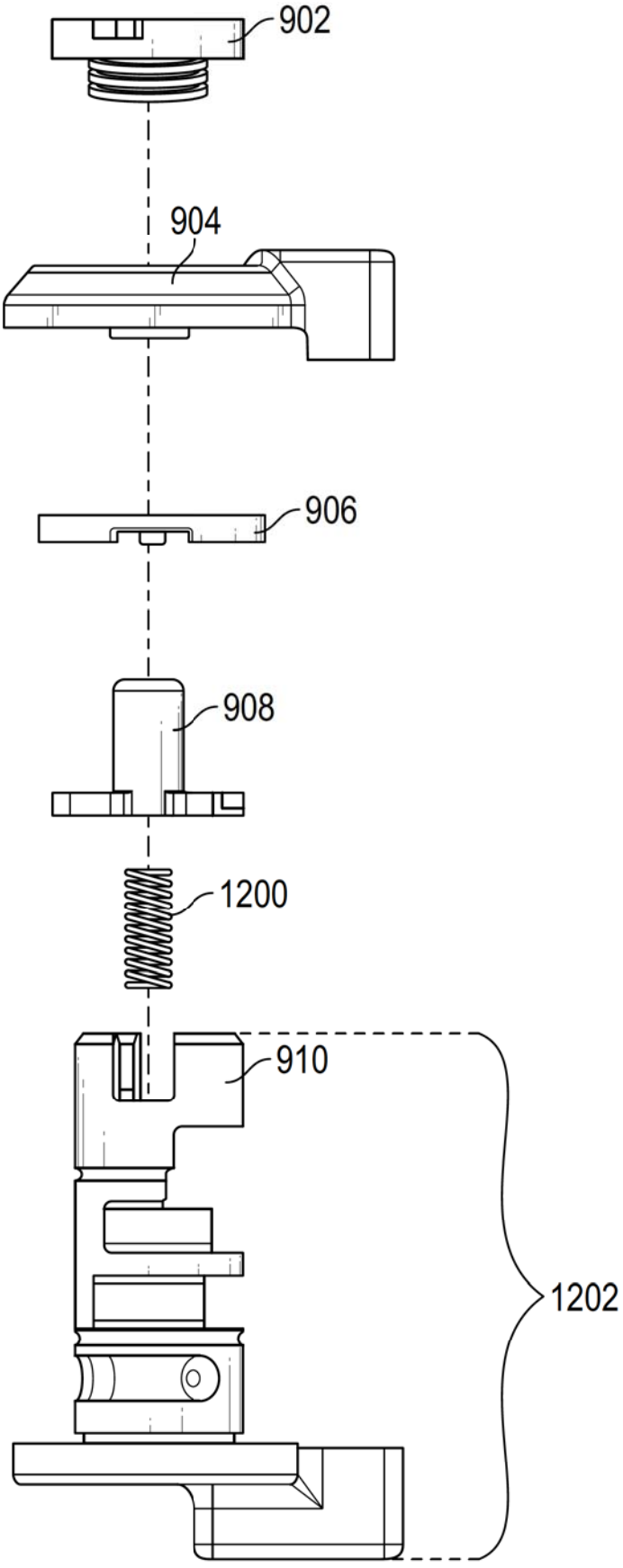

FIG. 12

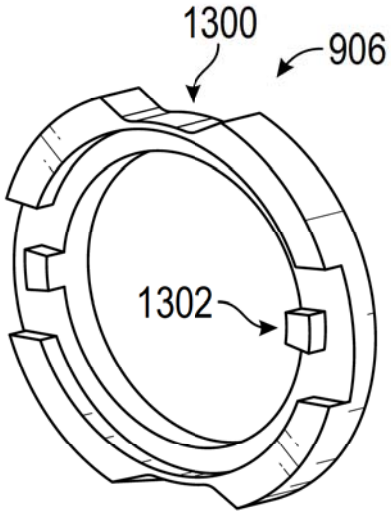

FIG. 13

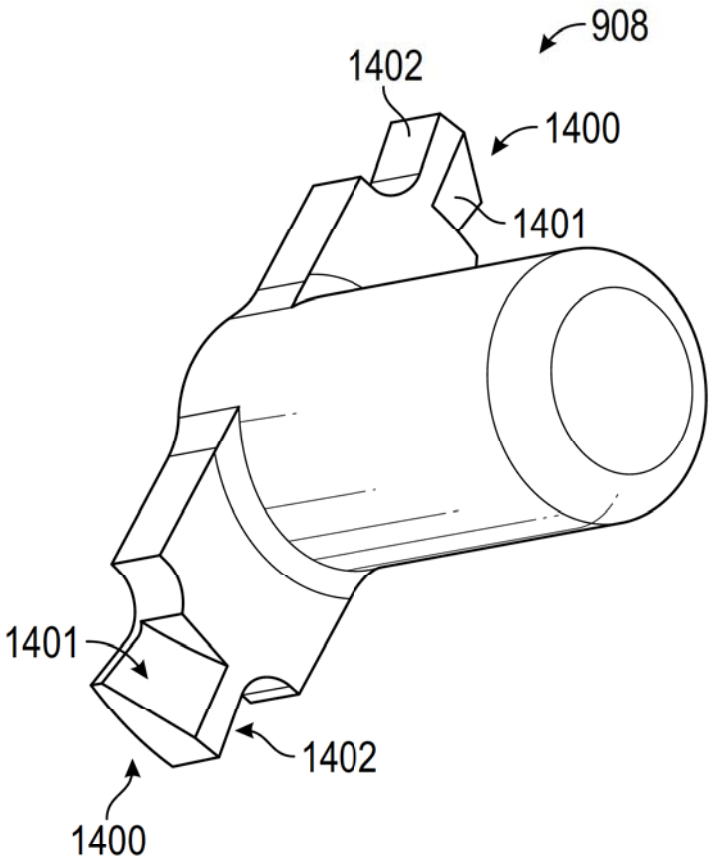

FIG. 14

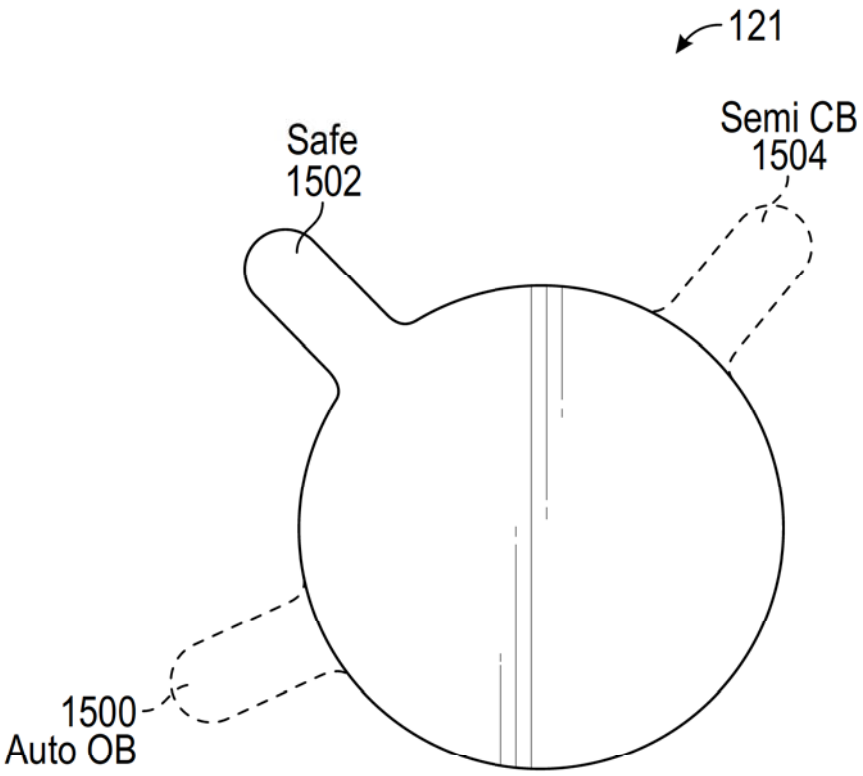
121
Safe
1502
Semi CB
1504
1500
Auto OB

FIG. 15

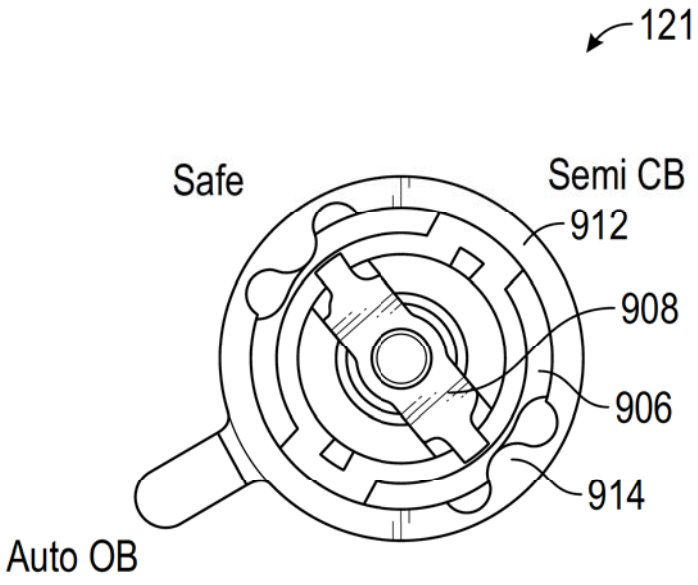
121
Safe
Semi CB
912
908
906
914
Auto OB

FIG. 16

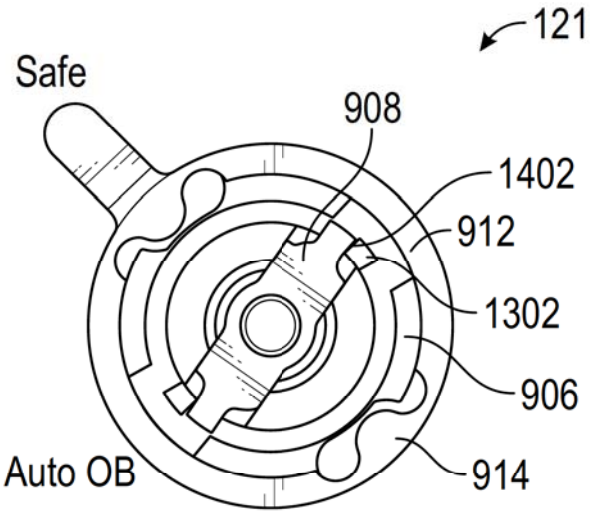

FIG. 17

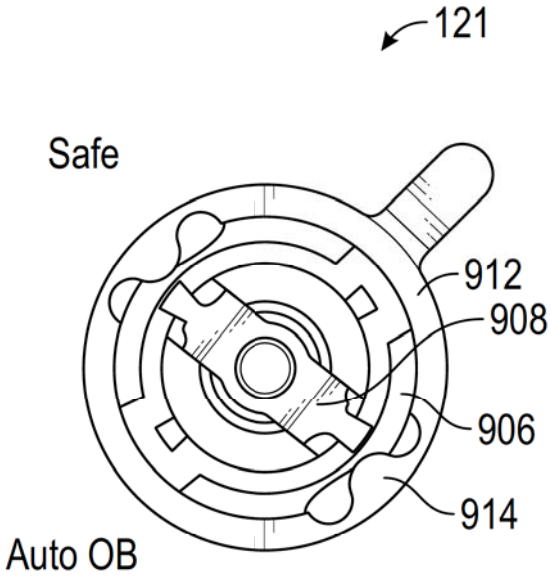

FIG. 18

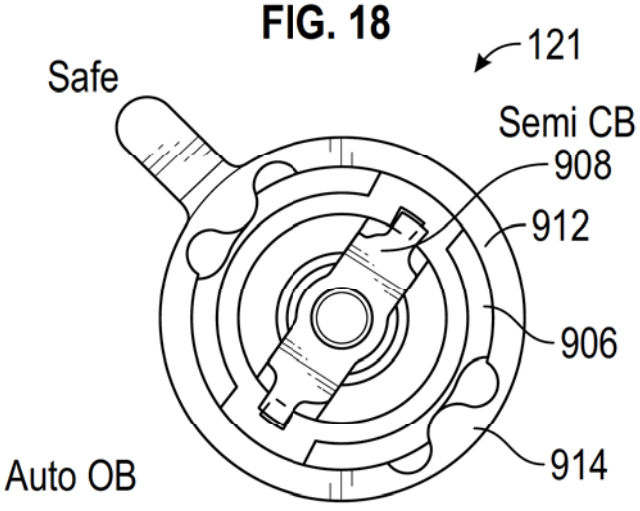

FIG. 19

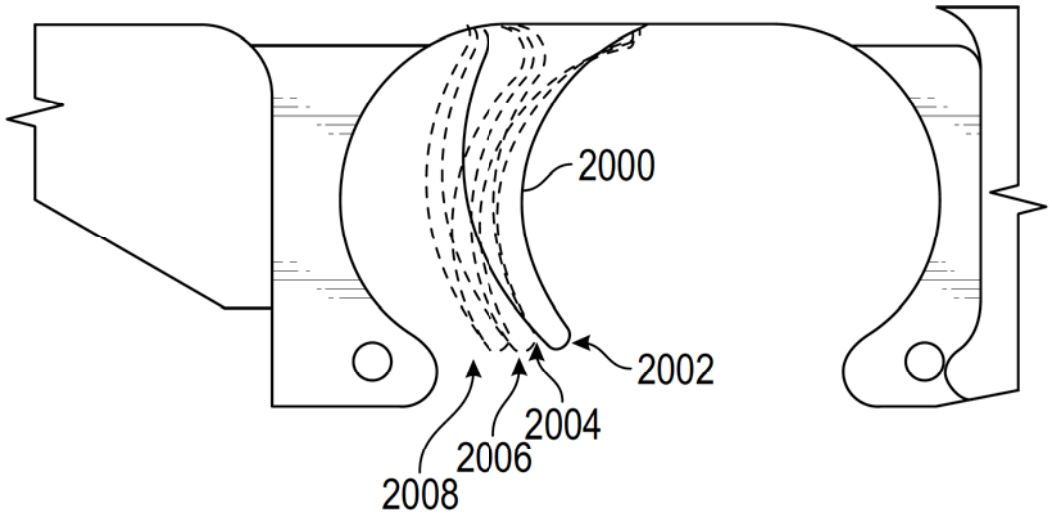

FIG. 20

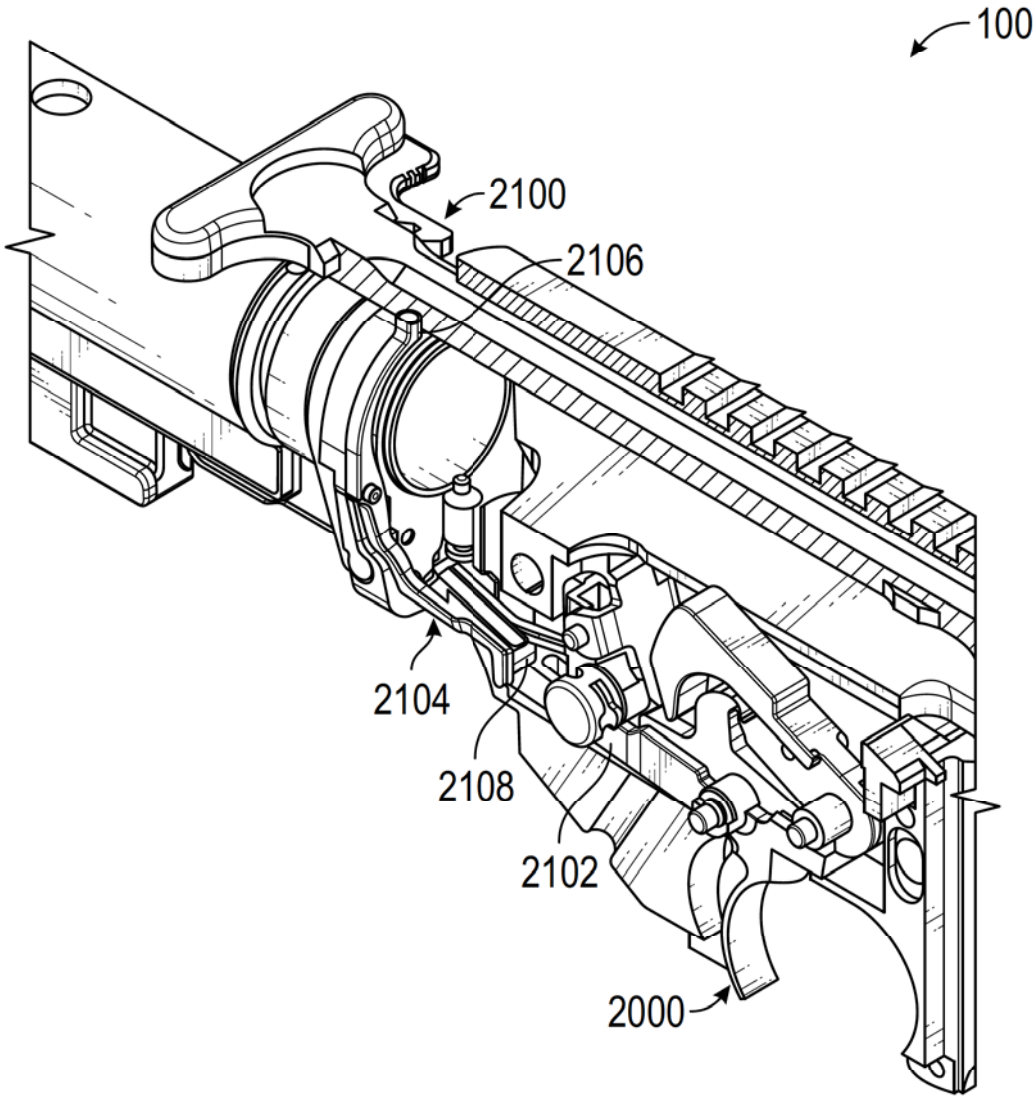

FIG. 21

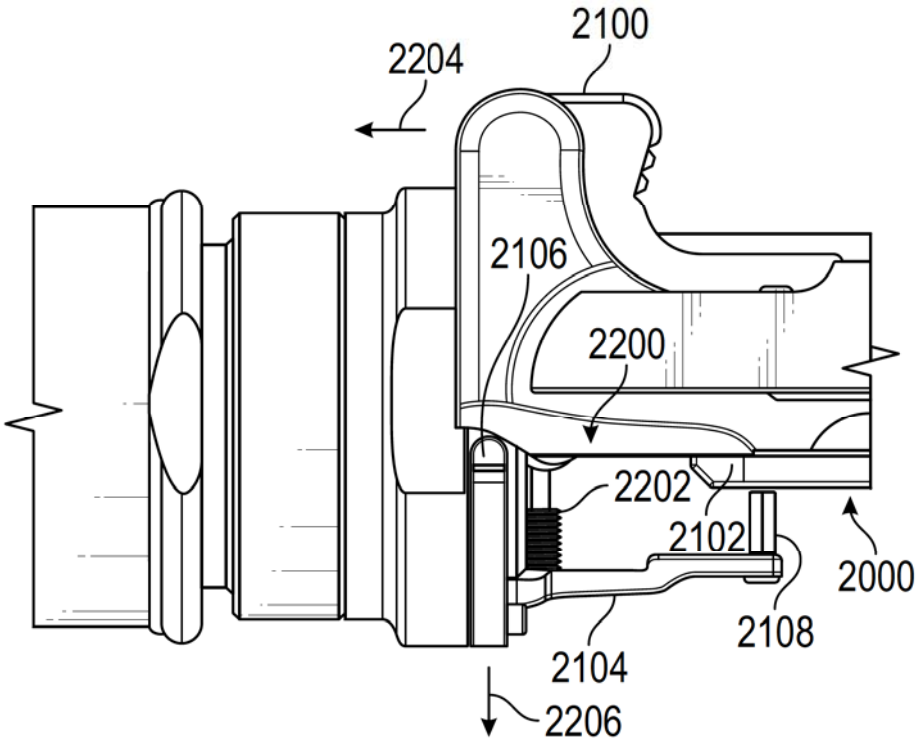
2100
2204
2106
2200
2202
2102
2000
2108
2104
2206

FIG. 22

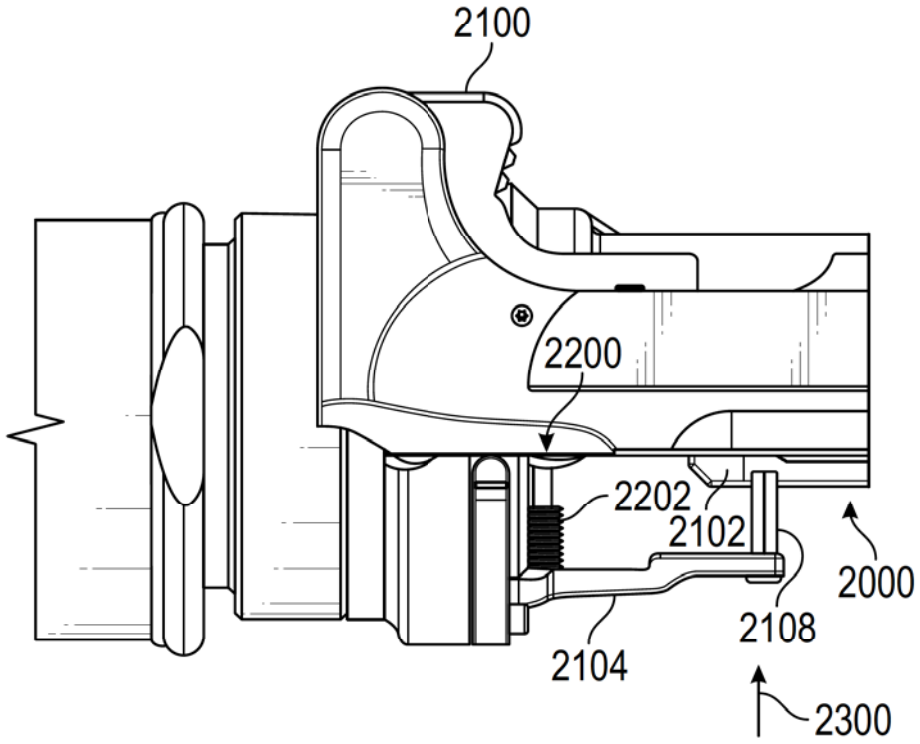
2100
2200
2202
2102
2000
2108
2104
2300

FIG. 23

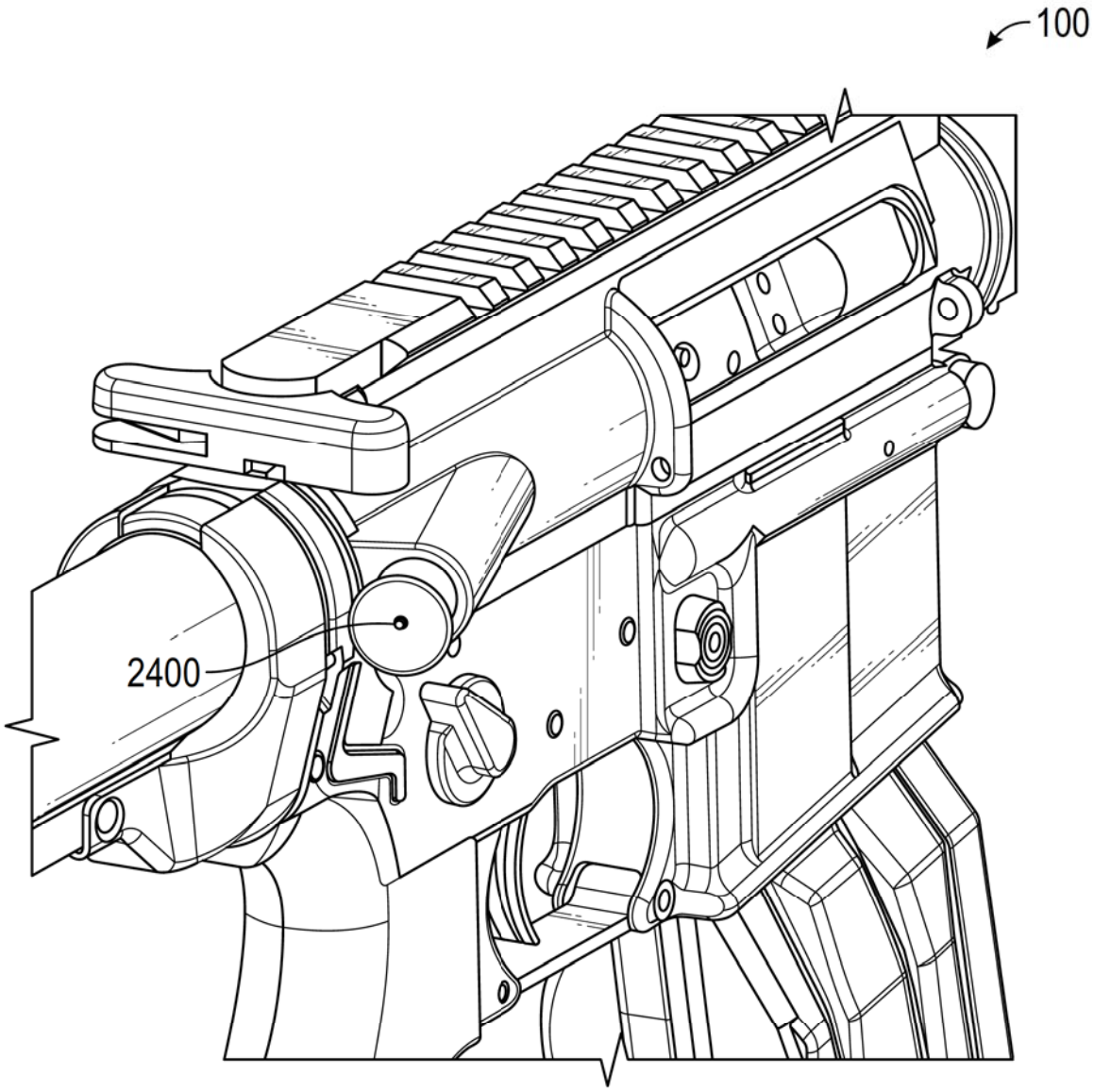

FIG. 24

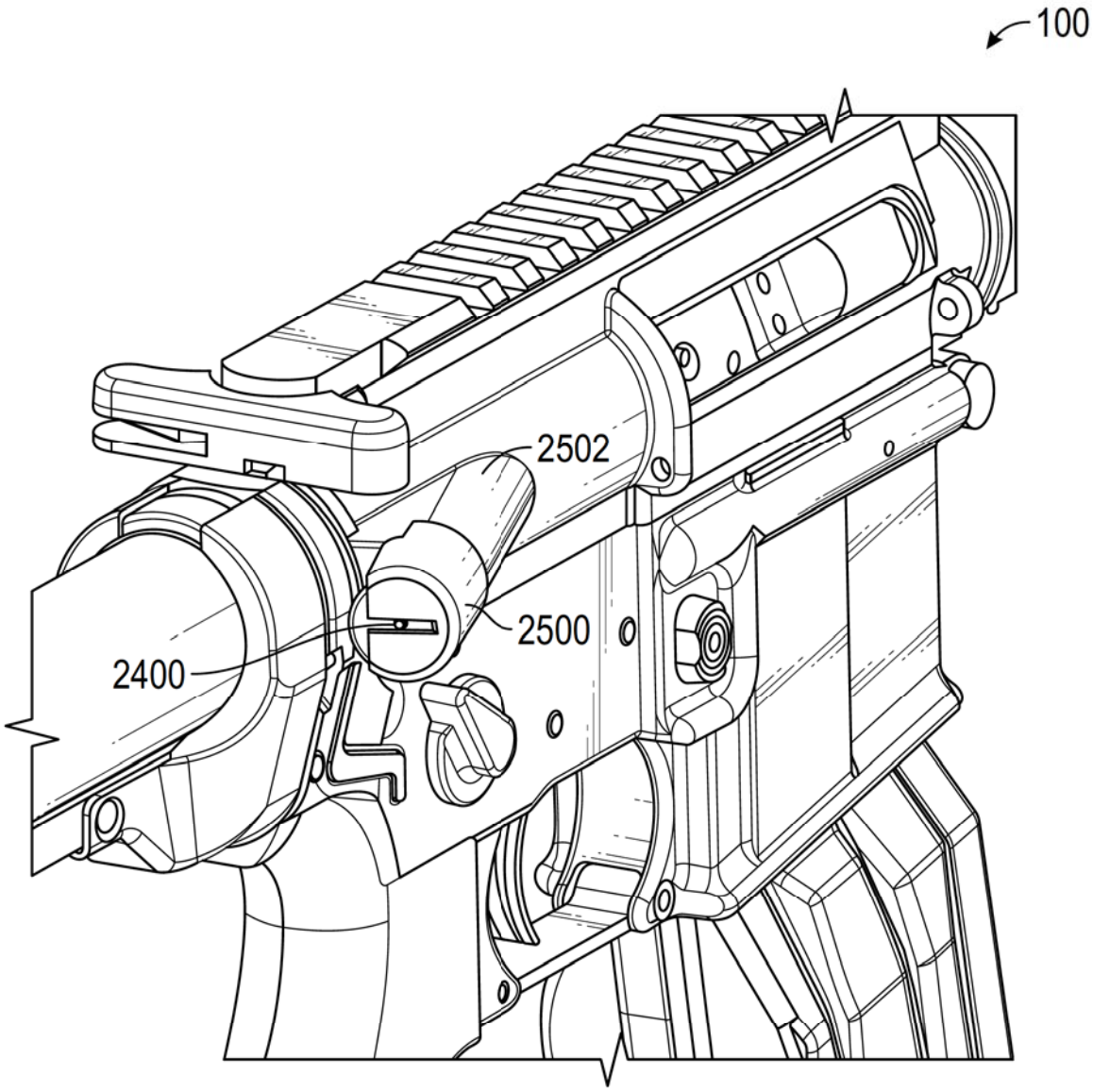

FIG. 25

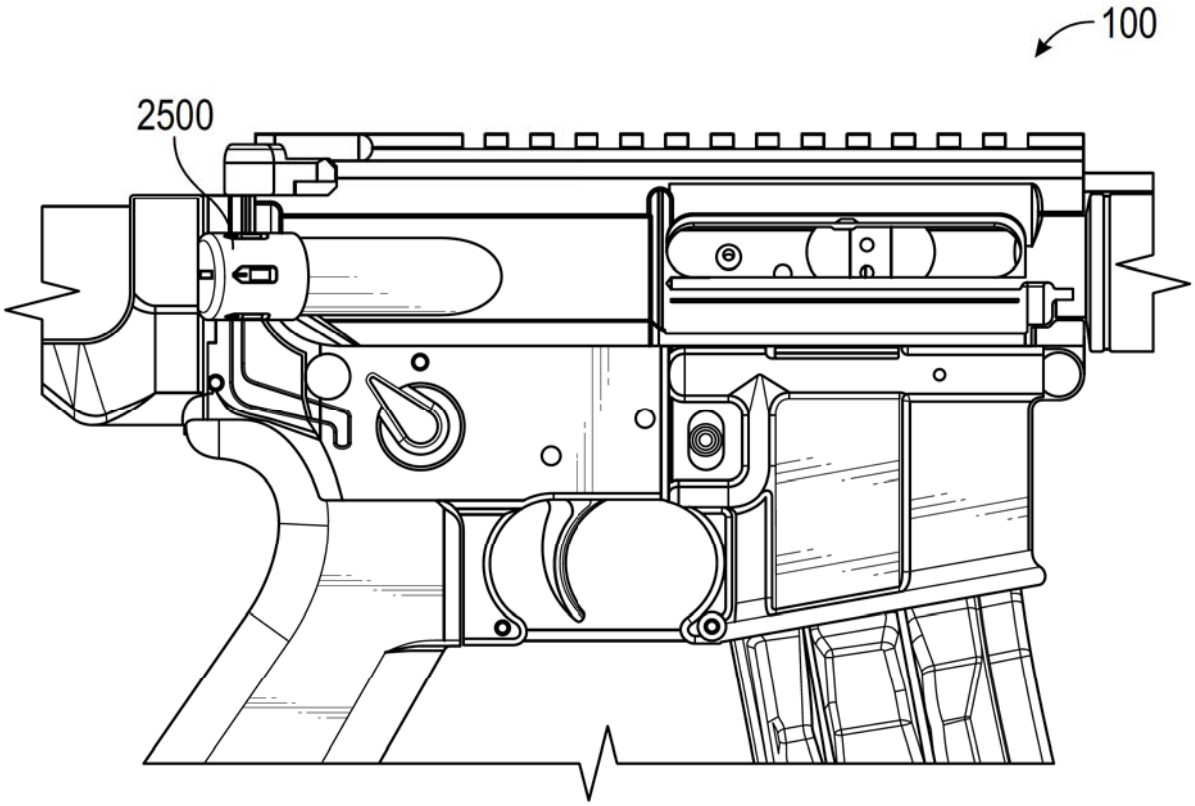

FIG. 26

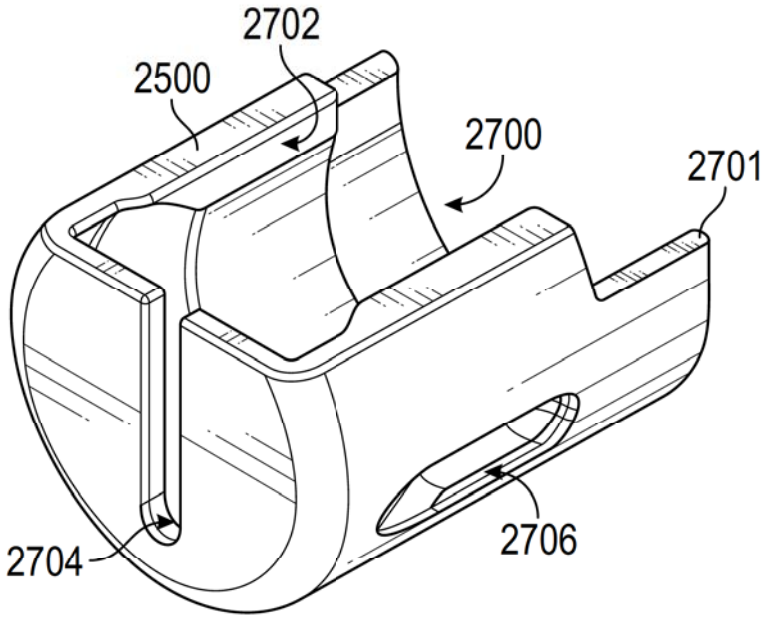

FIG. 27

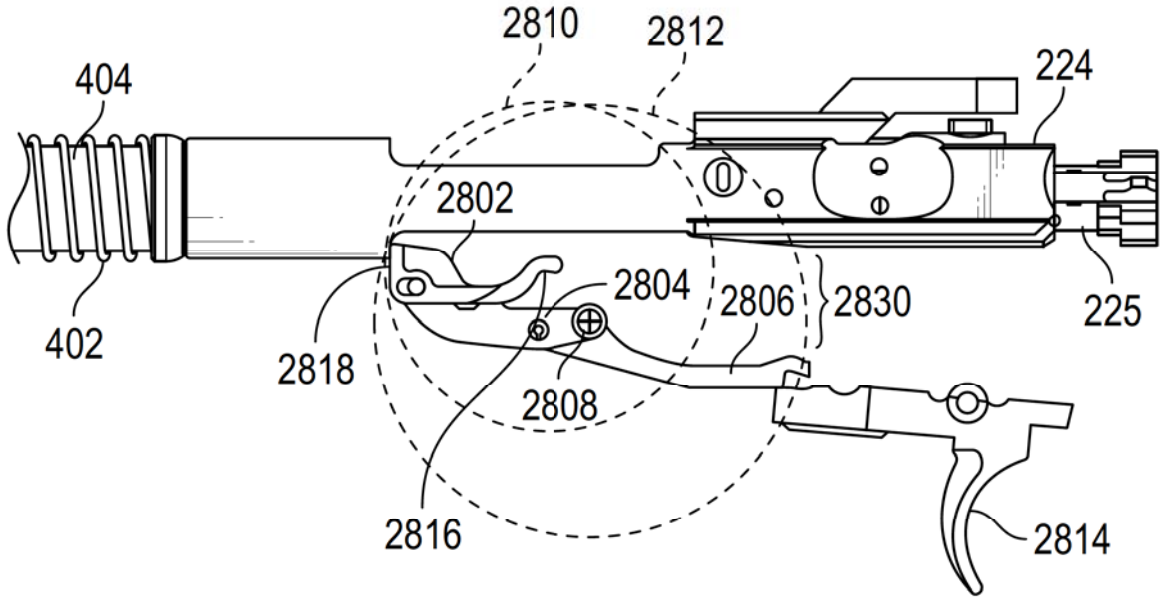

FIG. 28A

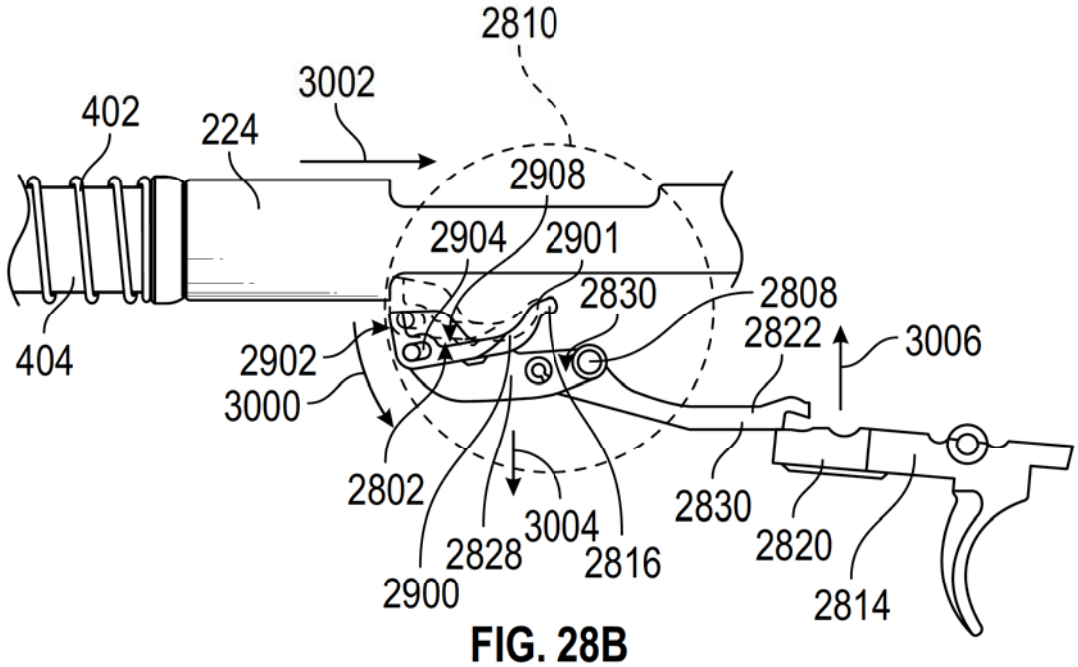

FIG. 28B

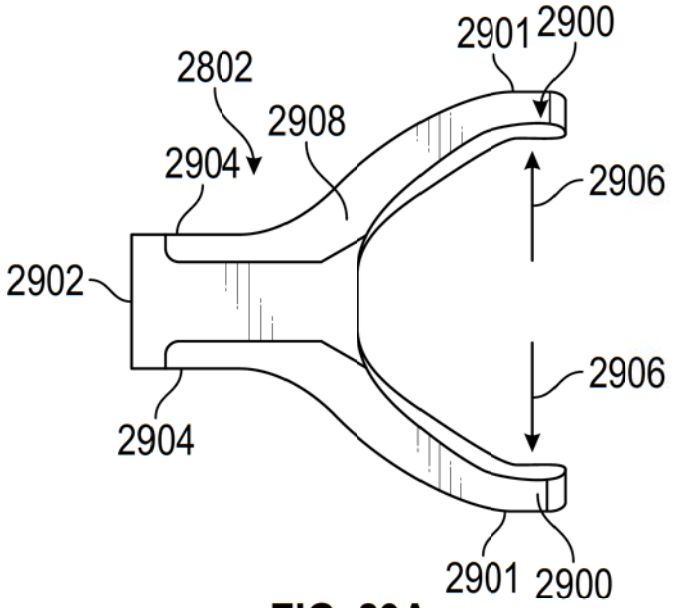

FIG. 29A

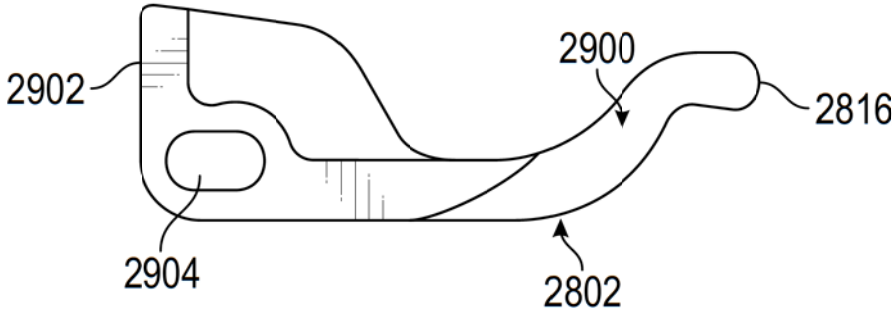

FIG. 29B

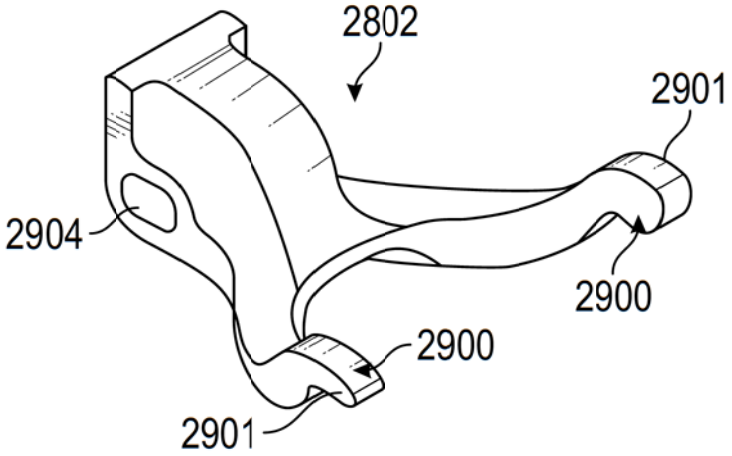

FIG. 29C

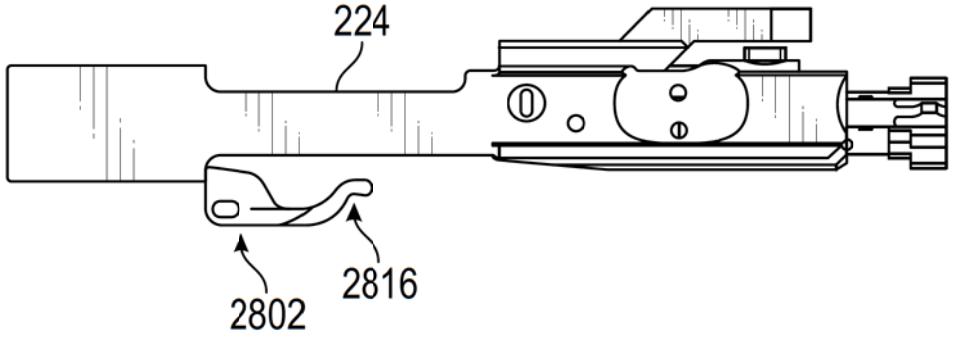

FIG. 29D