FIG. 1

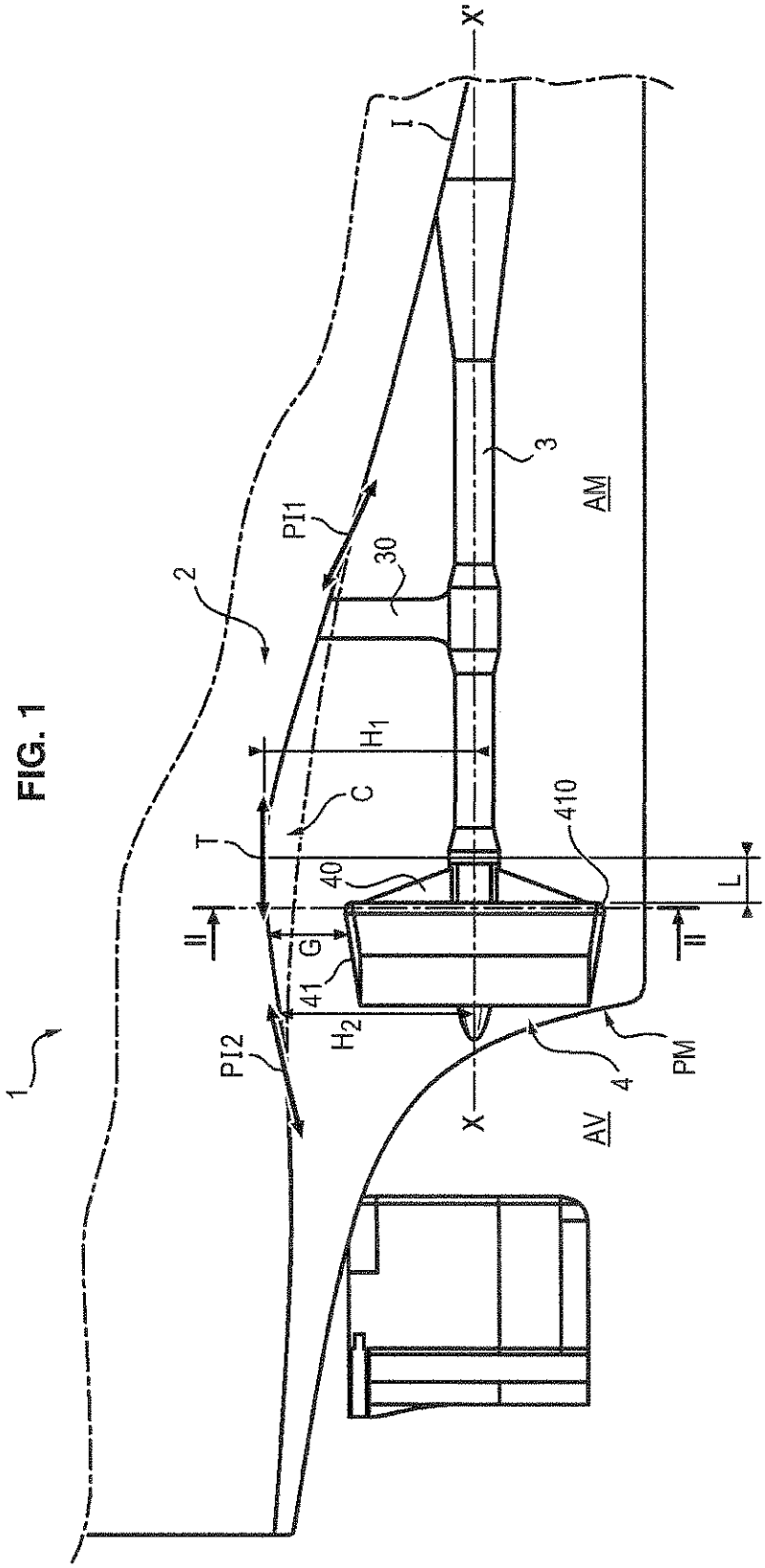

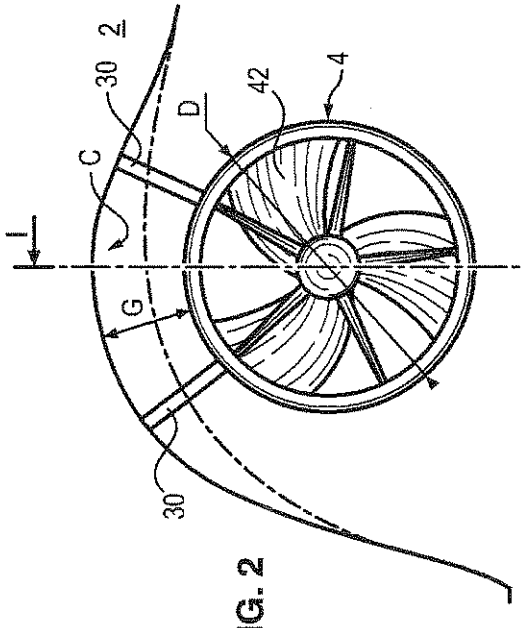

FIG. 2

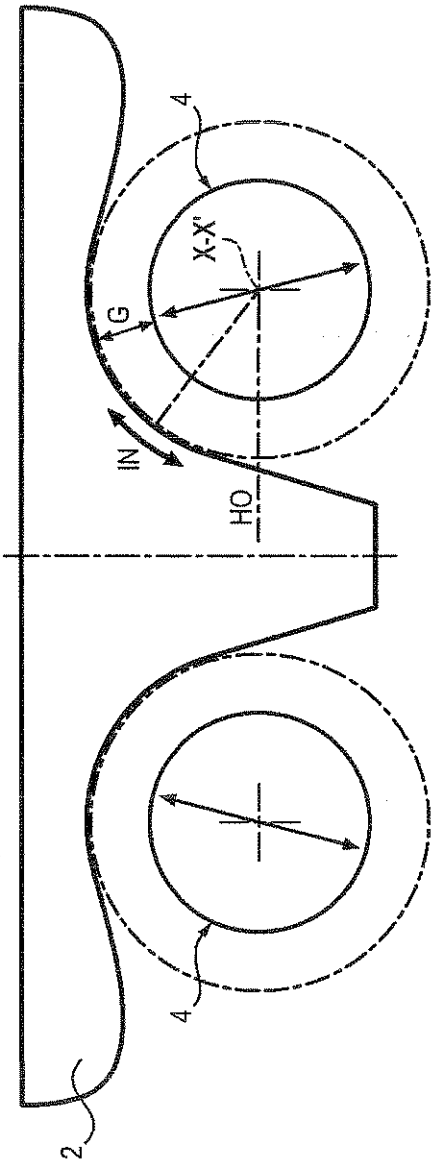

FIG. 3