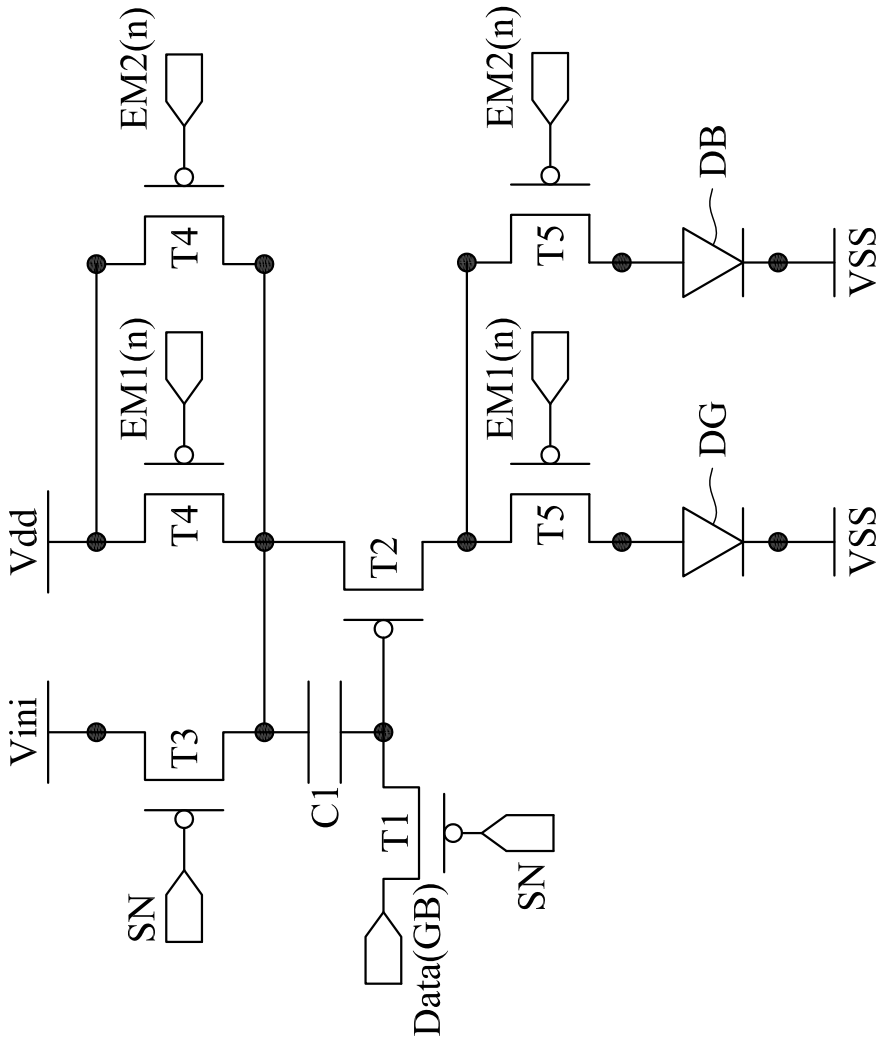
EM2(n)
EM2(n)
DB
T4
T5
VSS
EM1(n)
EM1(n)
DG
Vdd
T4
T2
T5
VSS
Vini
T3
C1
T1
SN
SN
Data(GB)

FIG. 10