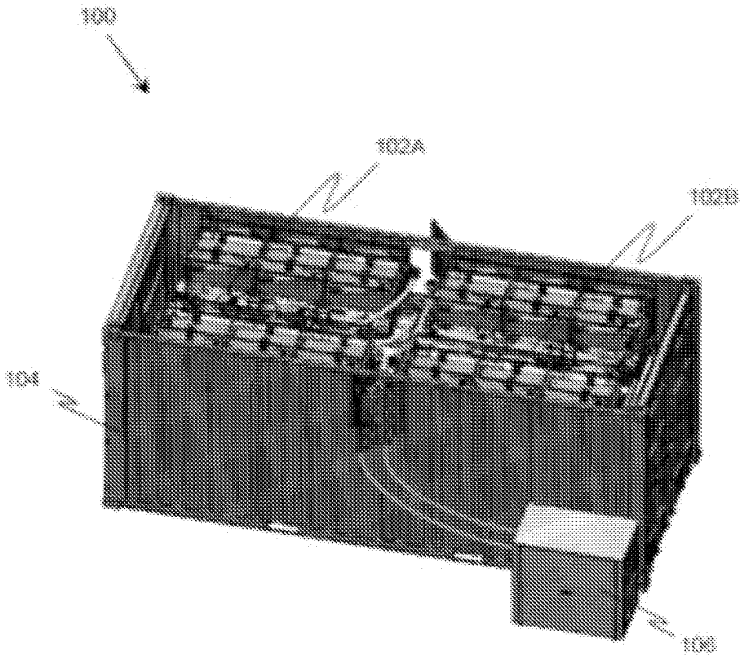

FIG. 1

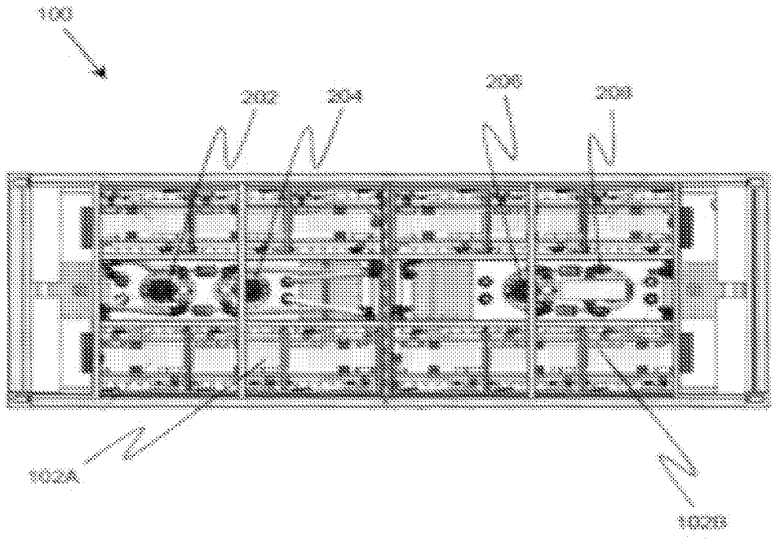
100
202
204
206
208
102A
102B

FIG. 2

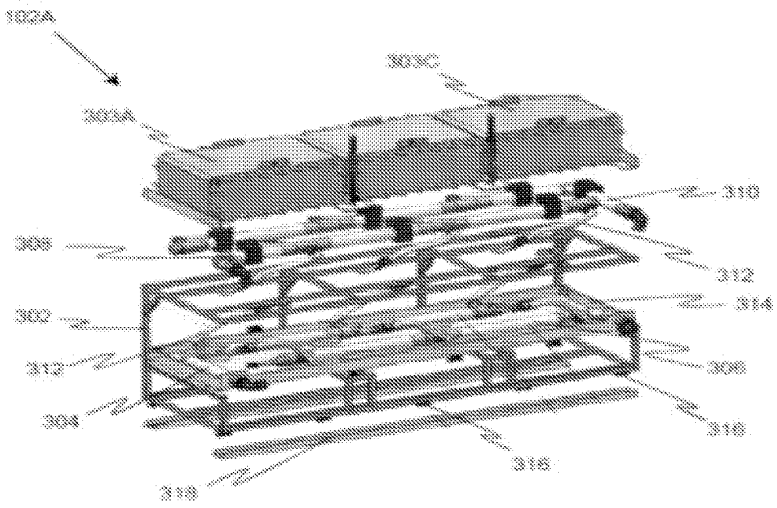
102A
303C
303A
310
308
312
314
302
312
308
304
316
318
316

FIG. 3A

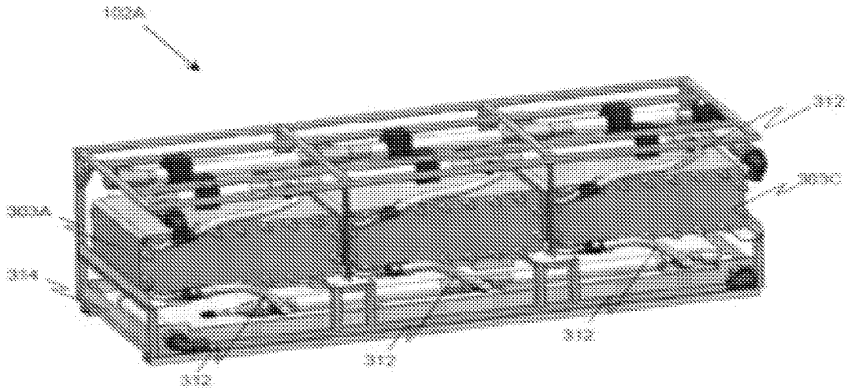

FIG. 3B