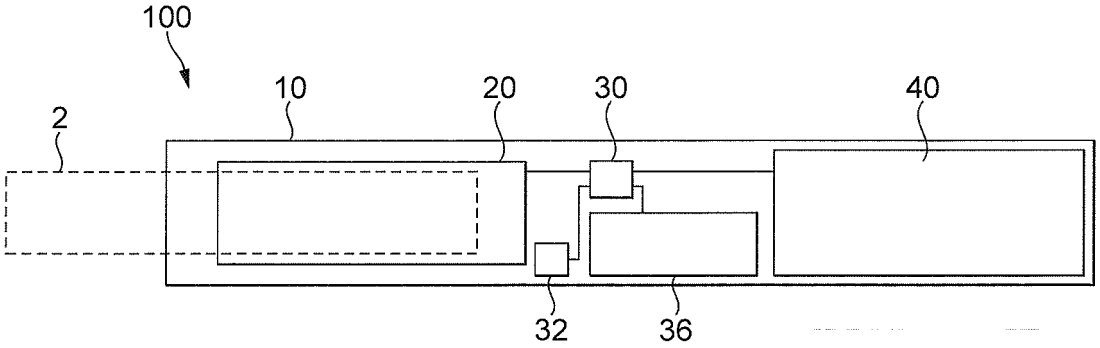
100
10
20
30
40
2
32
36

FIG. 1

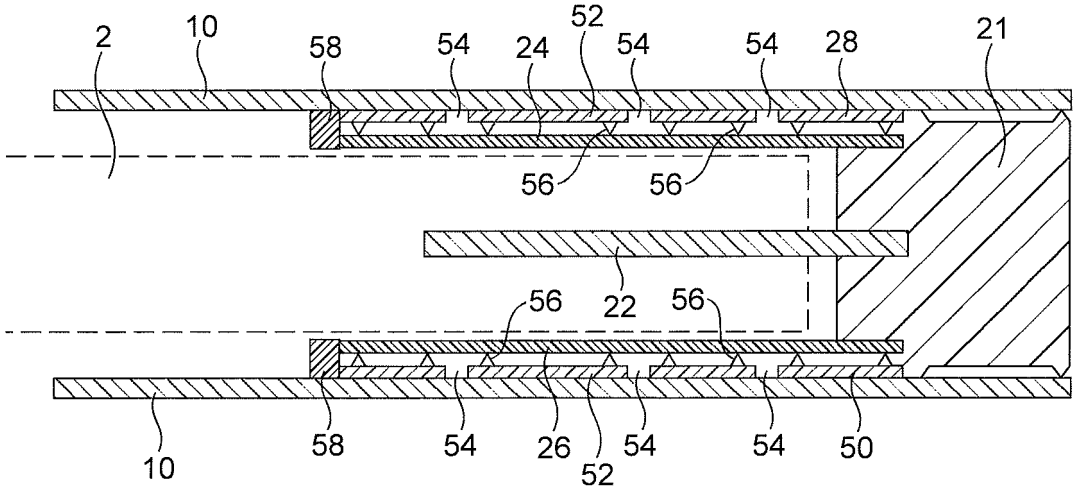
2
10
58
54
24
52
54
54
28
21
56
56
22
56
56
10
58
54
26
52
54
54
50

FIG. 2

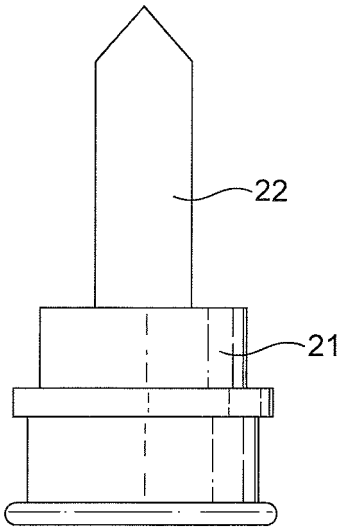

FIG. 3a

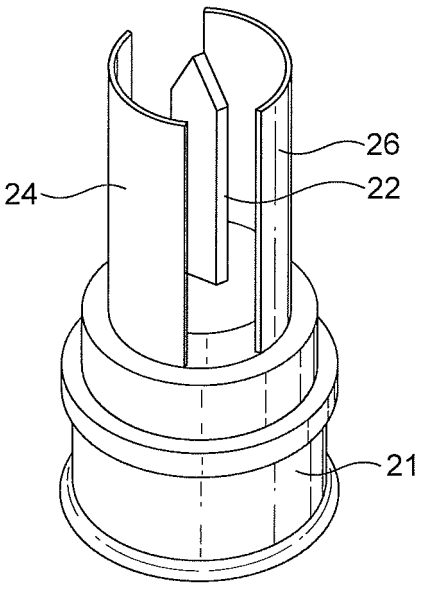

FIG. 3b

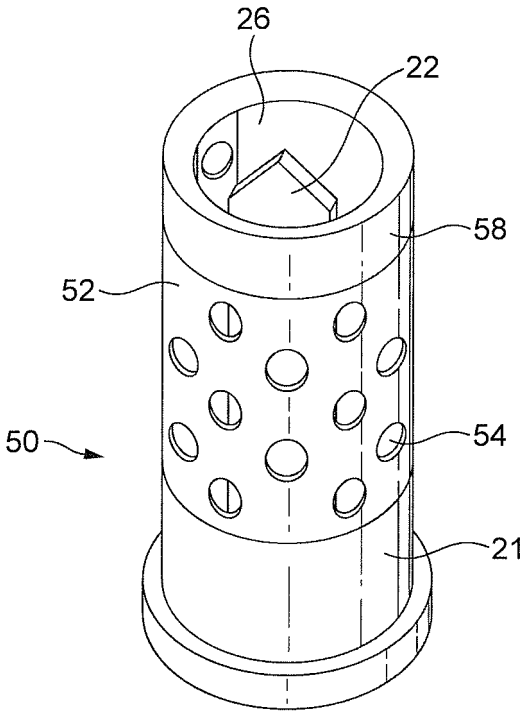

FIG. 3c

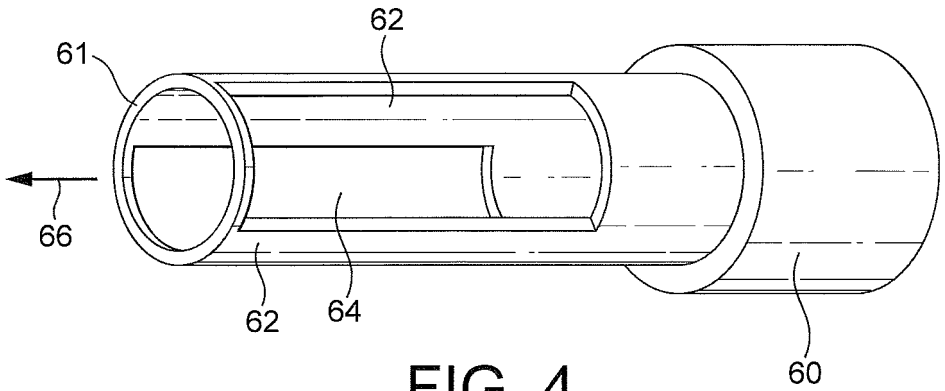

FIG. 4

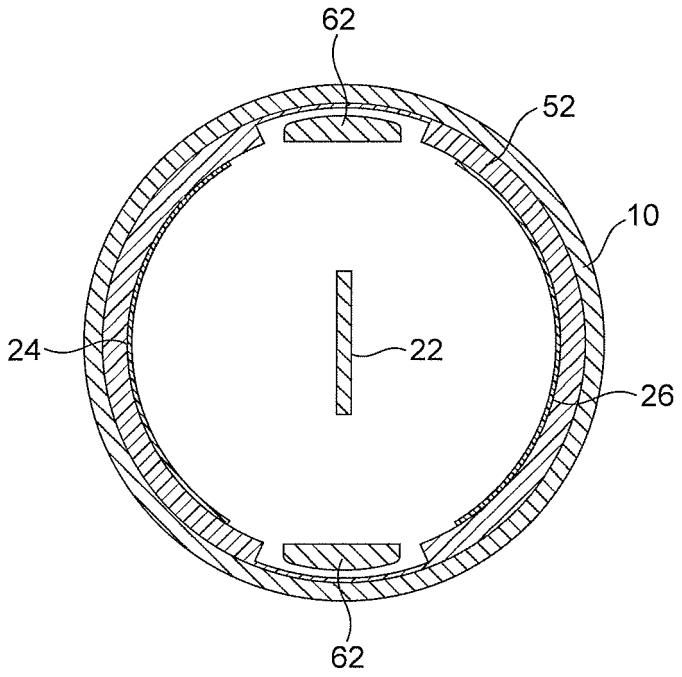

FIG. 5

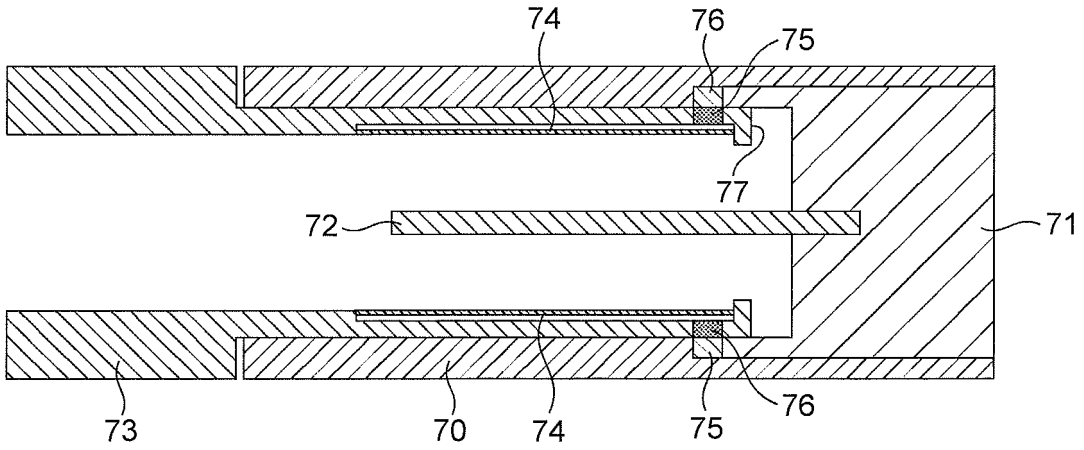

FIG. 6