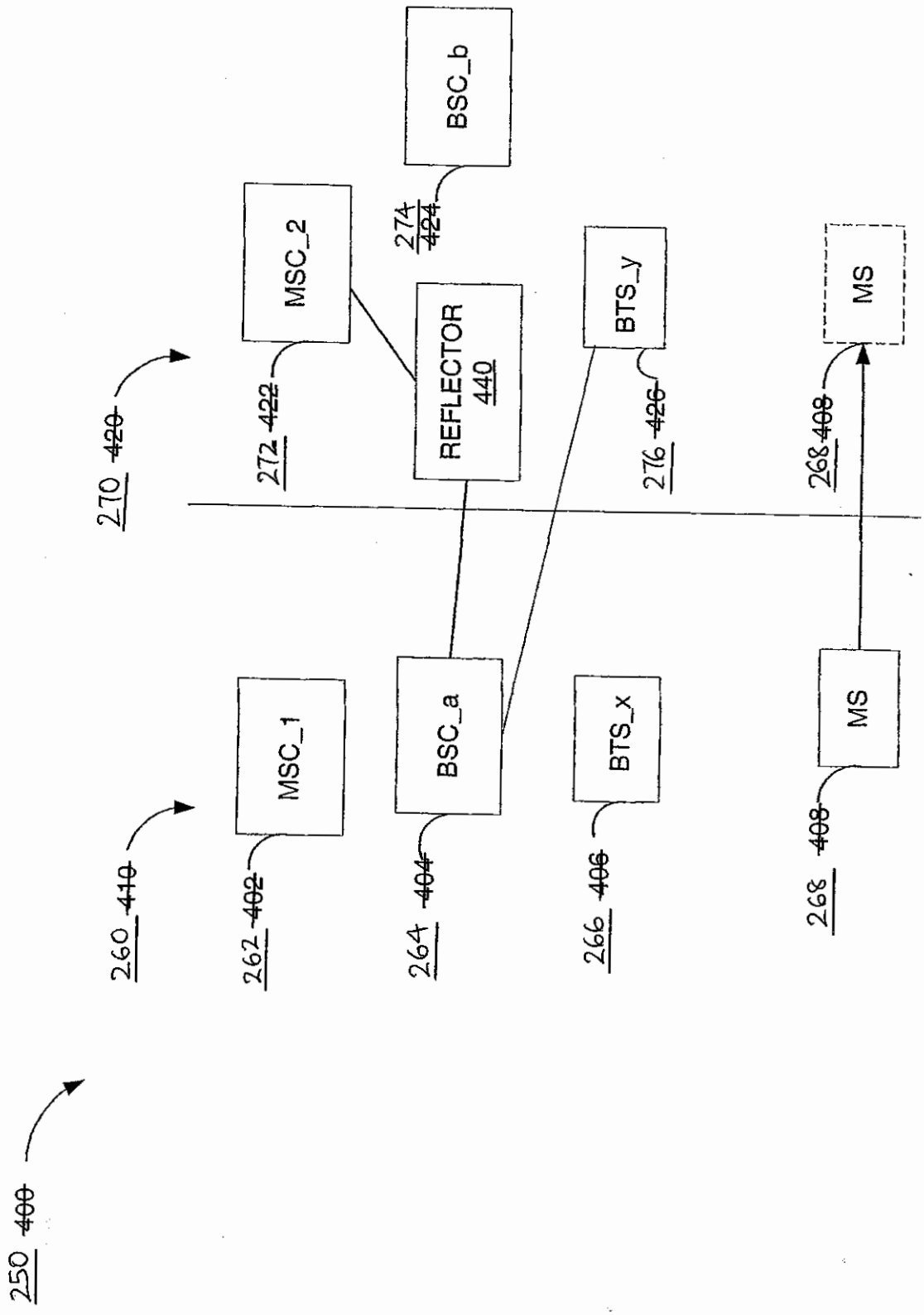
250 400
260 410
270 420
MSC_1
MSC_2
BSC_a
BSC_b
REFLECTOR 440
BTS_x
BTS_y
MS
MS
262 402
272 422
264 404
274 424
266 406
276 426
268 408
268 408

FIG. 11

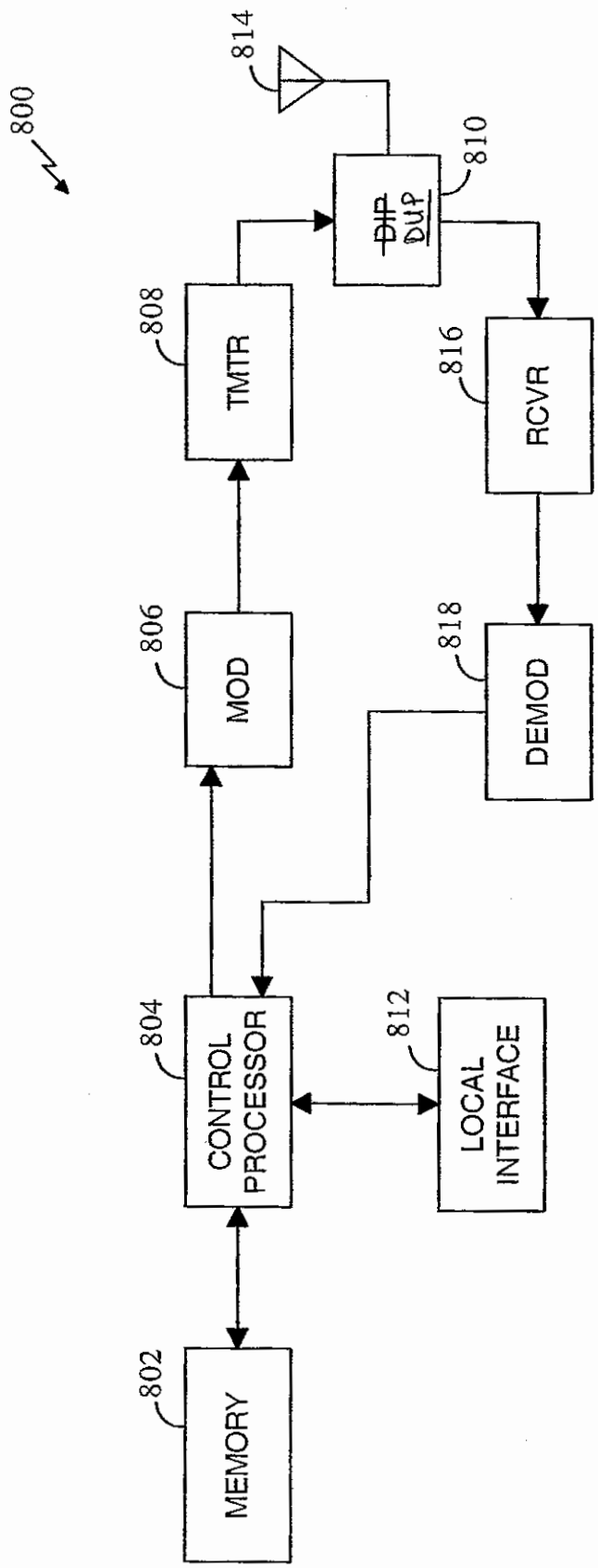
800
814
DUP
810
TMTR
808
RCVR
816
MOD
806
DEMOD
818
CONTROL PROCESSOR
804
LOCAL INTERFACE
812
MEMORY
802

FIG. 14