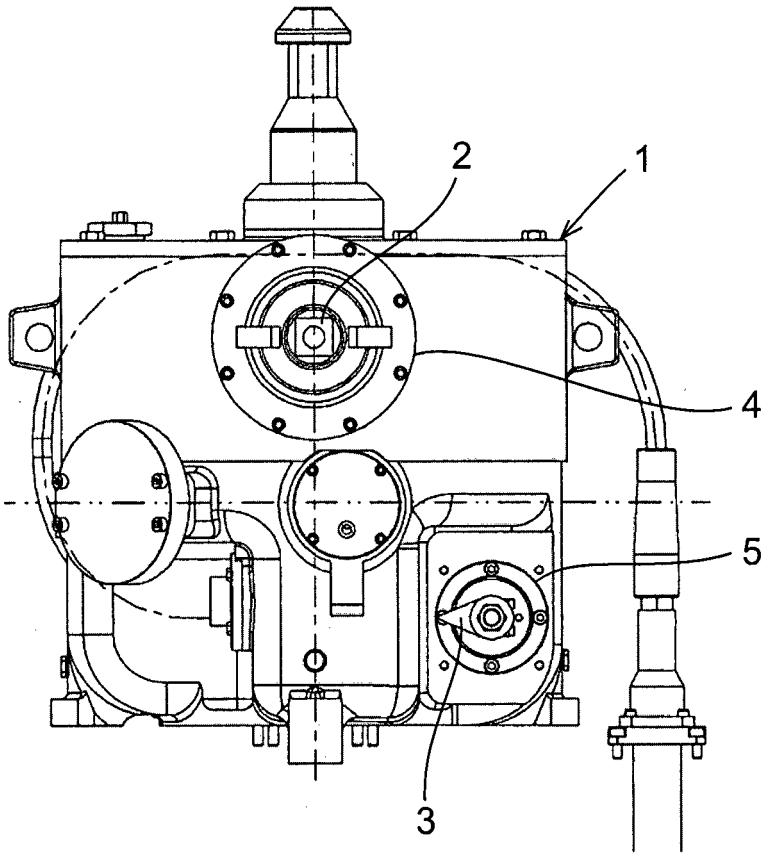

Fig. 1 (Prior art)

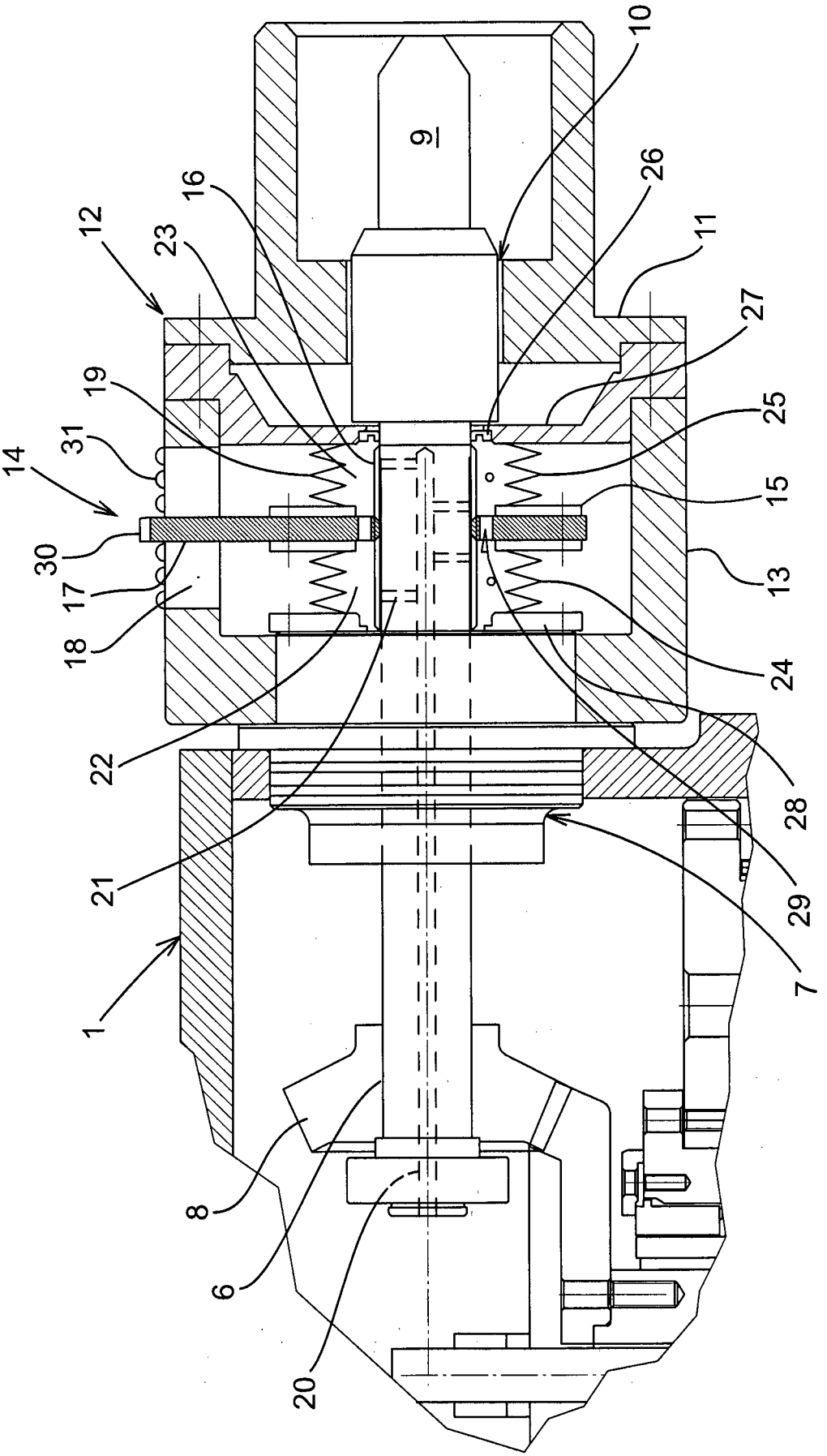

Fig. 2

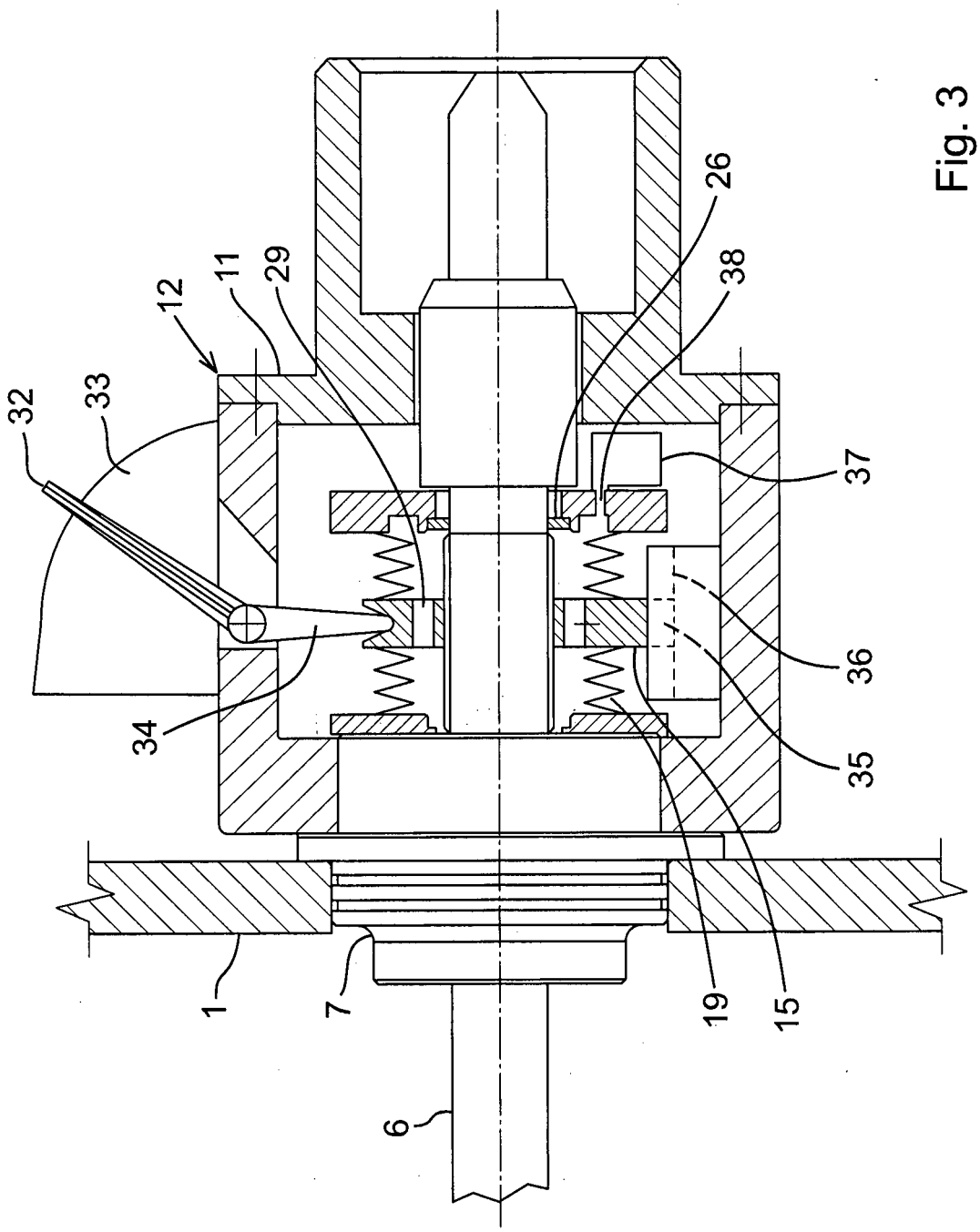

Fig. 3