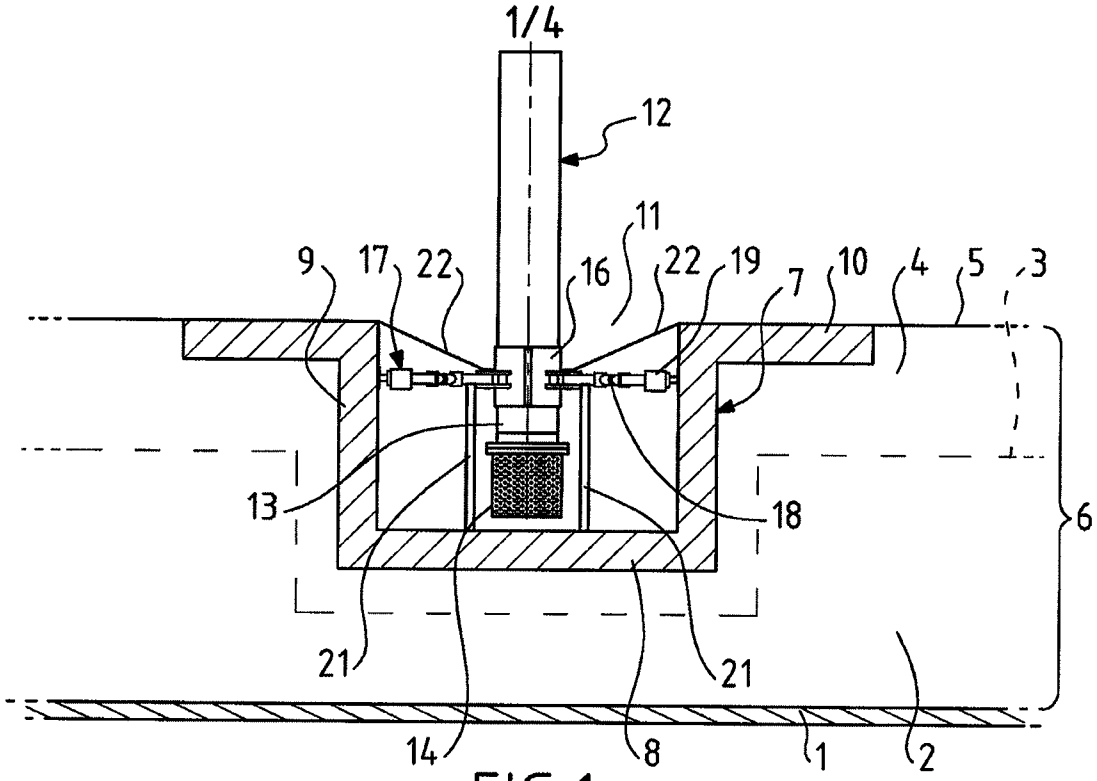
12
11
9
17
22
16
22
19
7
10
4
5
3
13
18
6
21
21
14
8
1
2

FIG.1

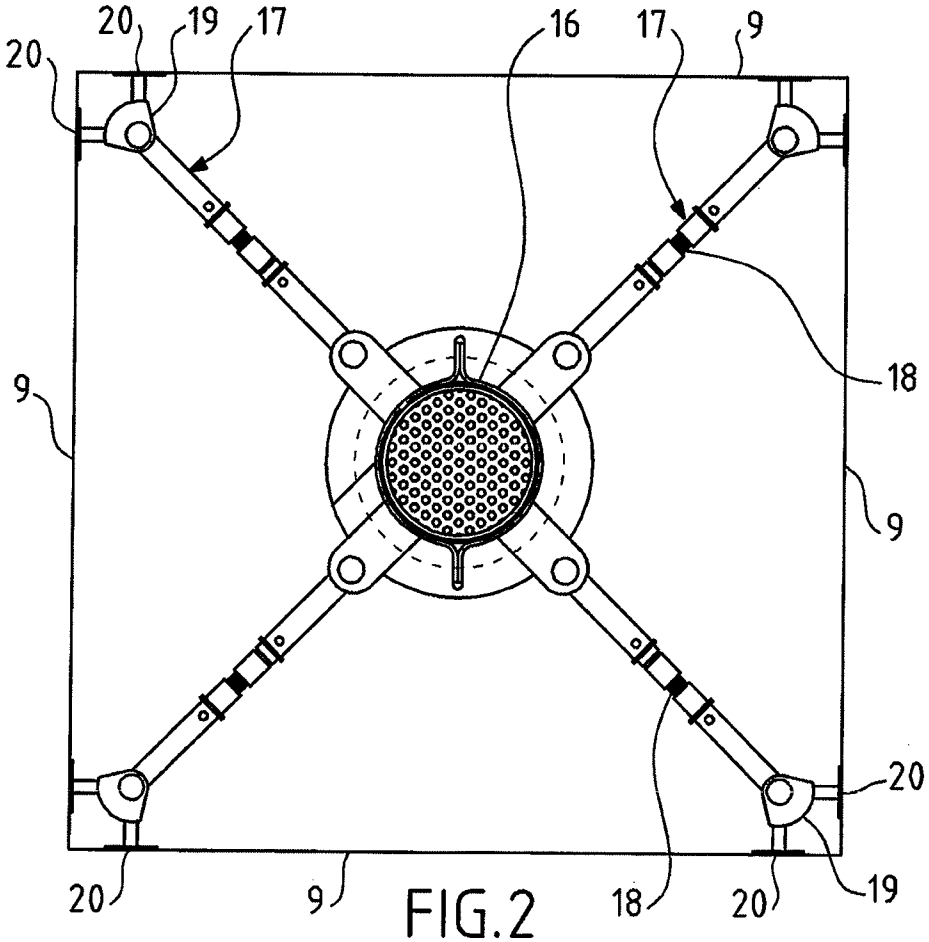
20
19
17
16
17
9
20
9
18
9
20
20
9
18
20
19

FIG.2

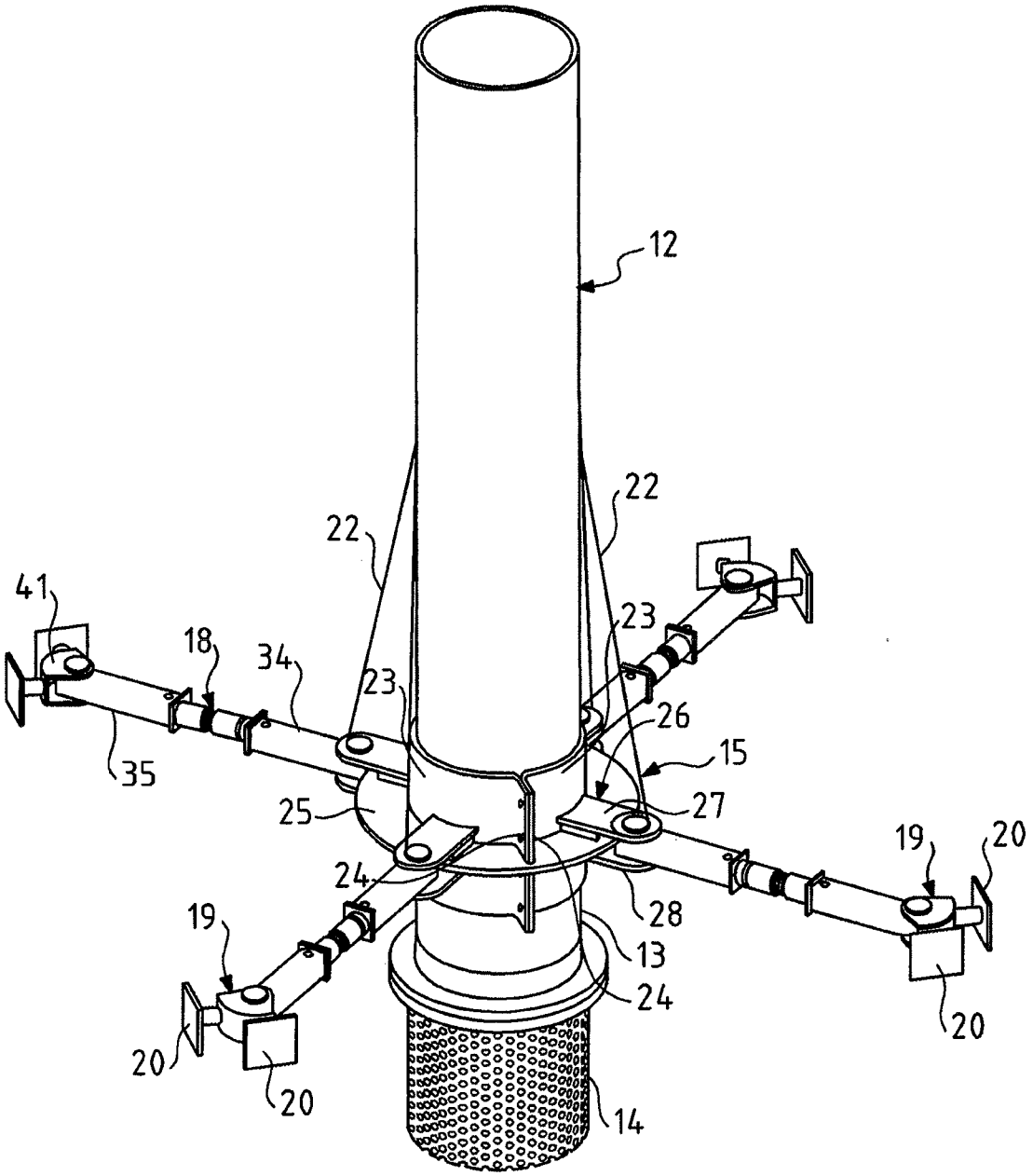

FIG.3

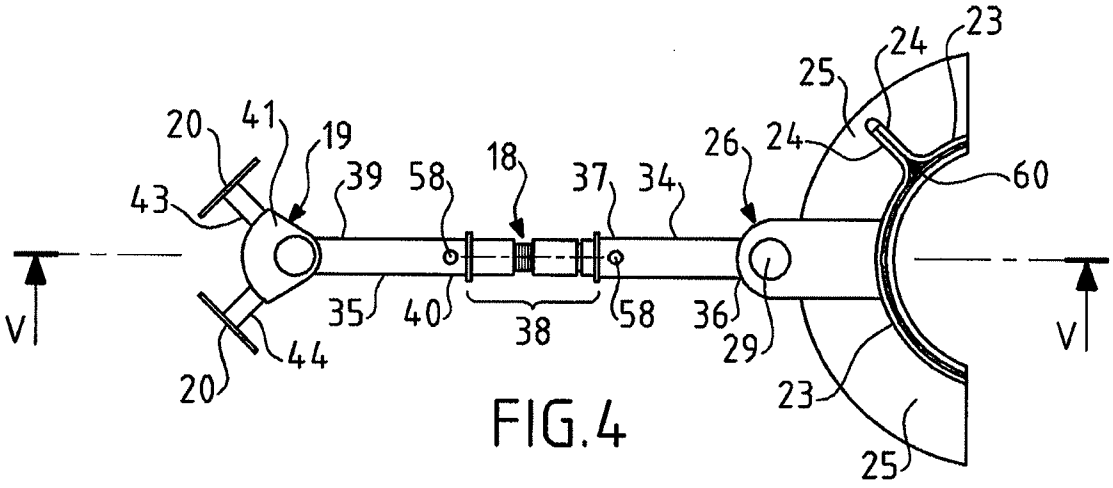

FIG.4

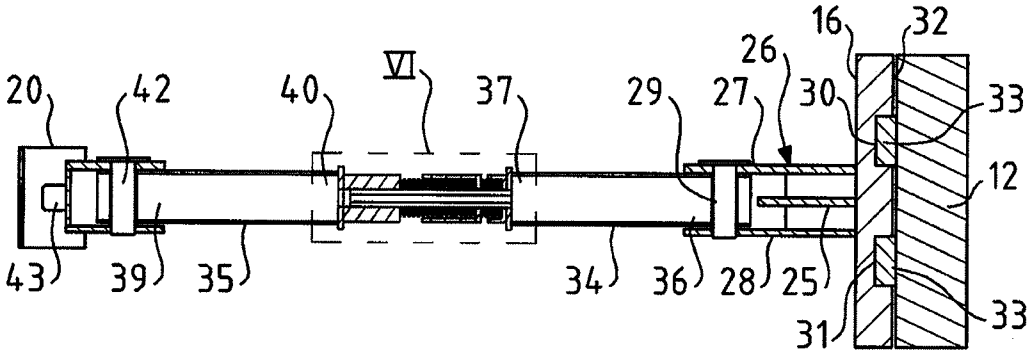

FIG.5

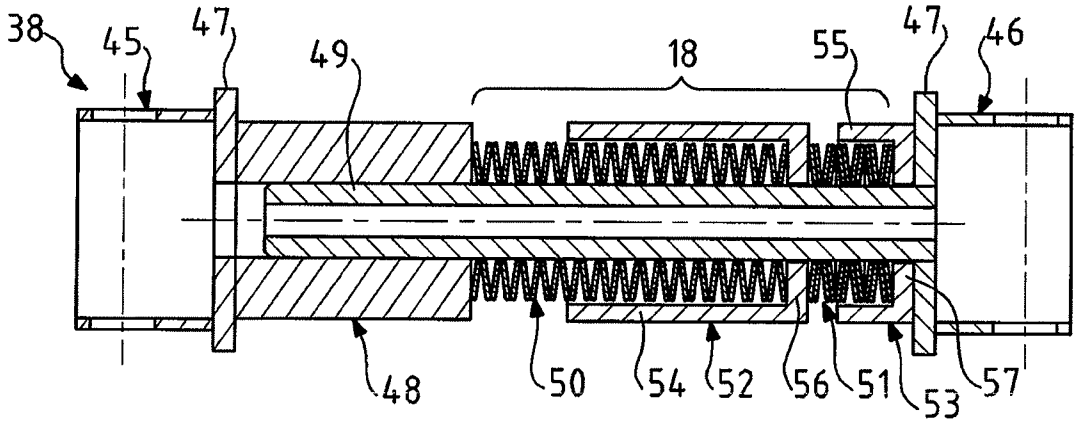

FIG.6

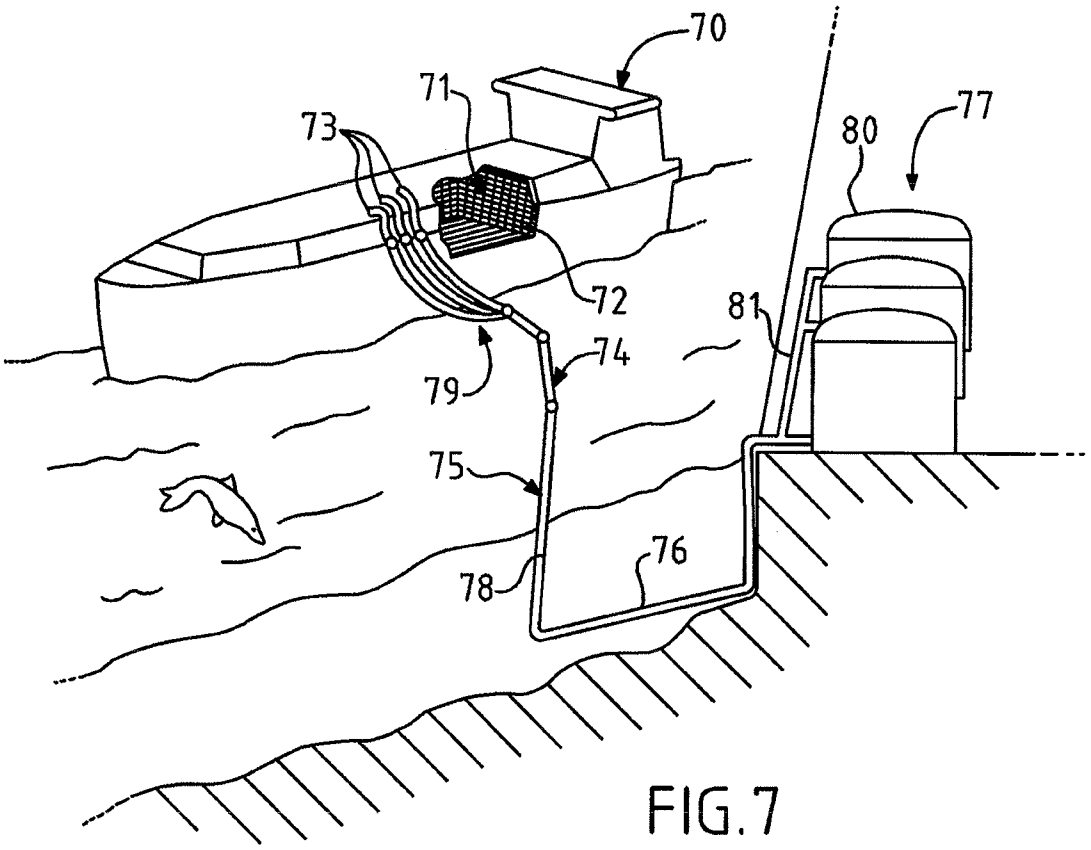

FIG.7

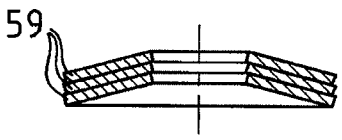

FIG.8

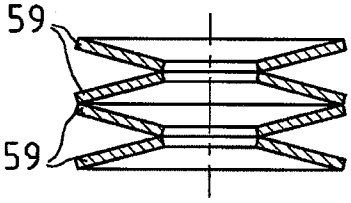

FIG.9

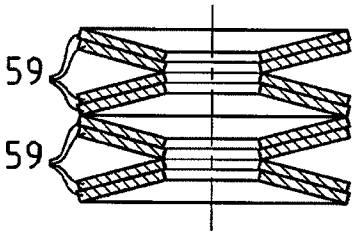

FIG.10

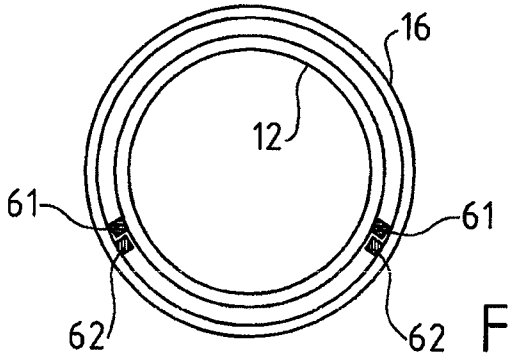

FIG.11