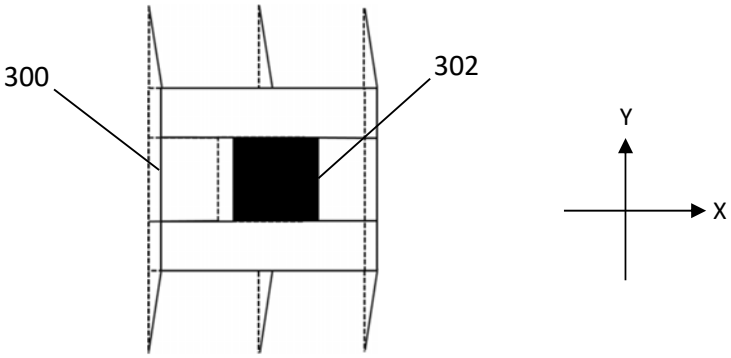

Fig. 3a

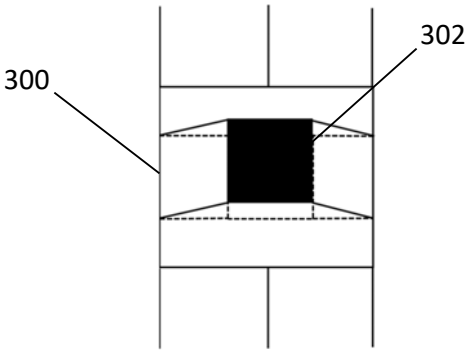

Fig. 3b

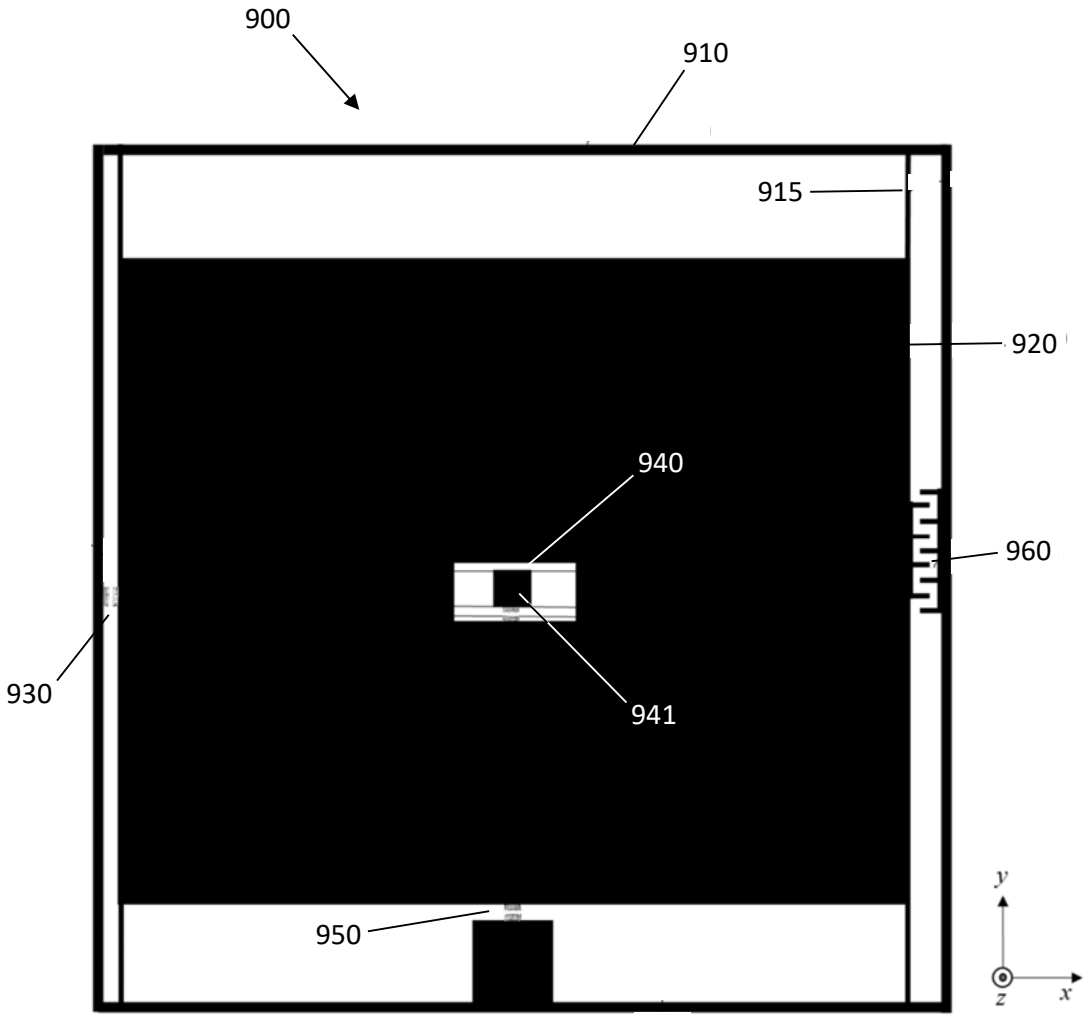

Fig. 9(a)

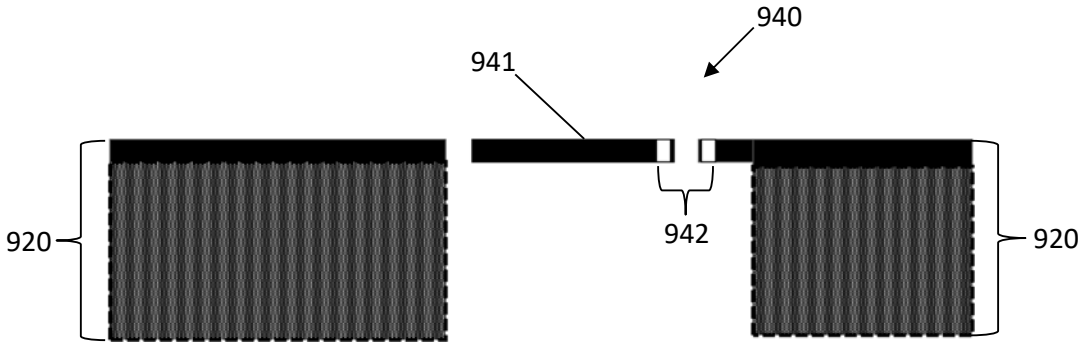

Fig. 9(b)

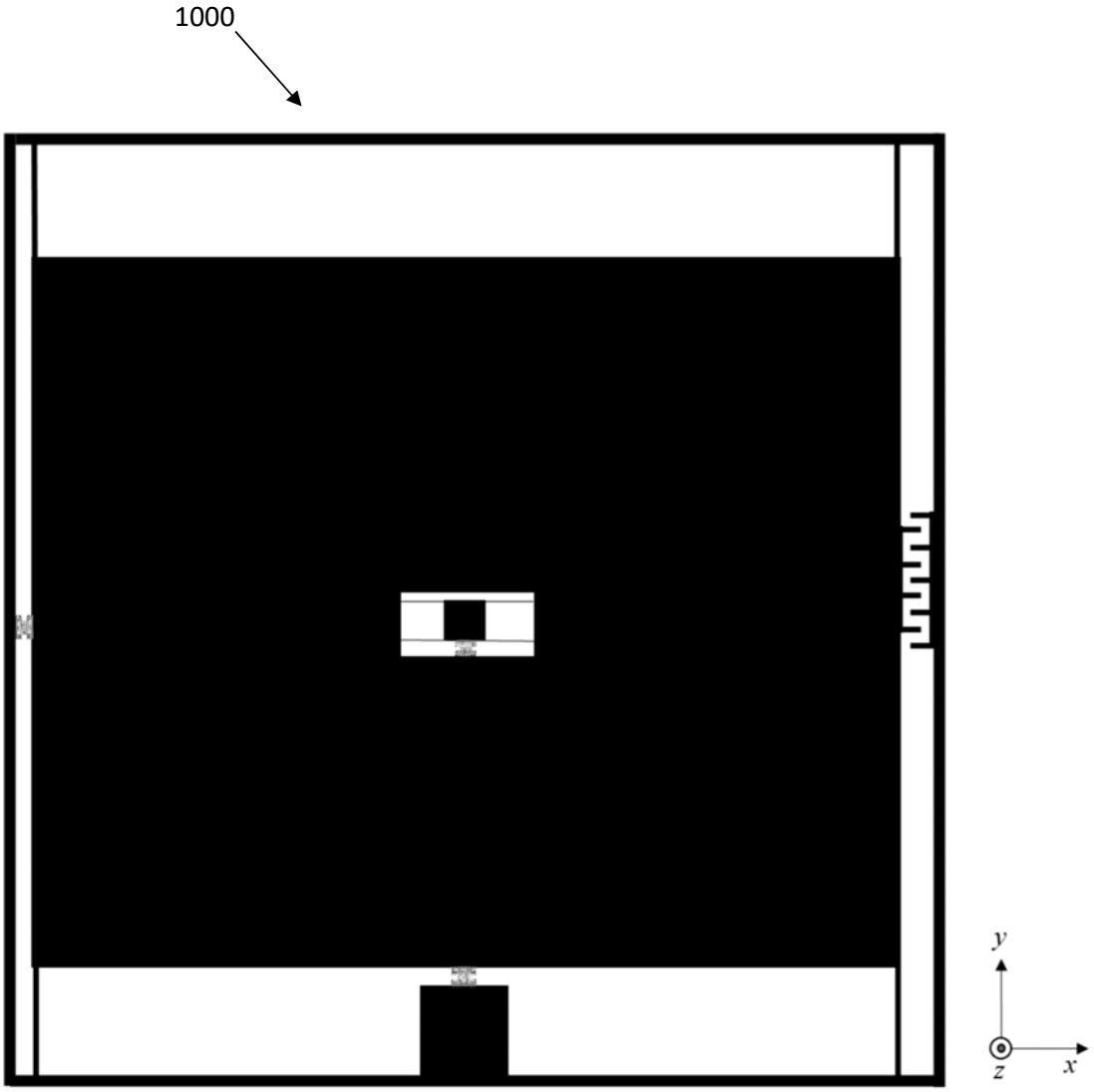

Fig. 10