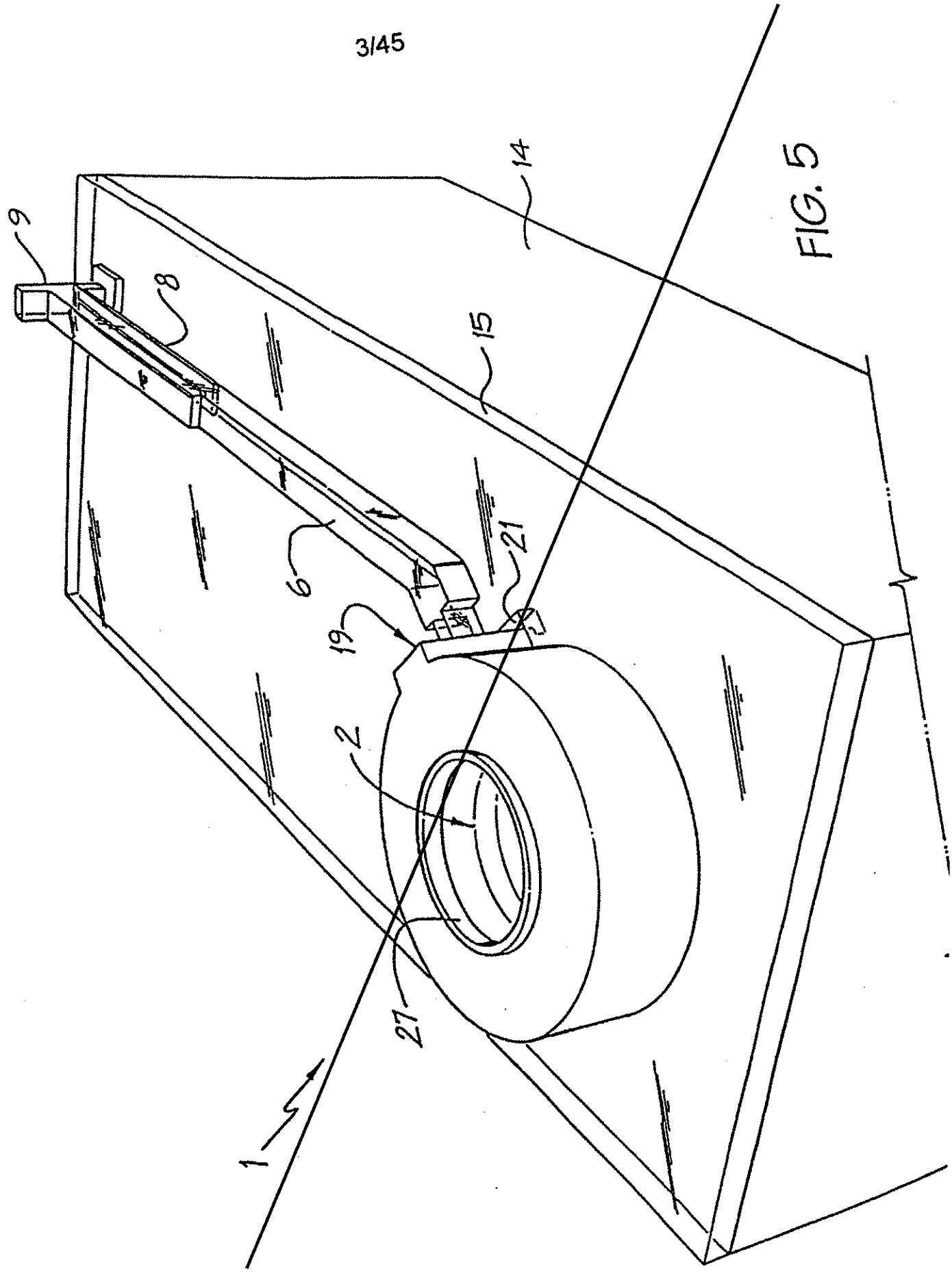

FIG. 5

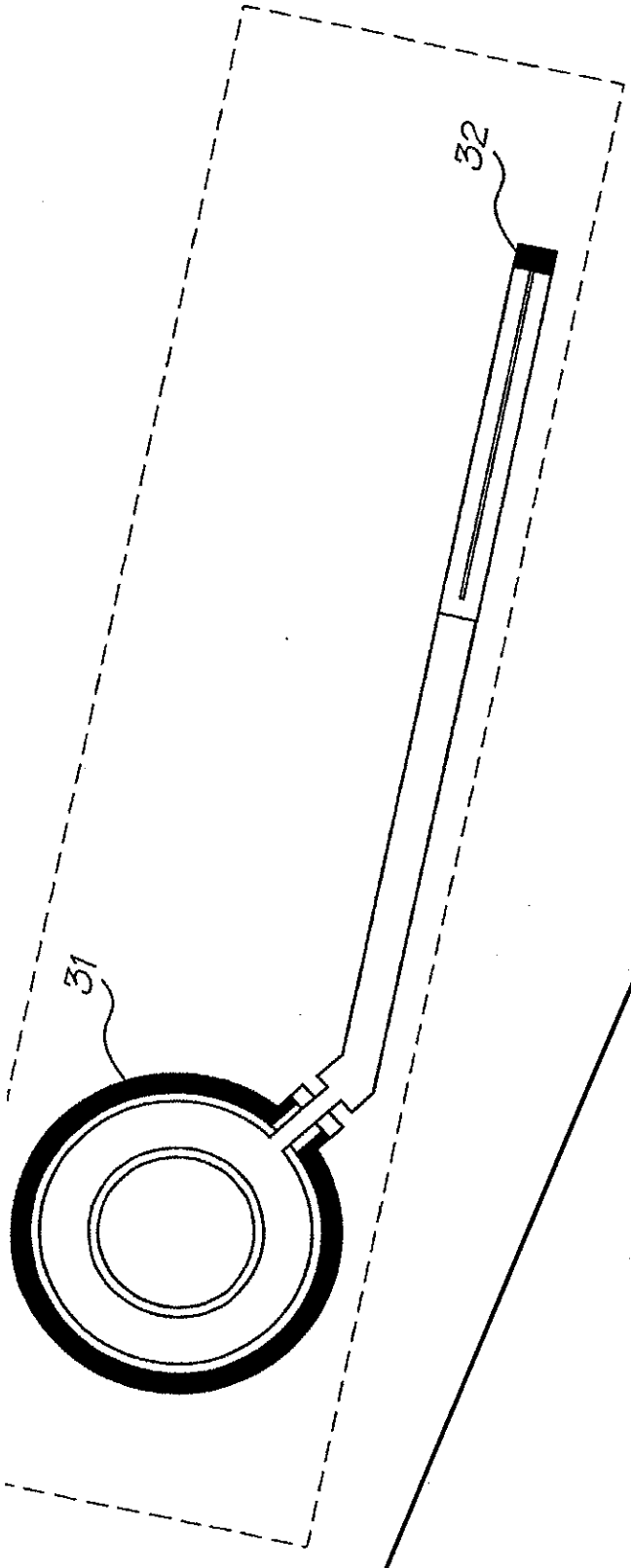

FIG. 7A

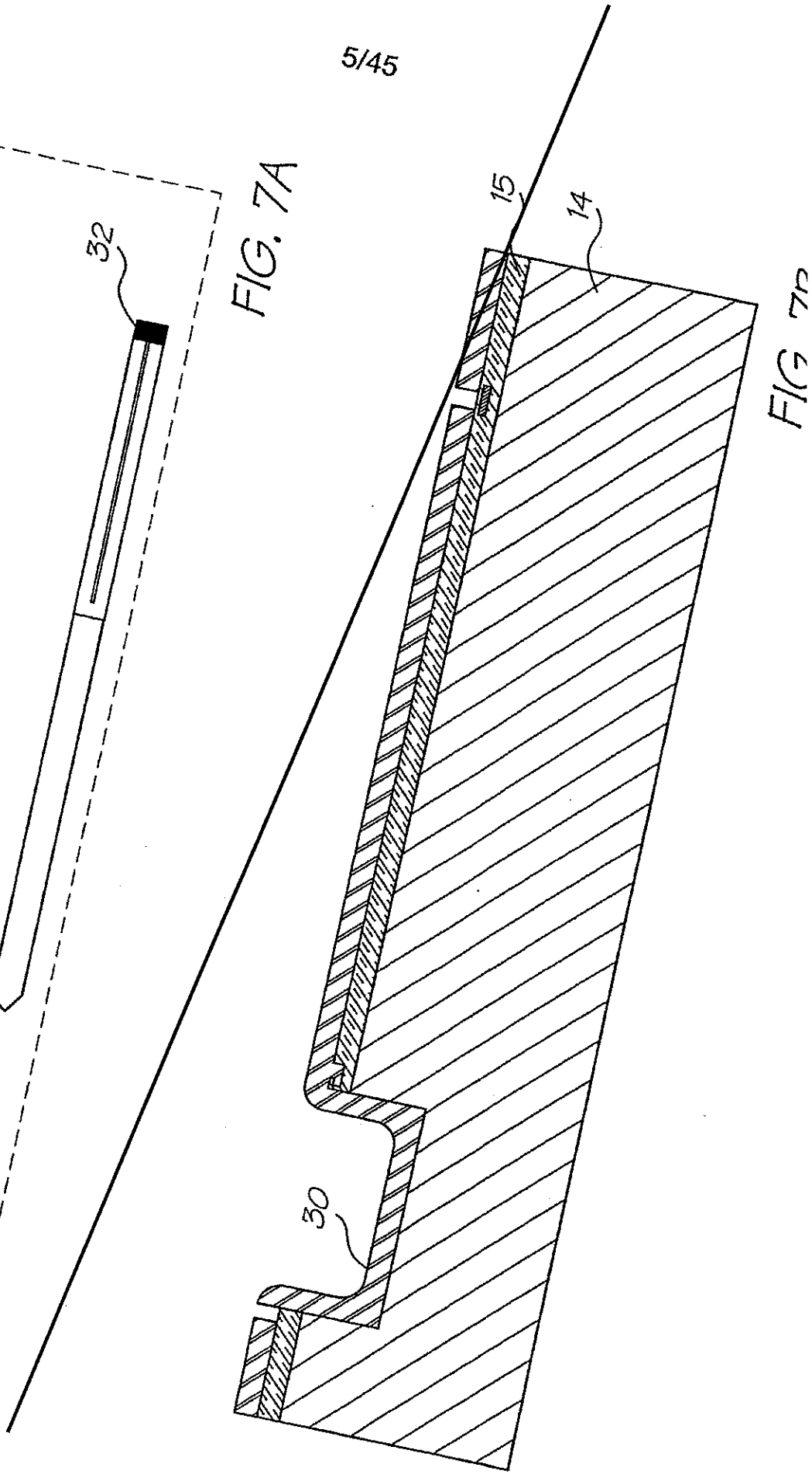

FIG. 7B

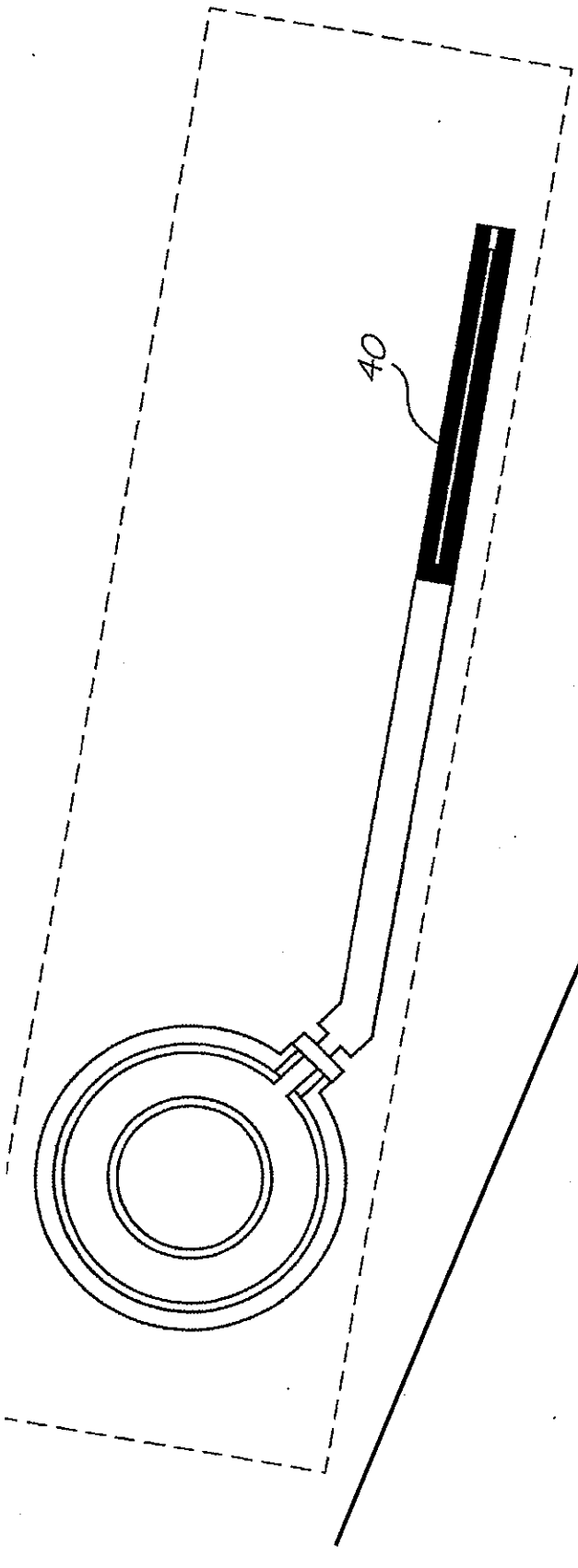

FIG. 9A

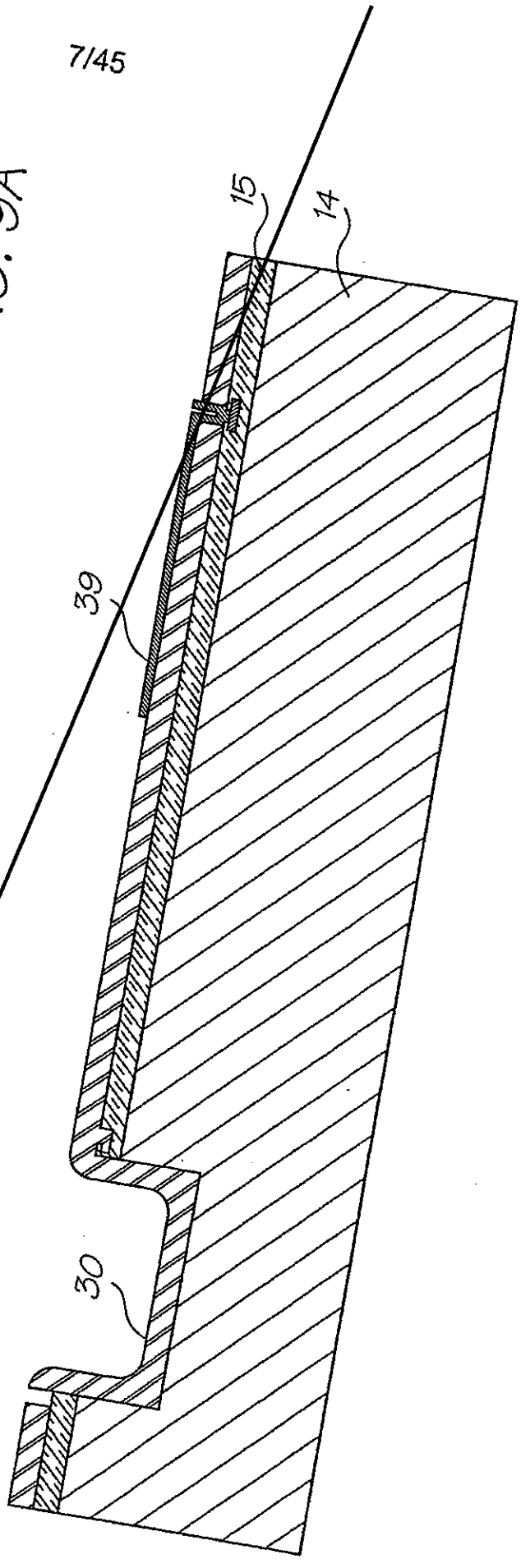

FIG. 9B

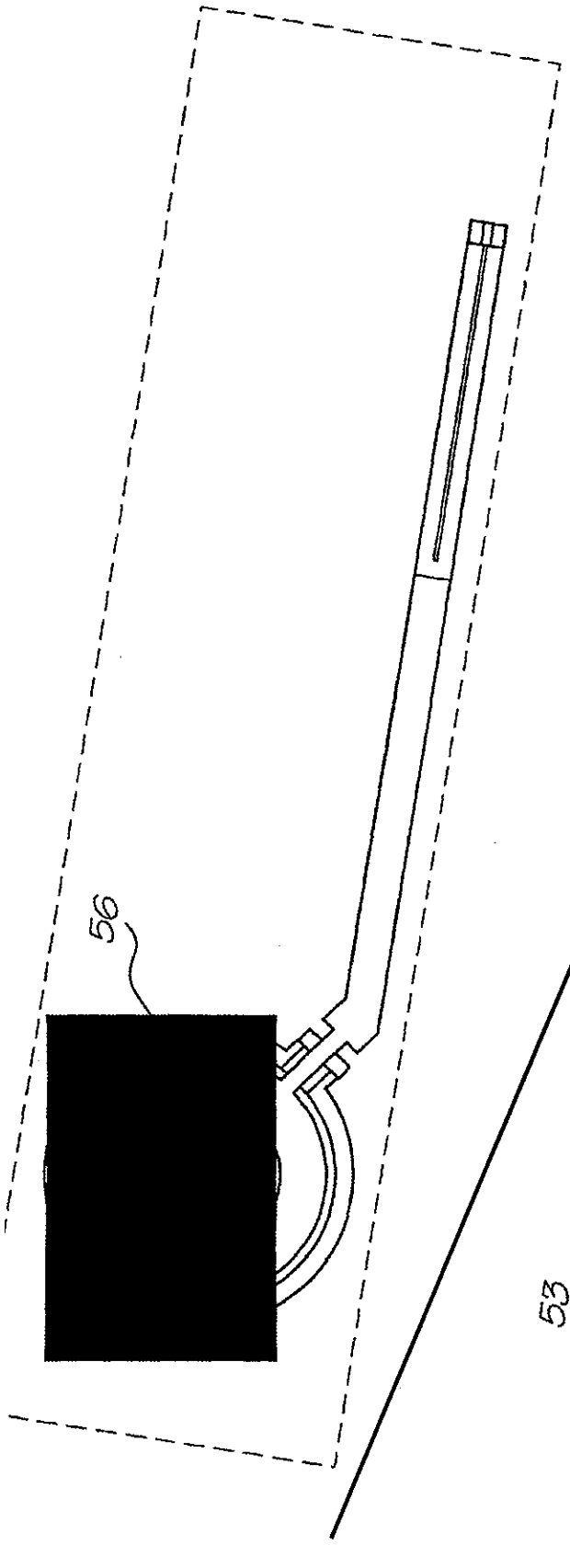

FIG. 14A

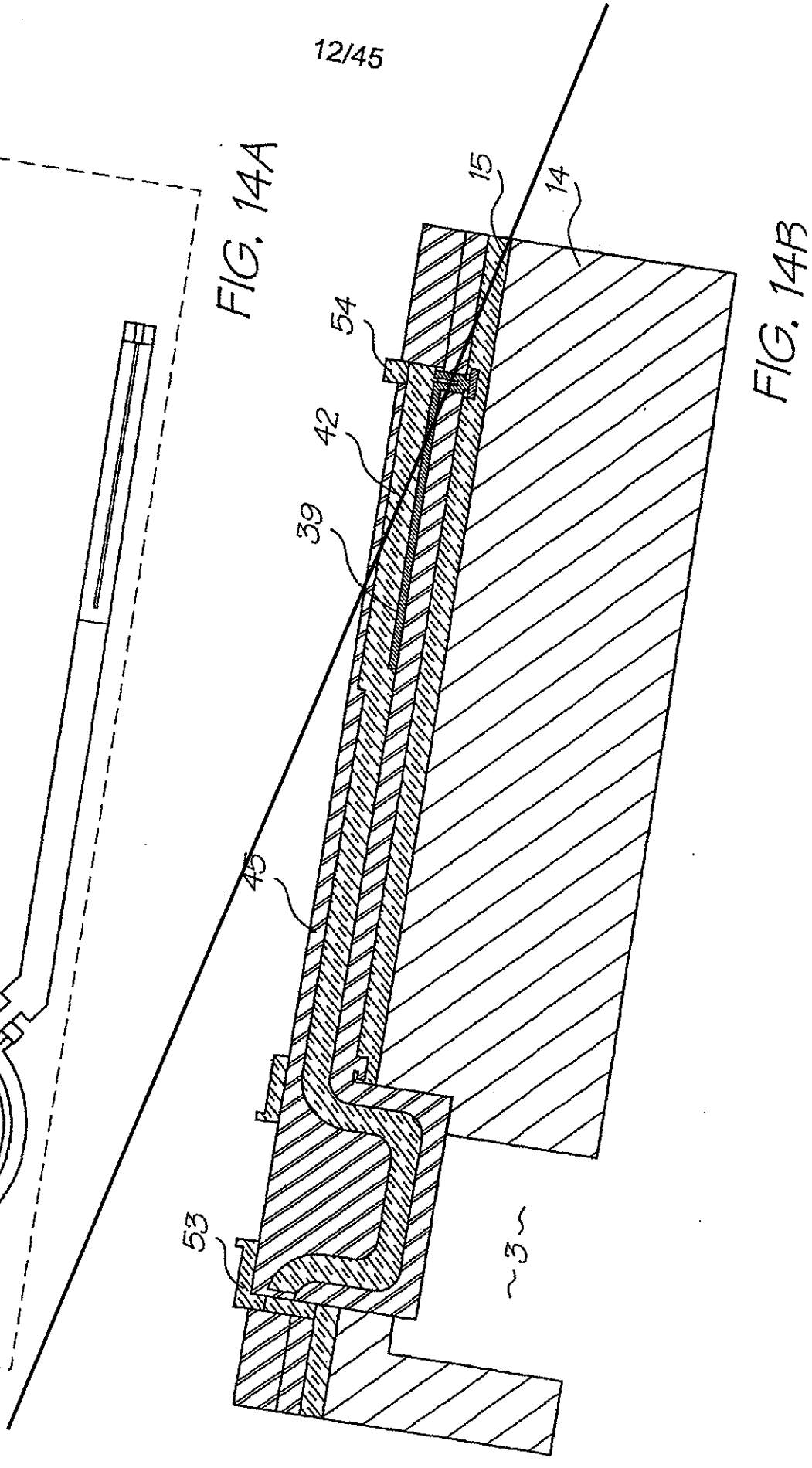

FIG. 14B

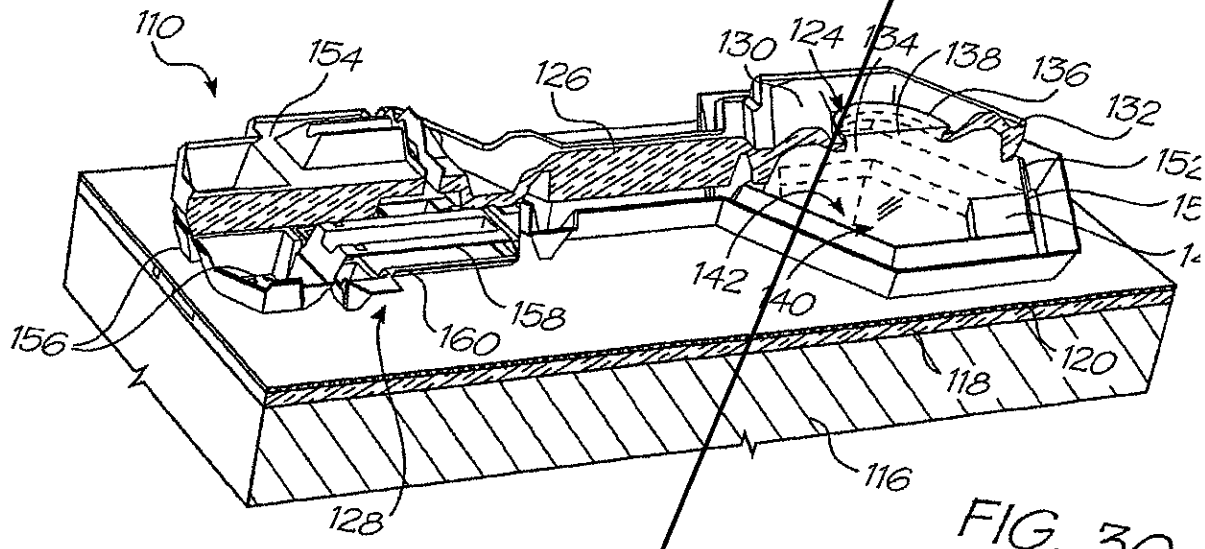

FIG. 30

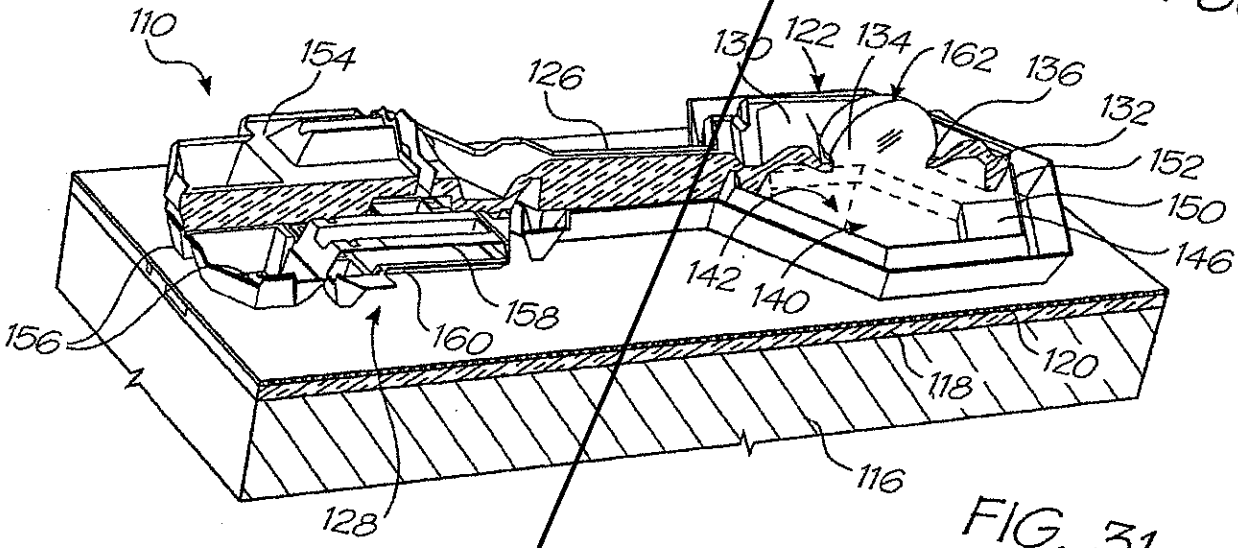

FIG. 31

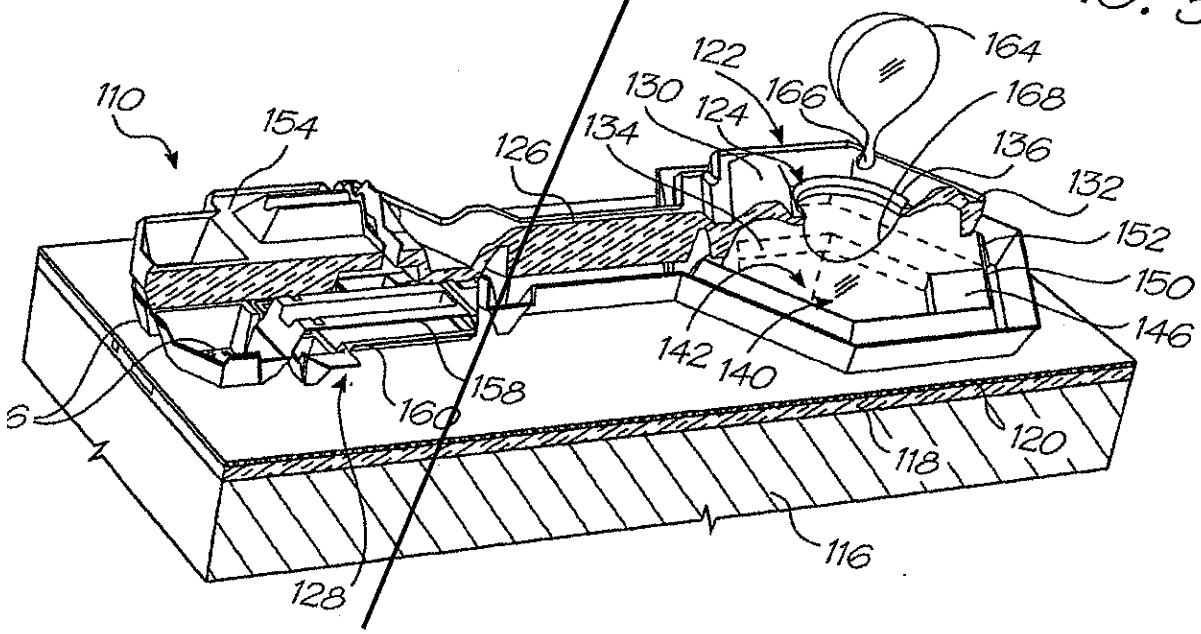

FIG. 32

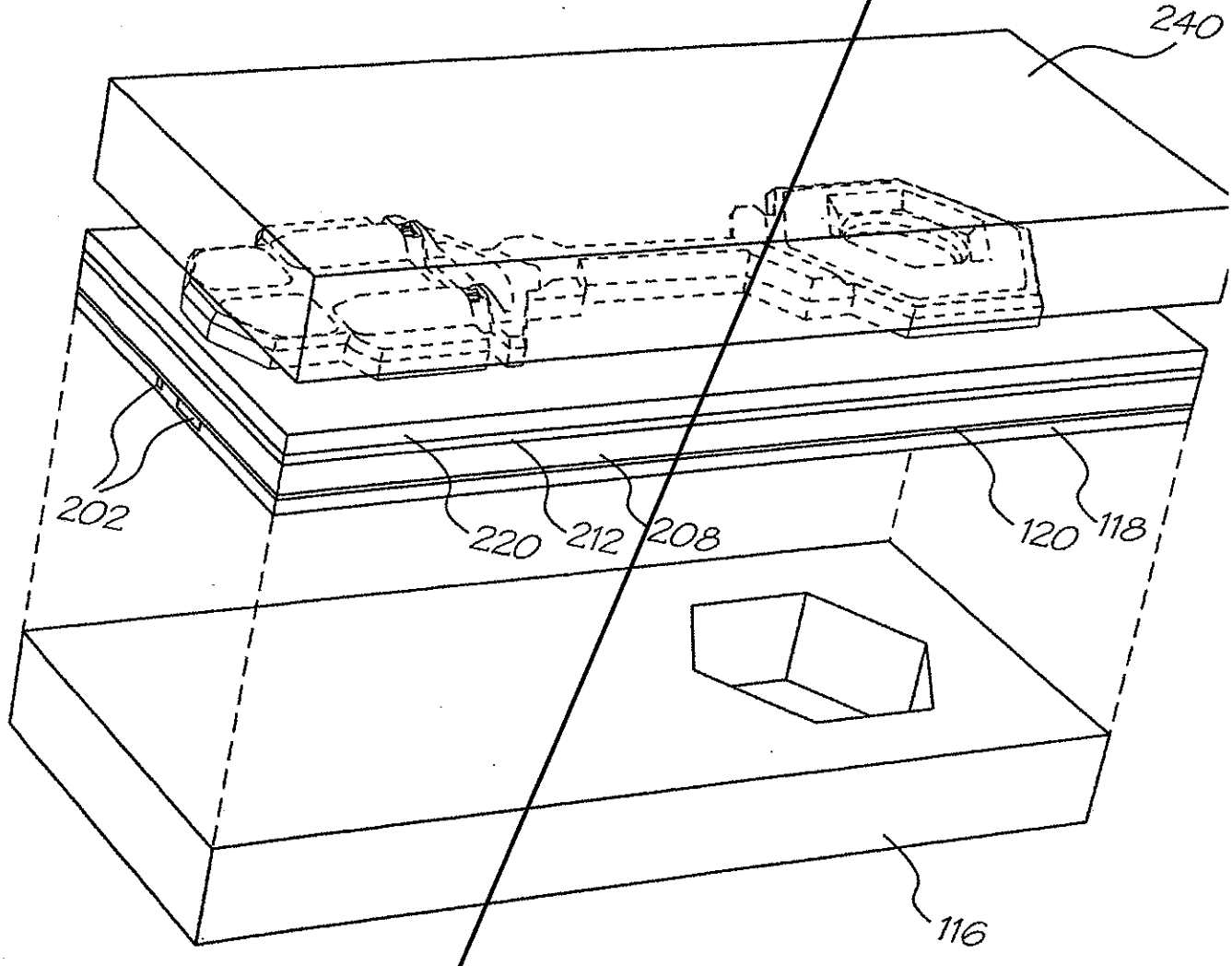

FIG. 36Q

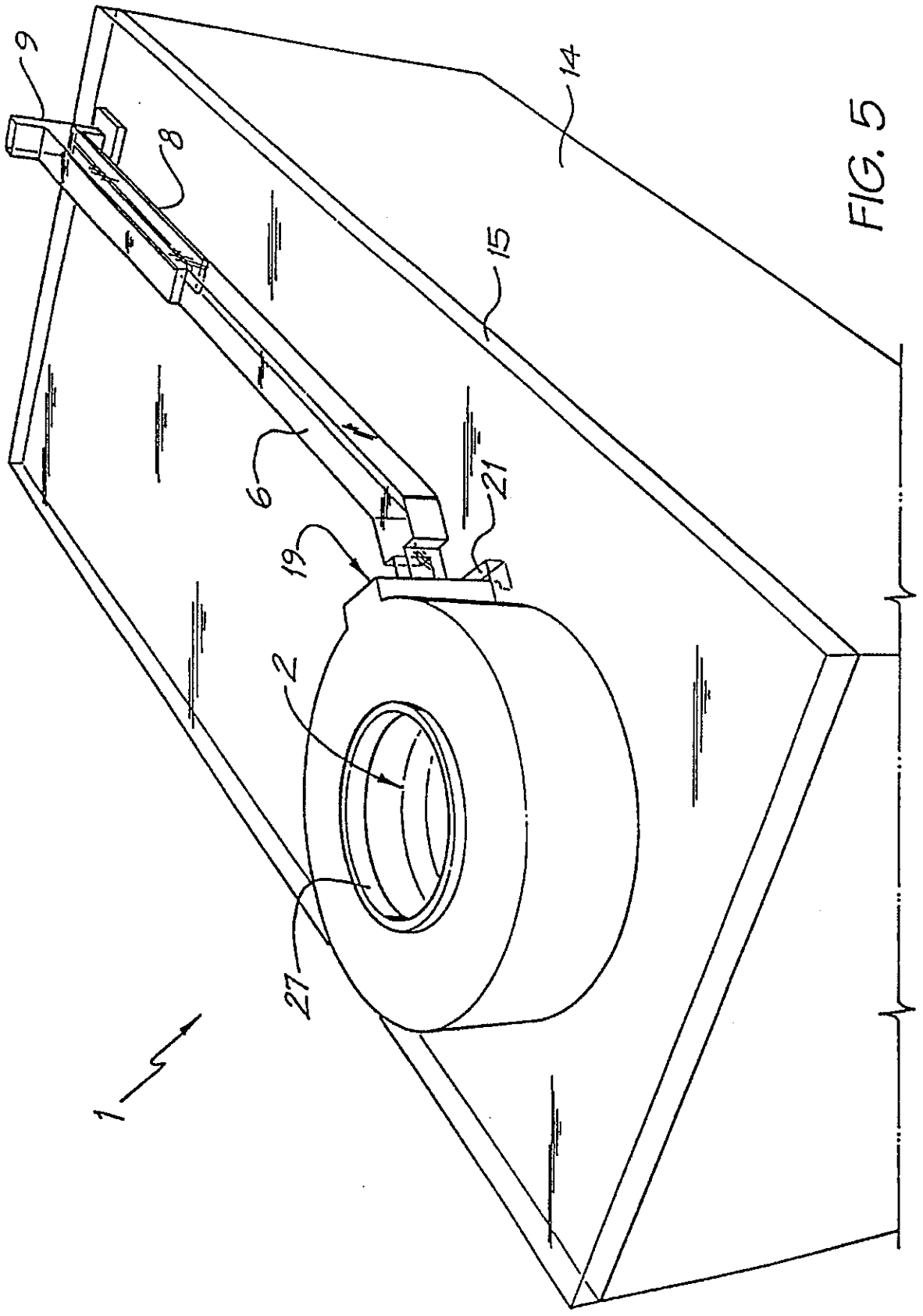

FIG. 5

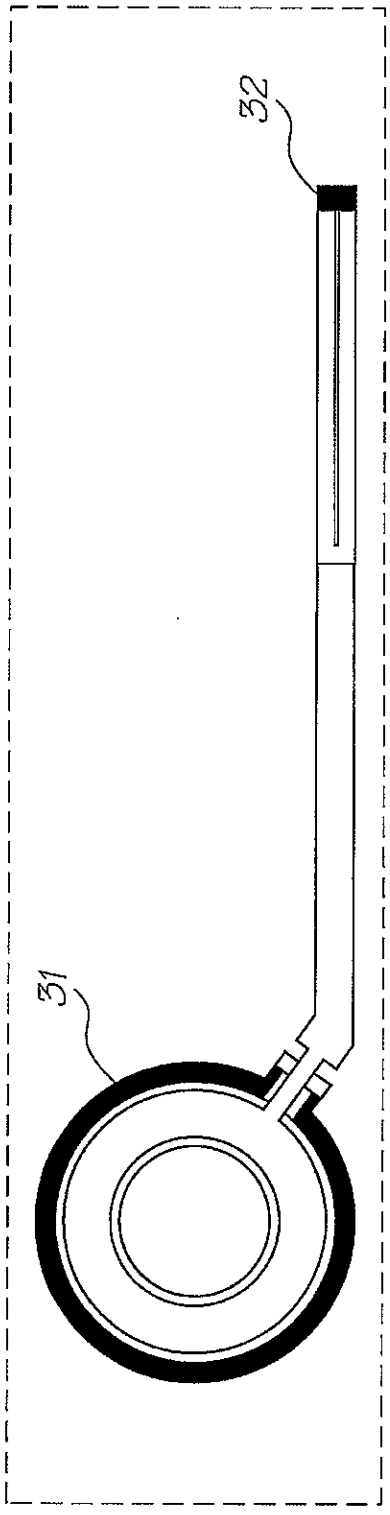

FIG. 7A

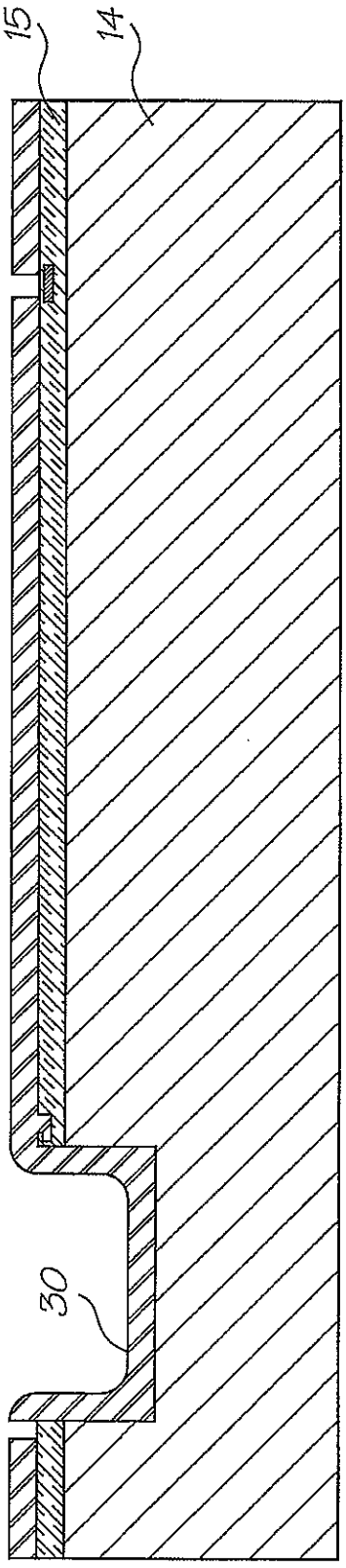

FIG. 7B

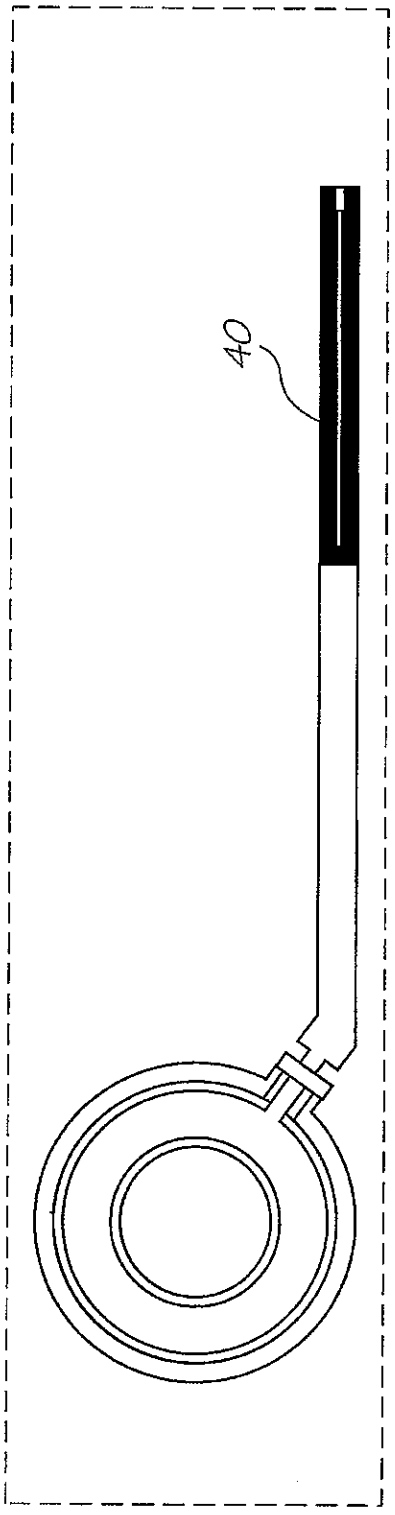

FIG. 9A

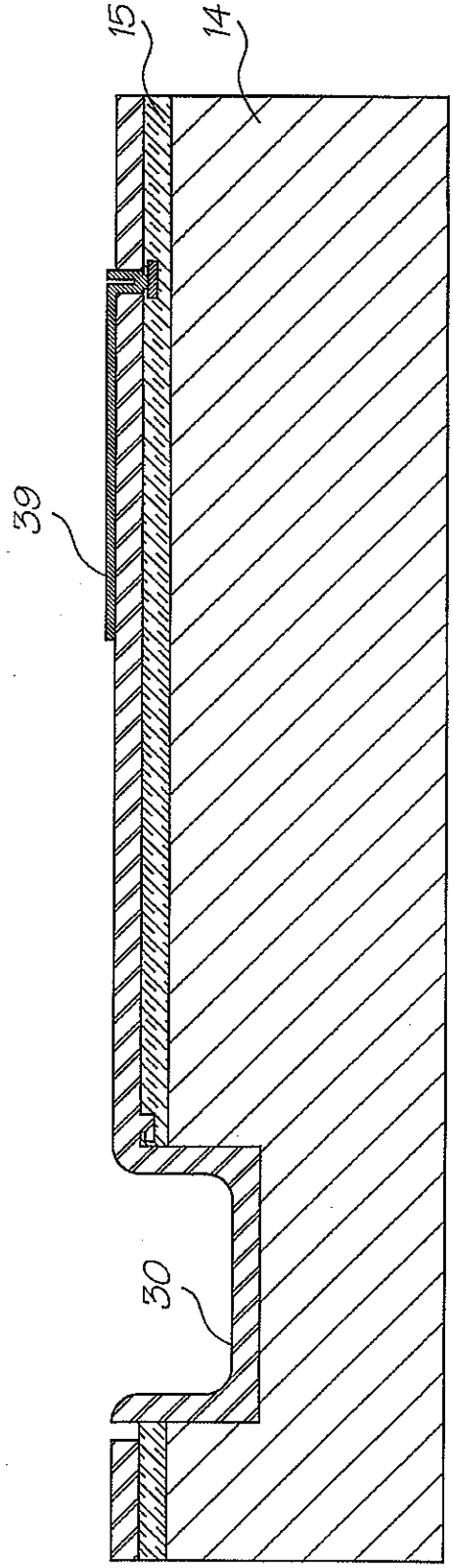

FIG. 9B

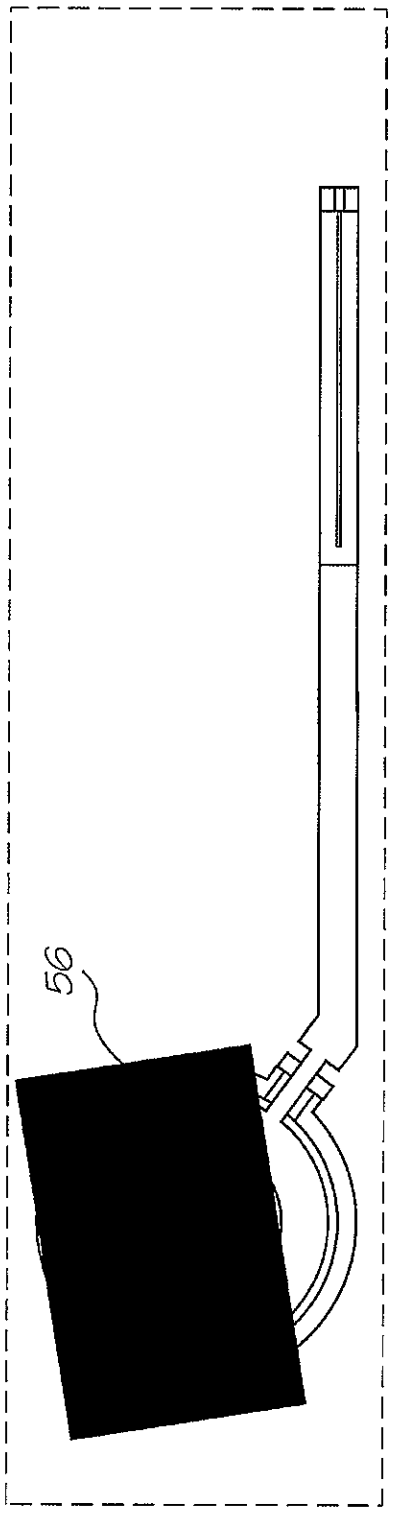

FIG. 14A

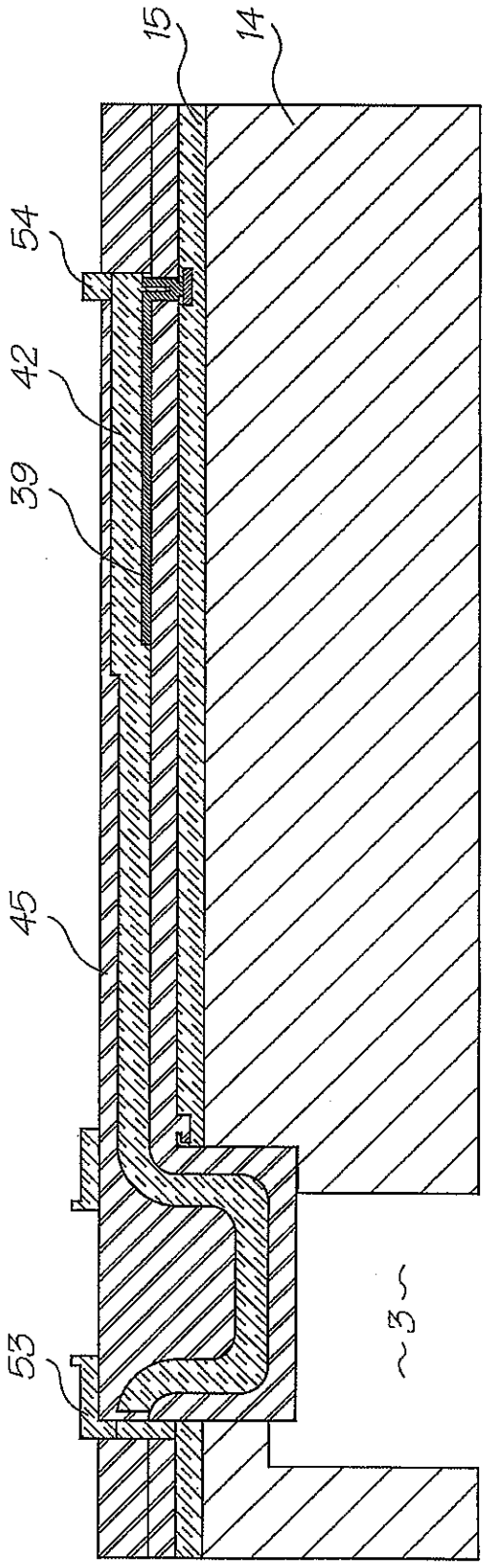

FIG. 14B

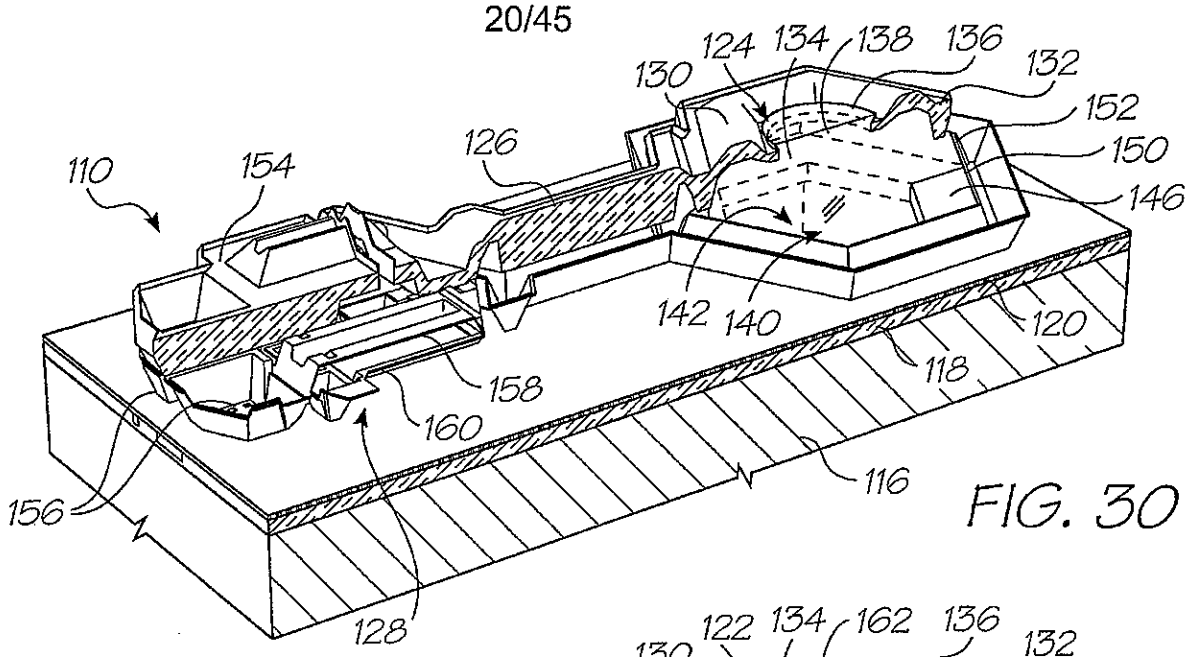

FIG. 30

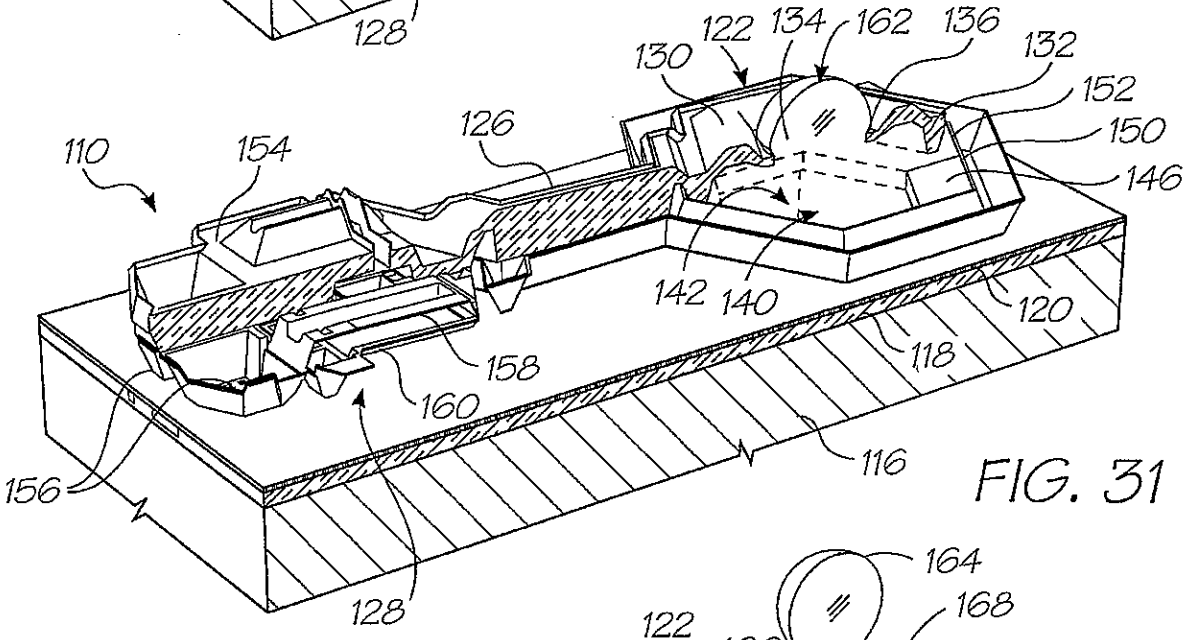

FIG. 31

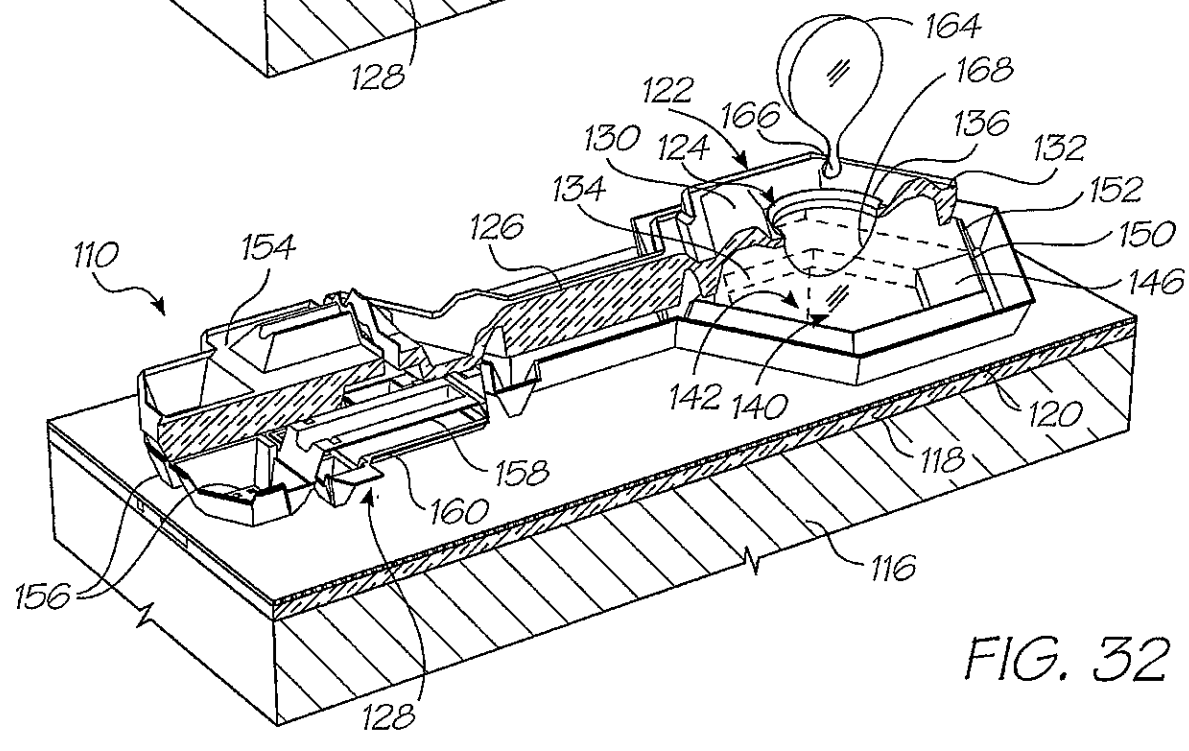

FIG. 32

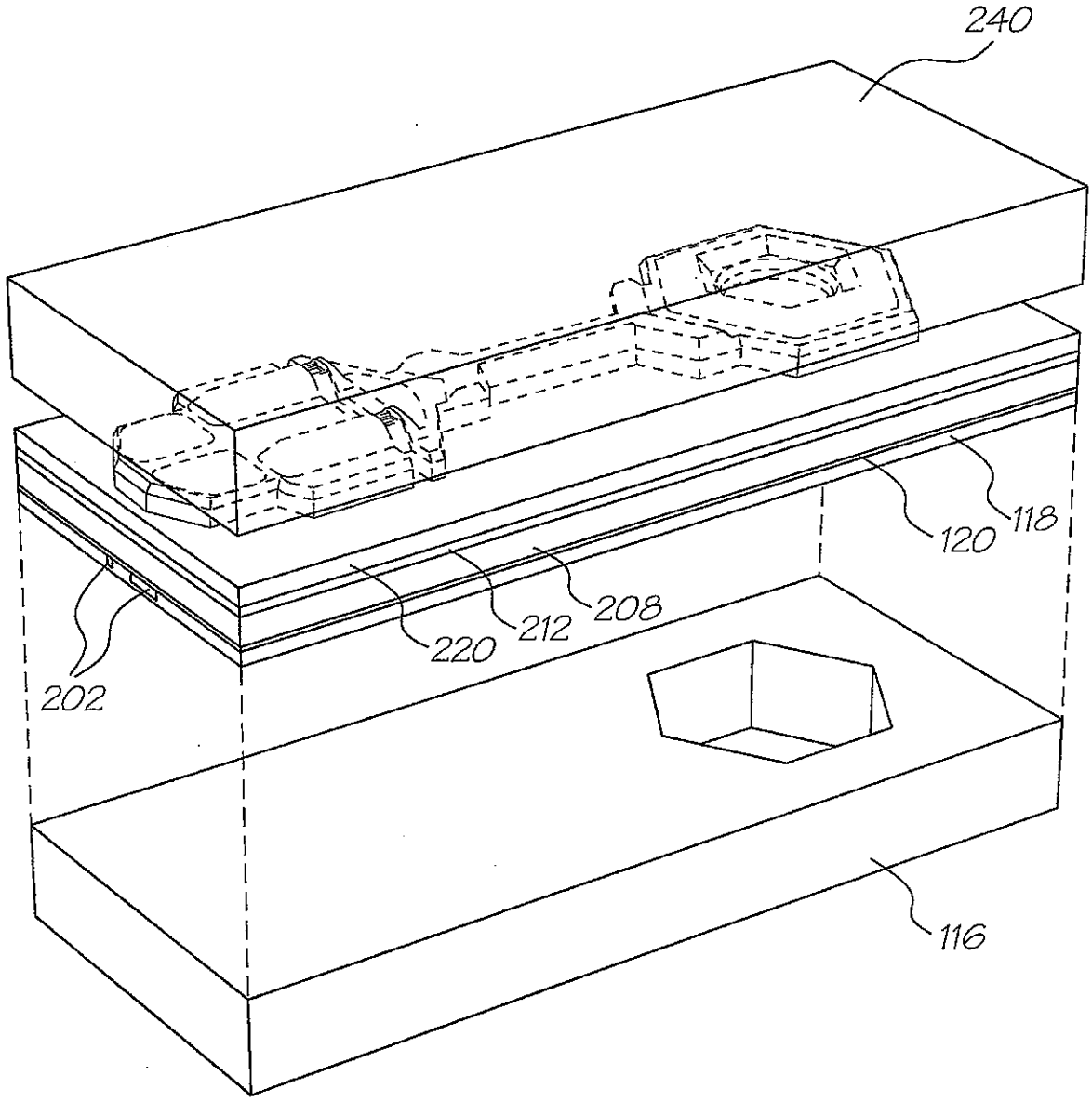

FIG. 36Q