[Fig. 1a]

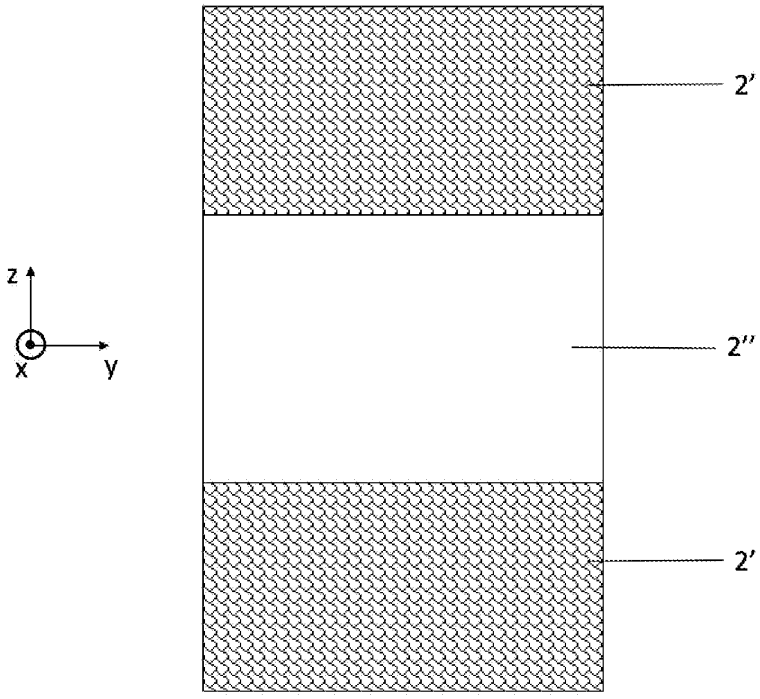

[Fig. 1a']

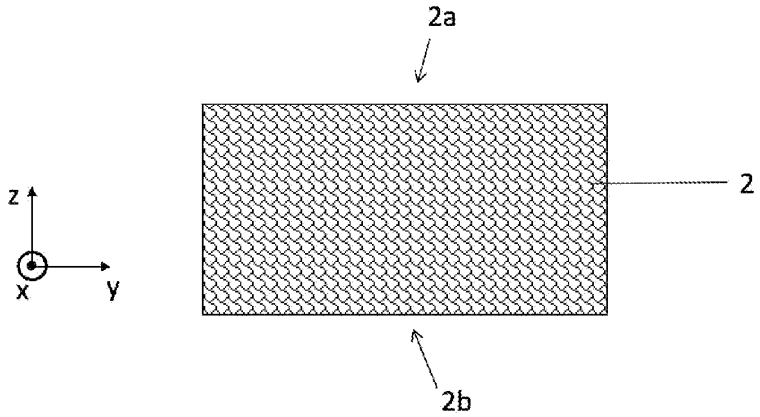

[Fig. 1b]

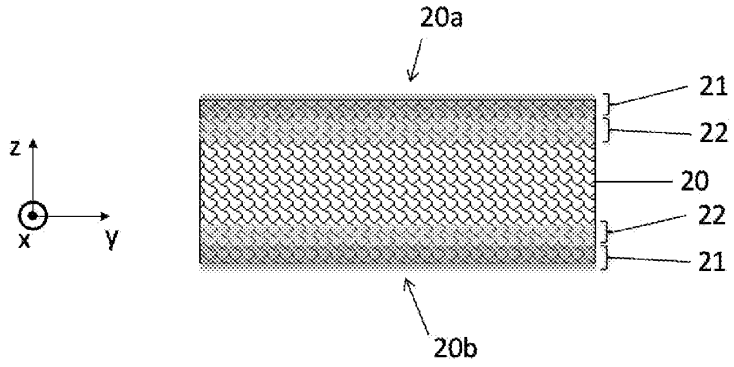

[Fig. 1c]

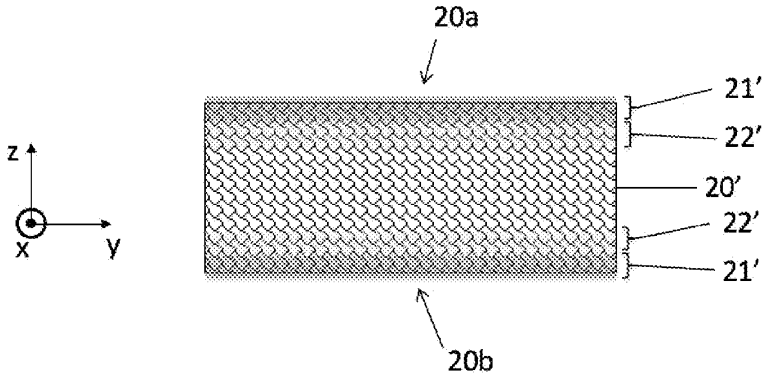

[Fig. 1d]

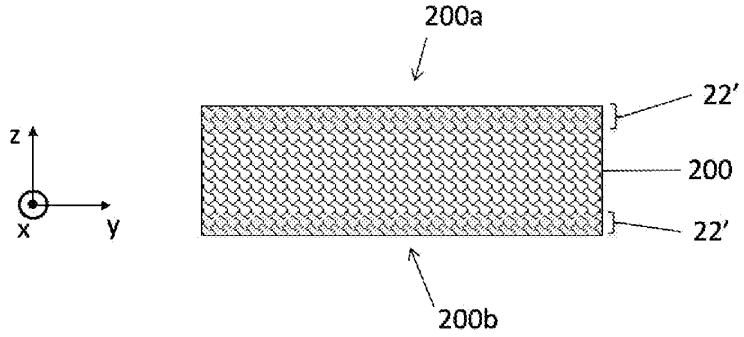

[Fig. 2a]

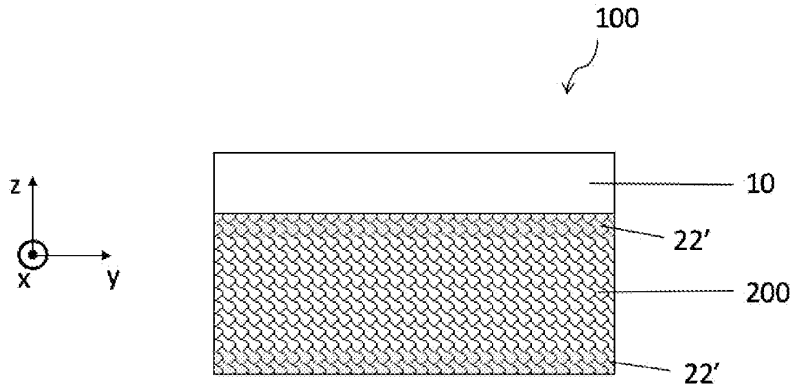

[Fig. 2b]

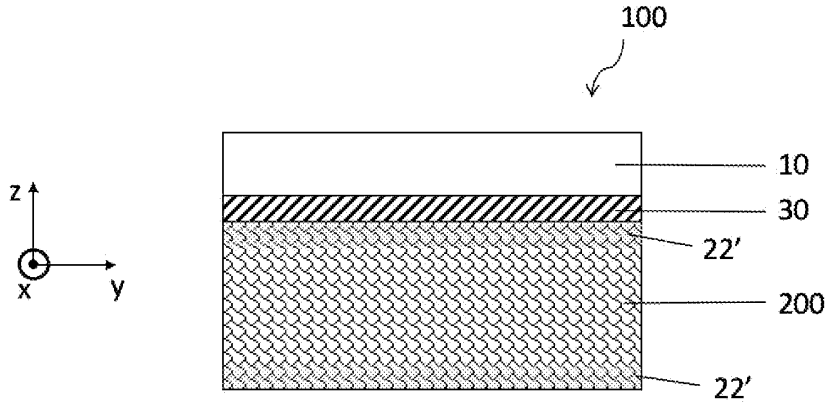

[Fig. 3a]

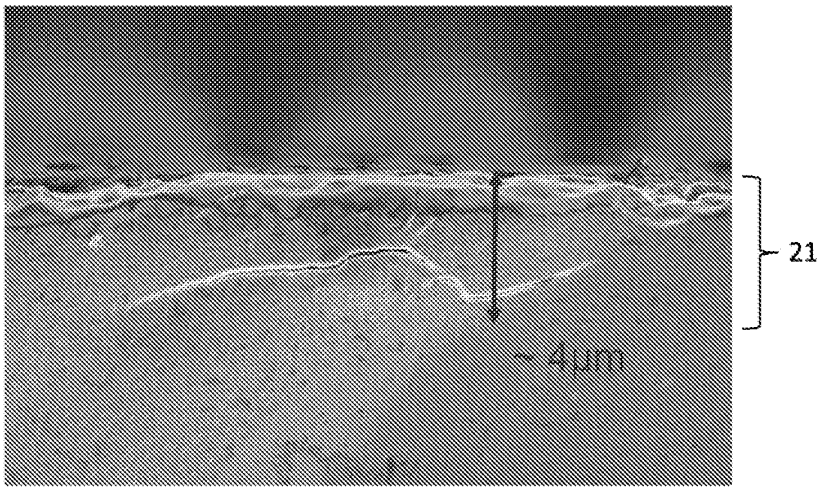

[Fig. 3b]

