FIG.1

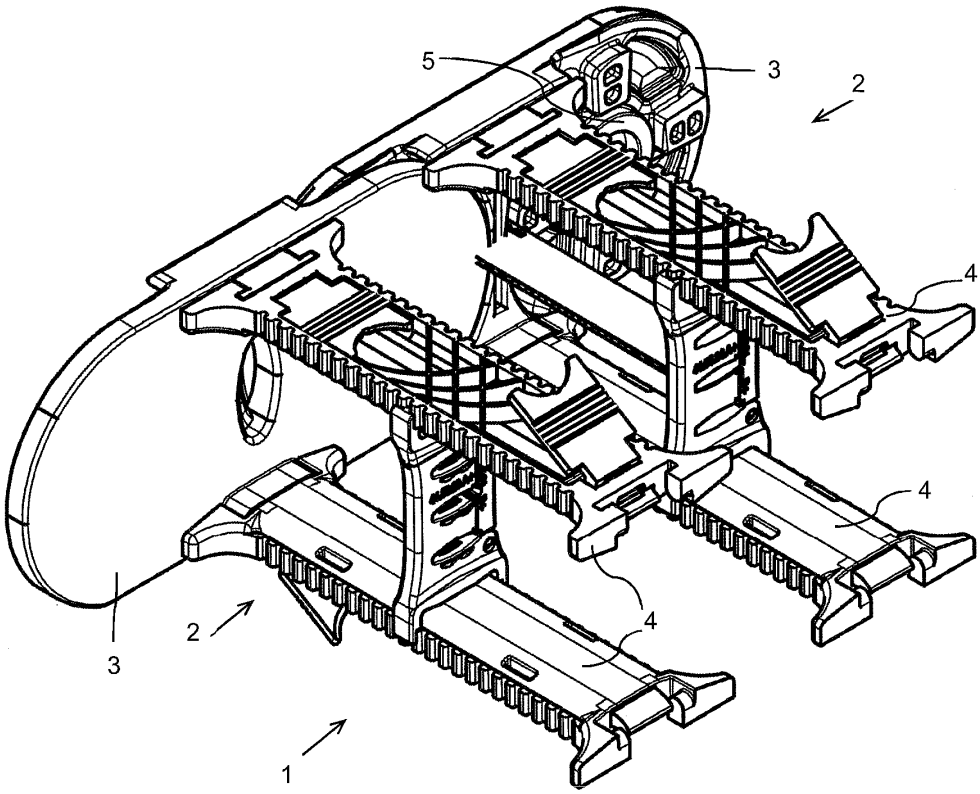

FIG.2

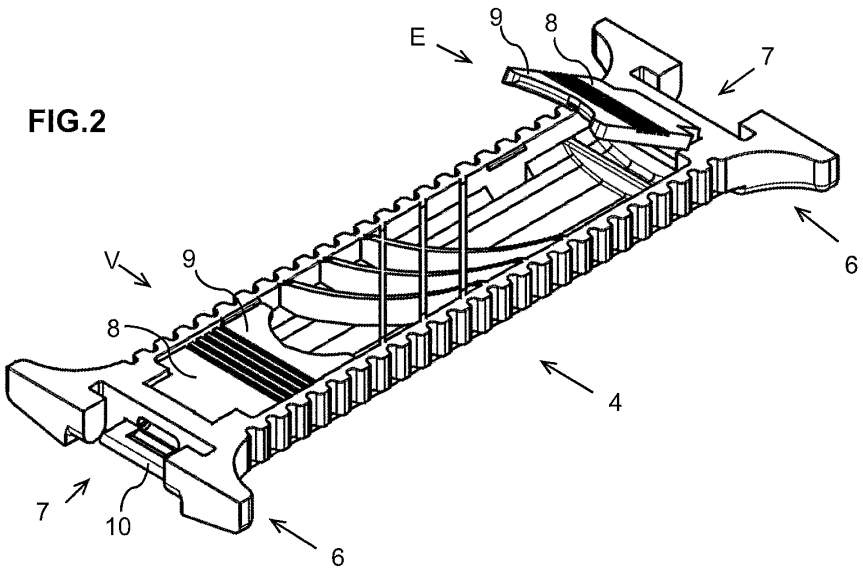


FIG.3b

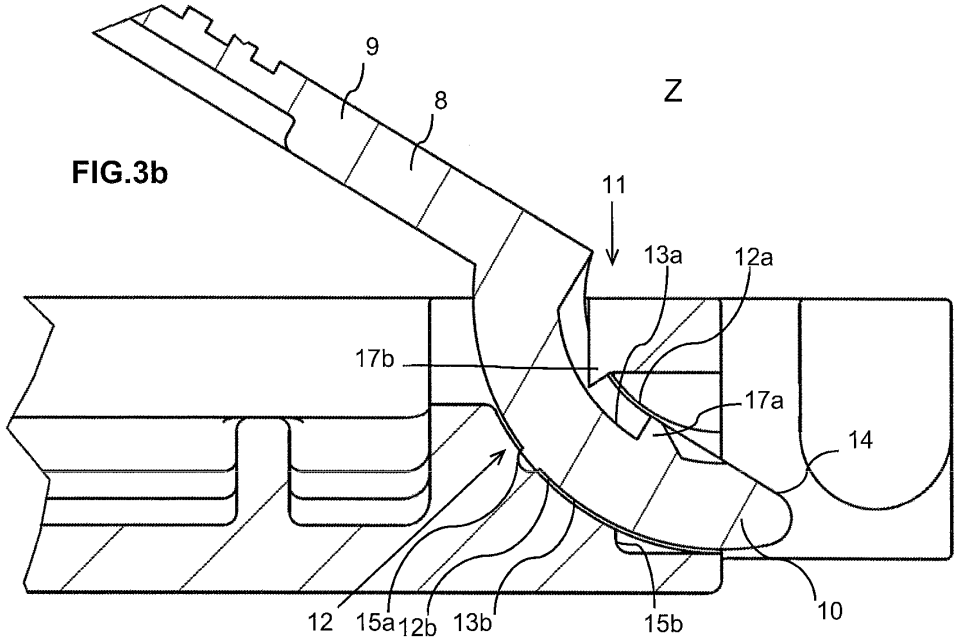


FIG.3a

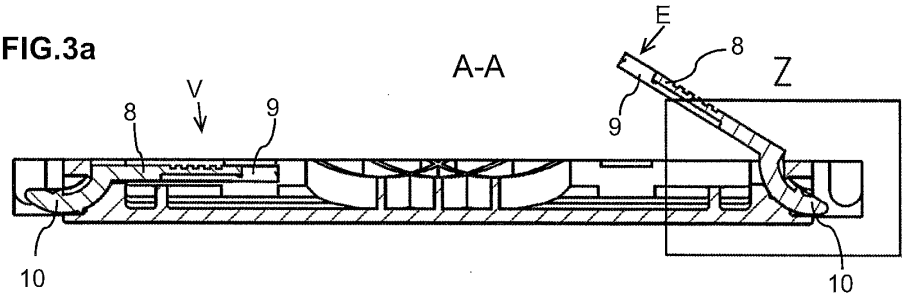

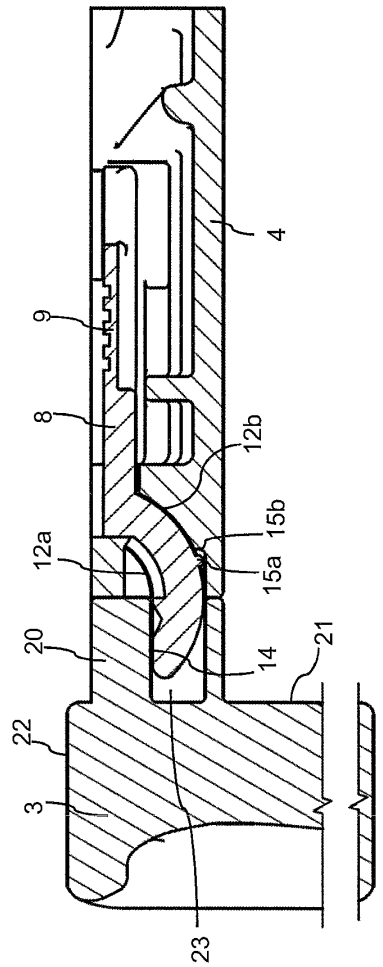


FIG.5

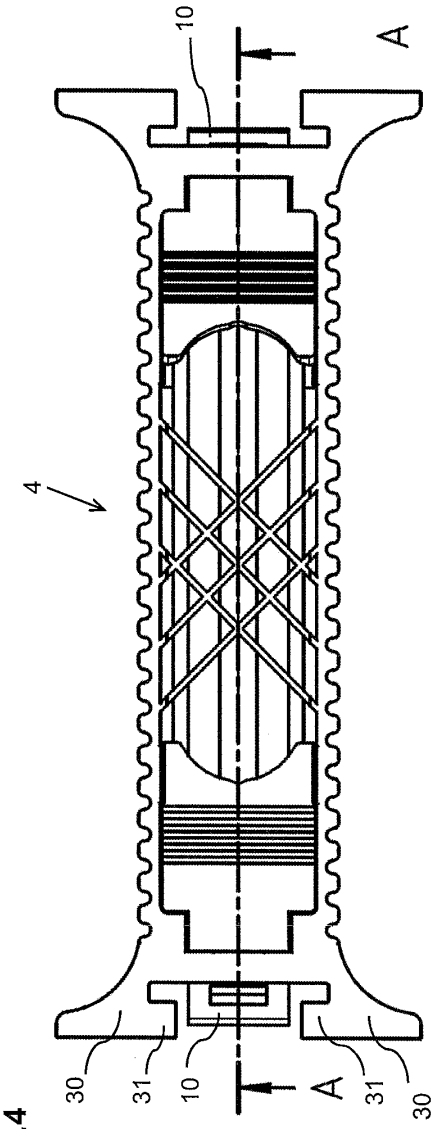


FIG.4

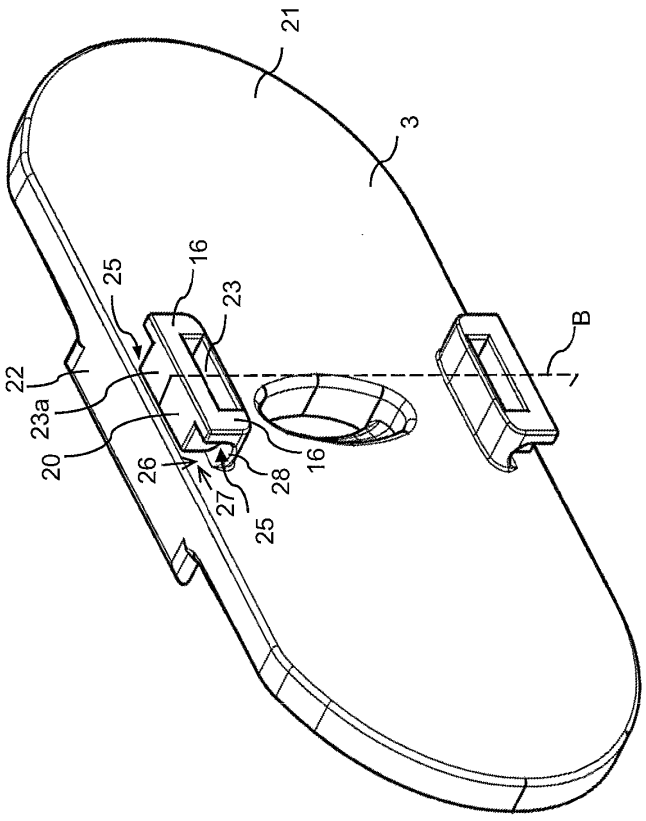


FIG.6