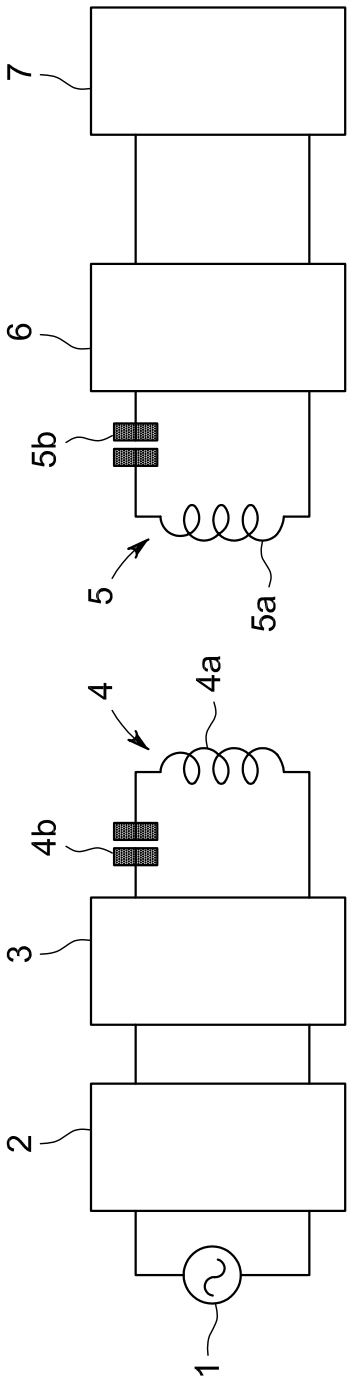

FIG. 1

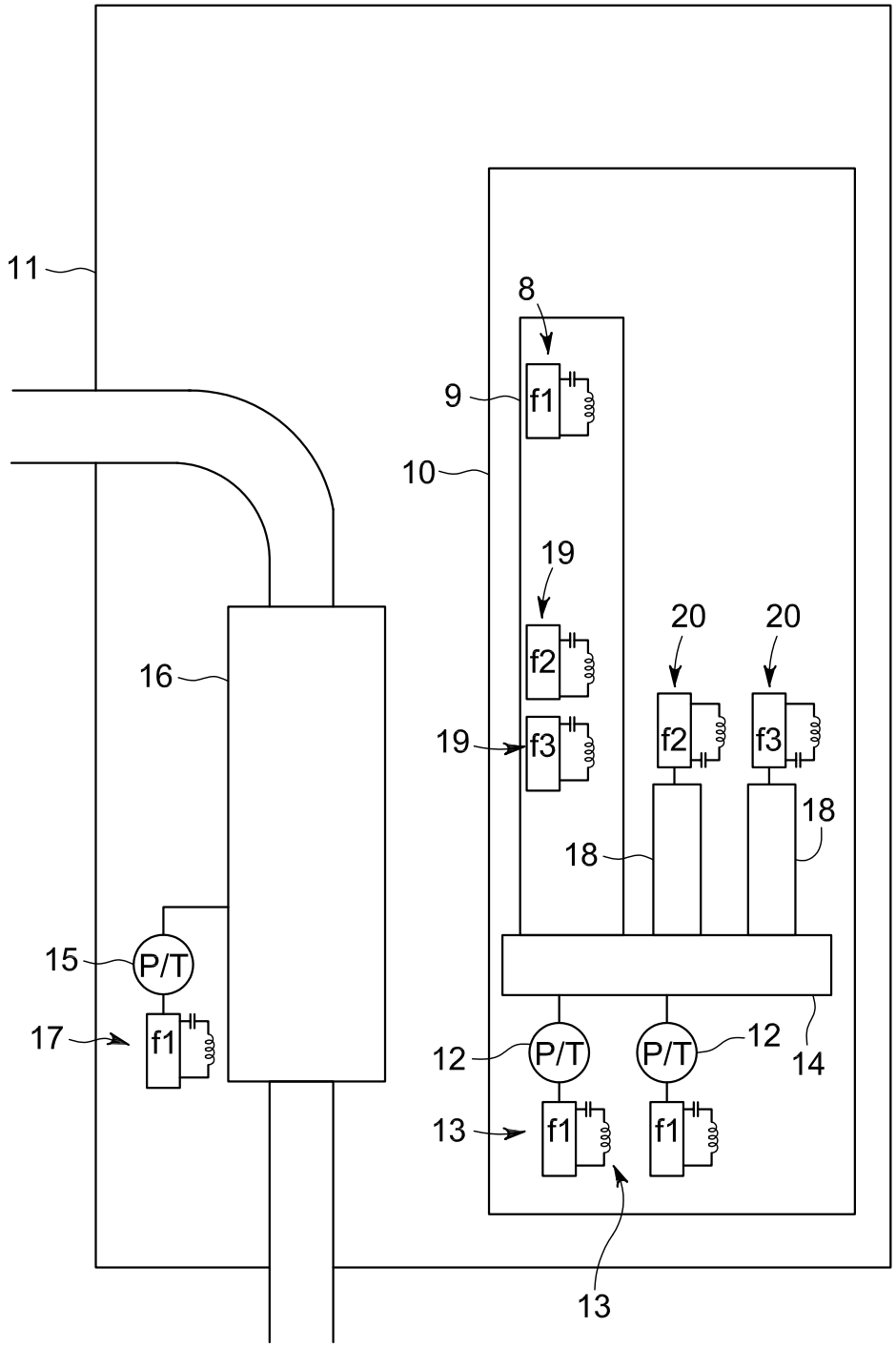
11
8
9
f1
10
19
f2
19
f3
20
f2
20
f3
16
18
18
15
P/T
17
f1
12
P/T
P/T
12
14
13
f1
f1
13

FIG. 2

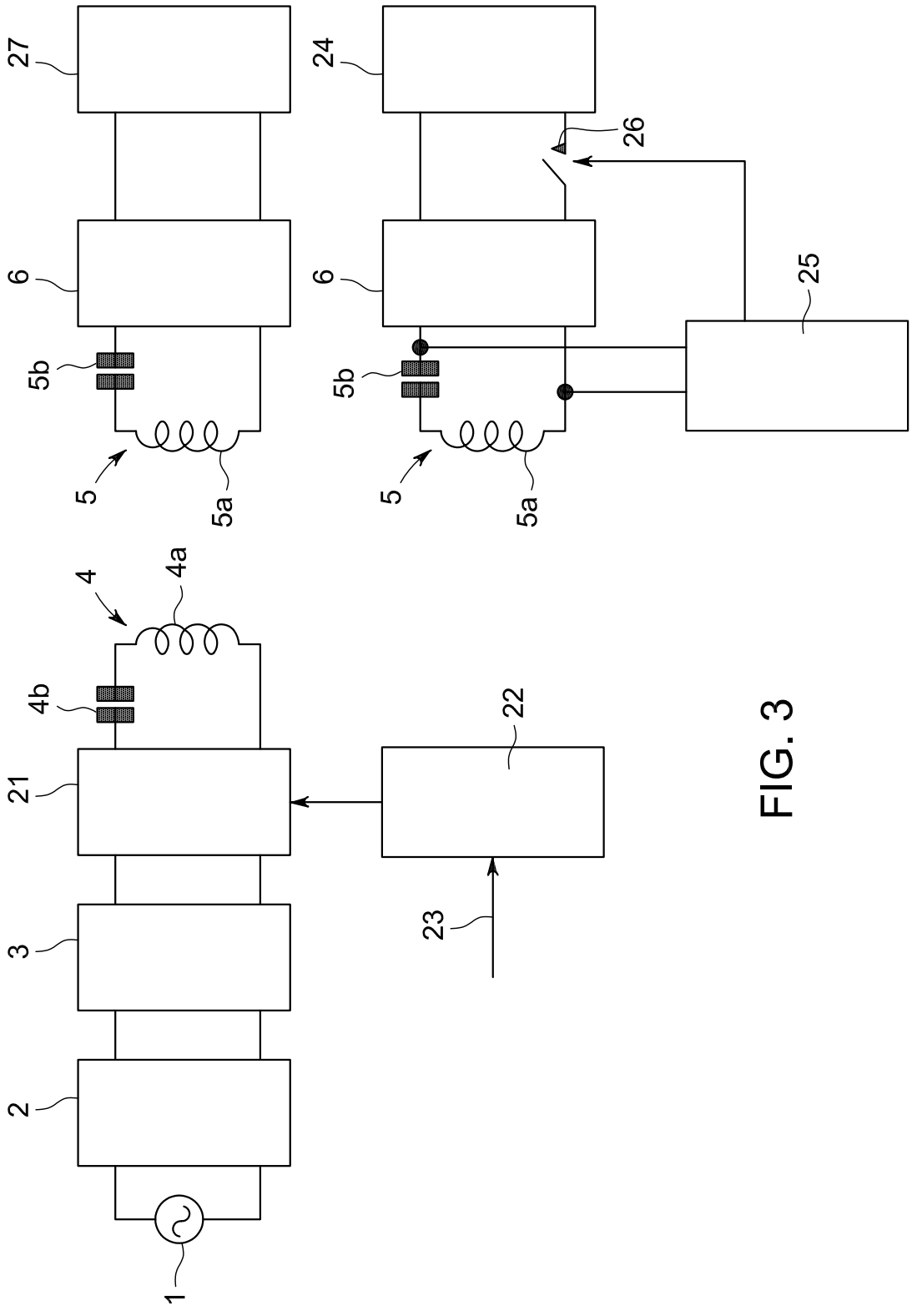

FIG. 3

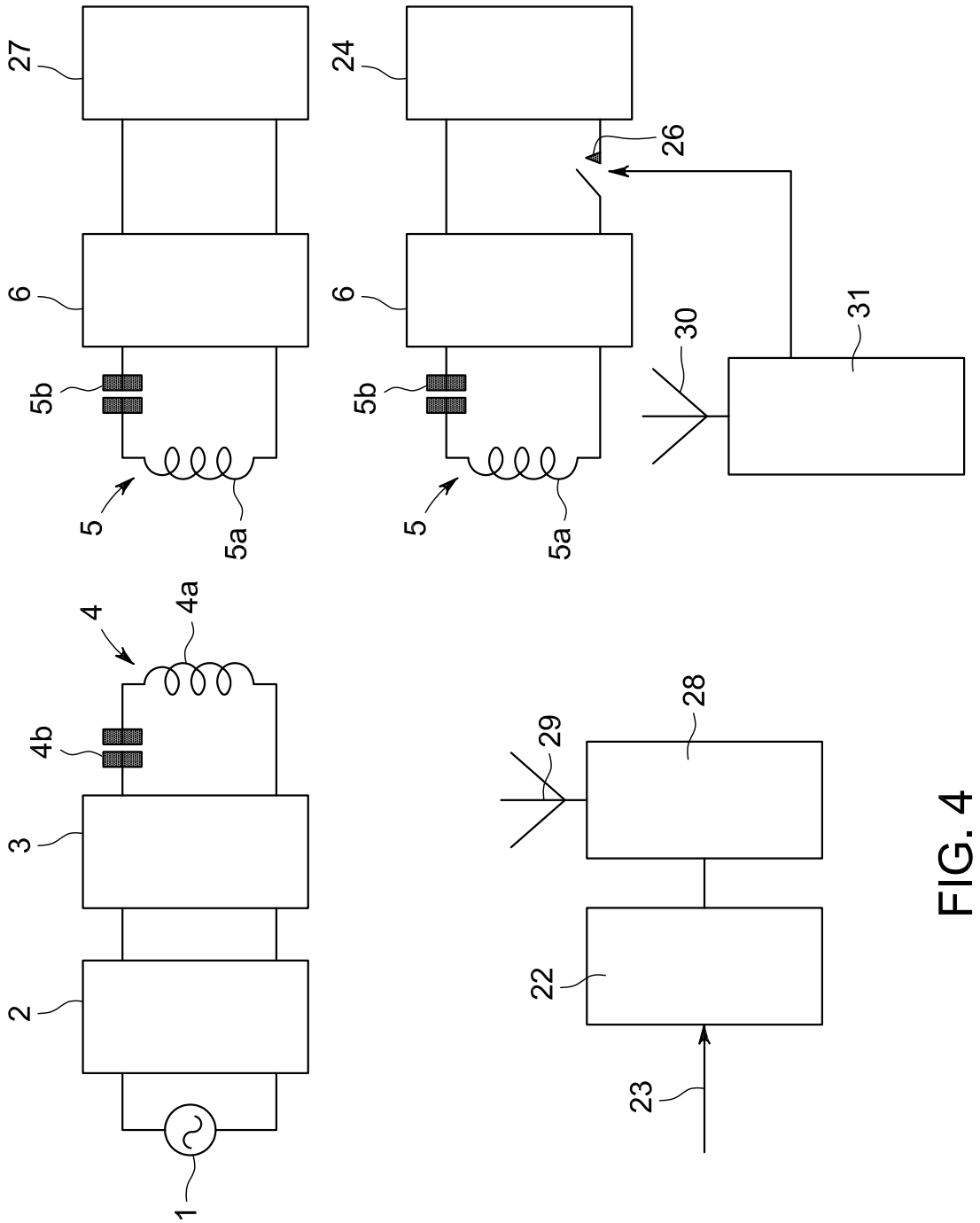

FIG. 4

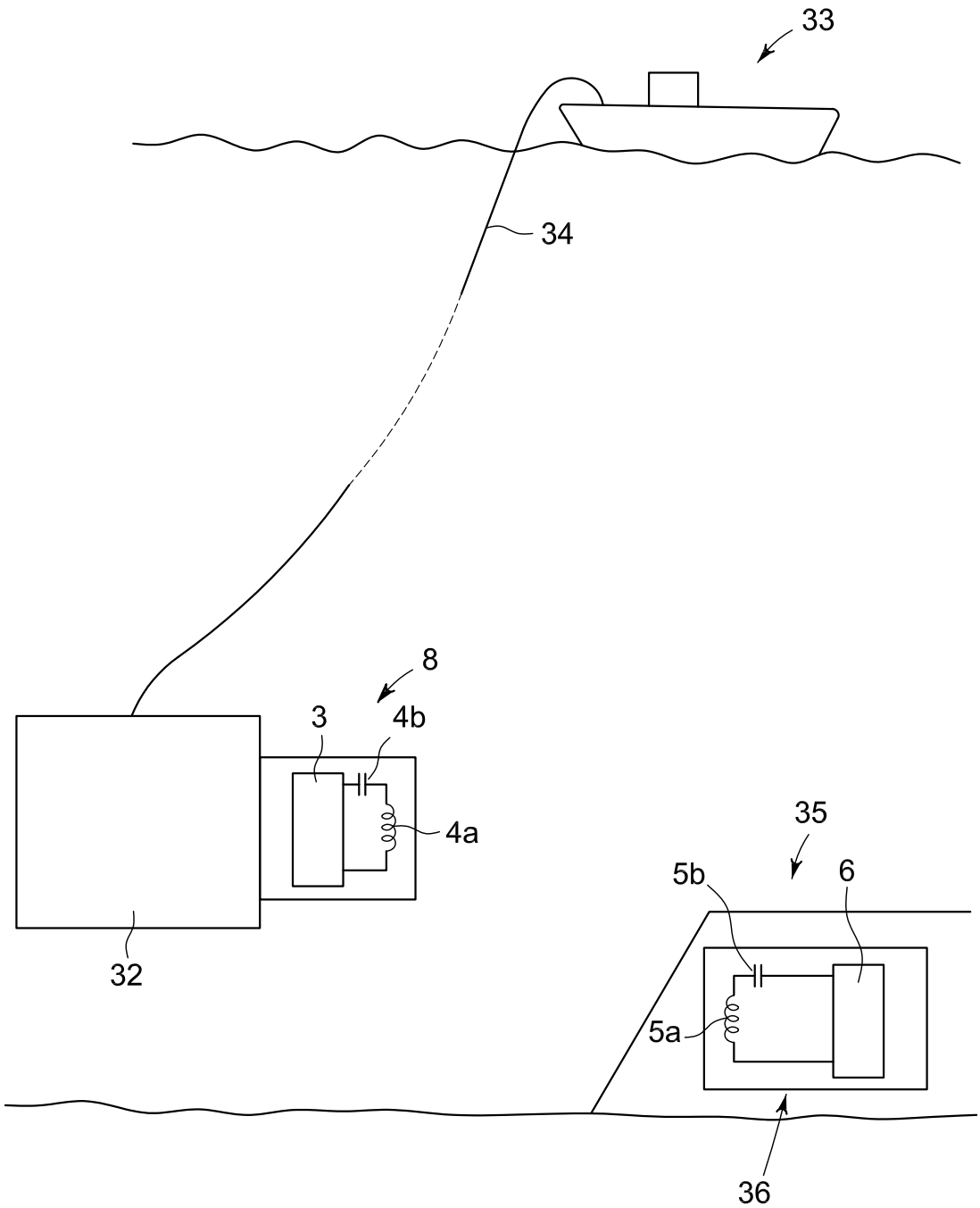

FIG. 5