193193

G00002

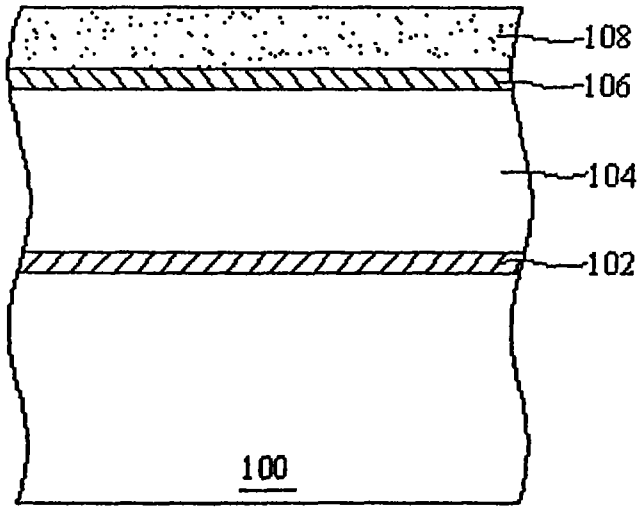

FIG. 1a (PRIOR ART)

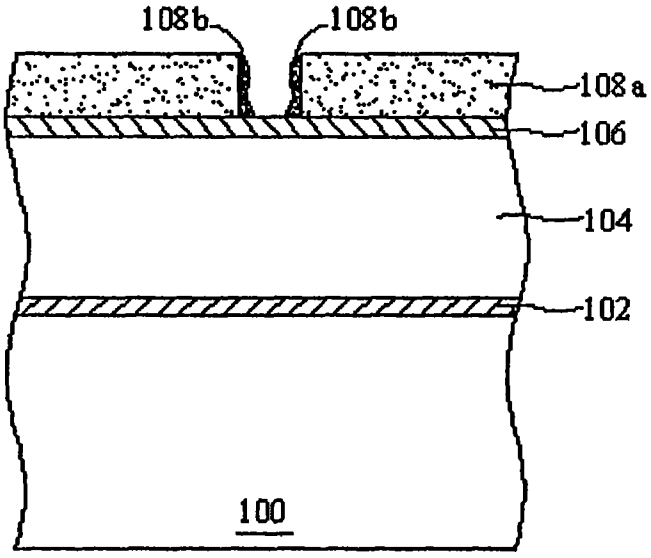

FIG. 1b (PRIOR ART)

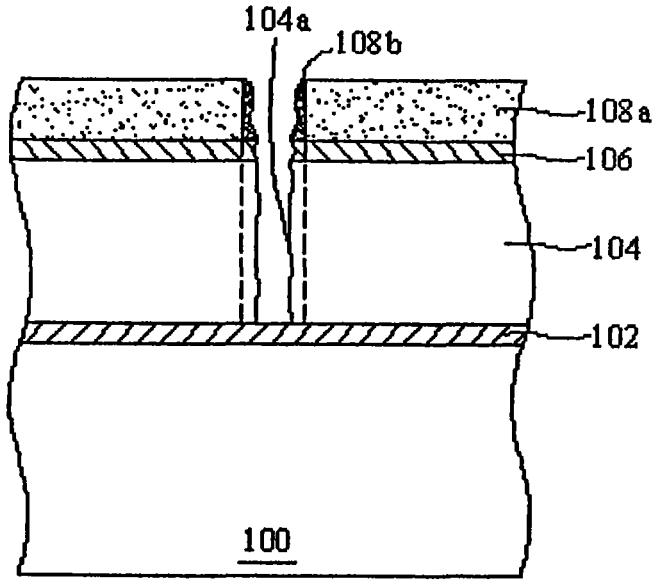

FIG. 1c (PRIOR ART)

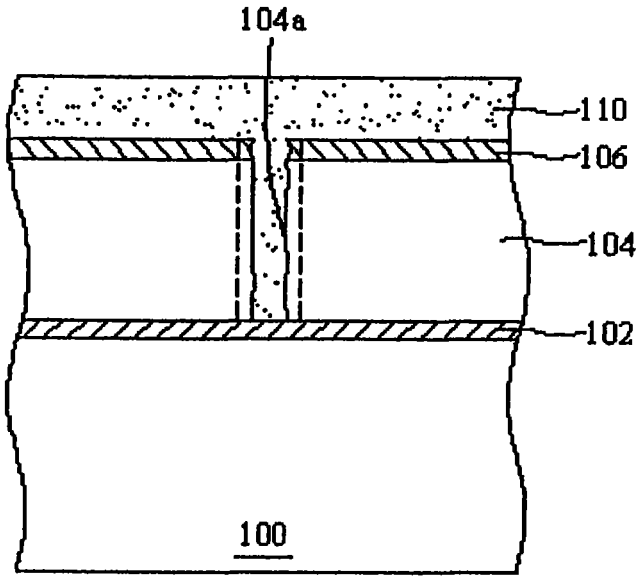

FIG. 1d (PRIOR ART)

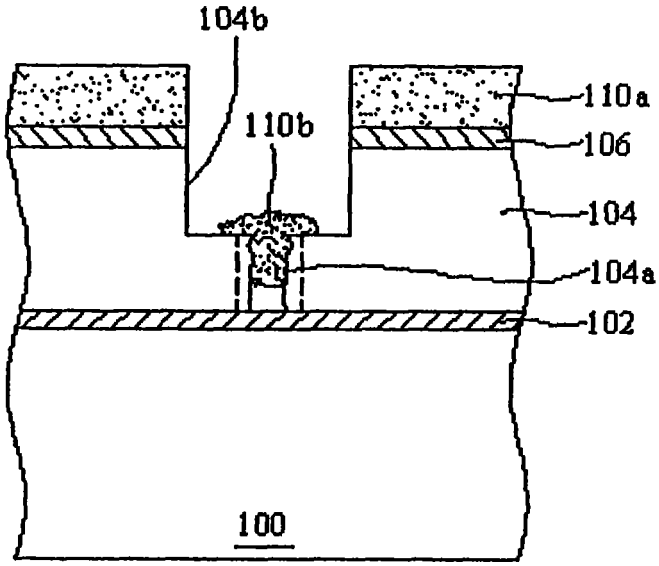

FIG. 1e (PRIOR ART)

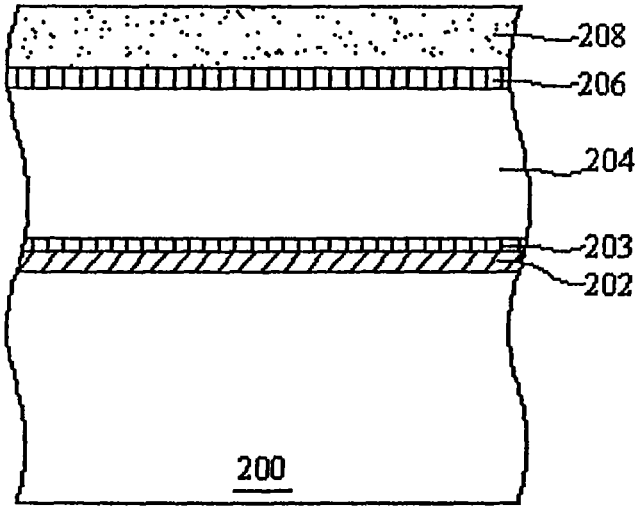

FIG. 2a

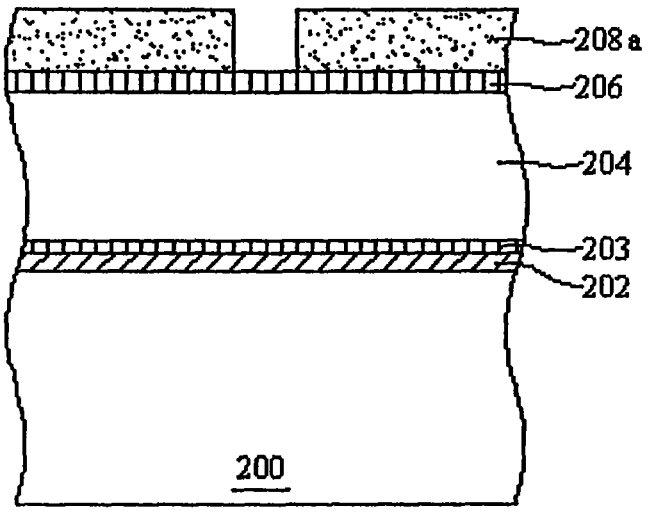

FIG. 2b

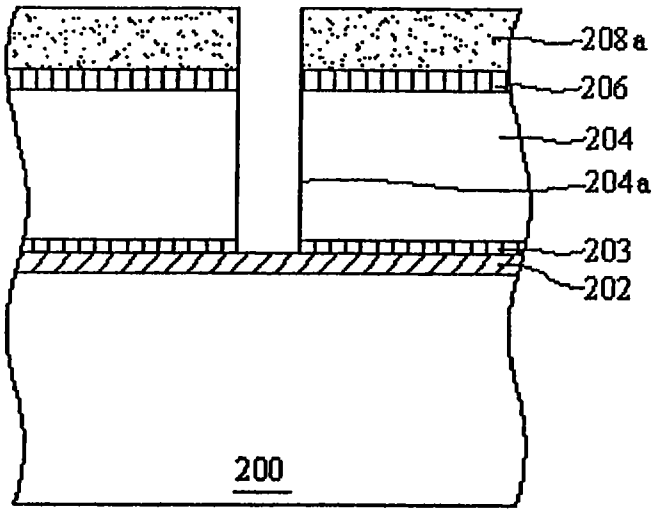

FIG. 2c

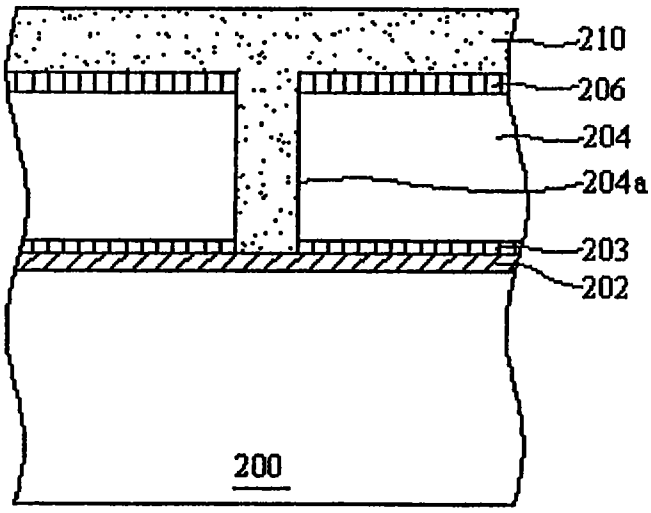

FIG. 2d

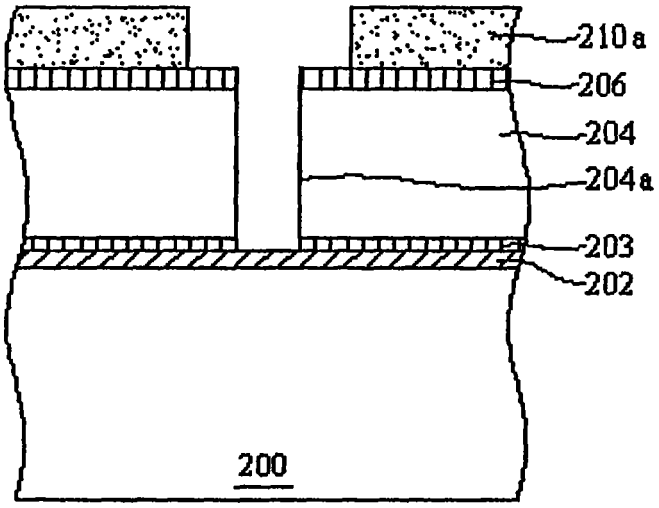

FIG. 2e

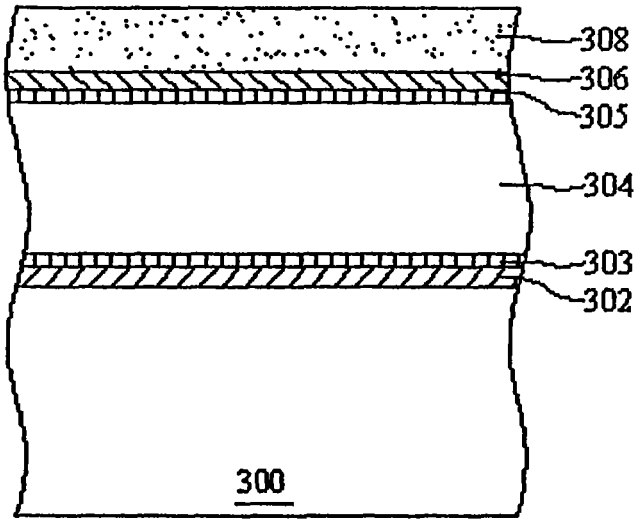

FIG. 3a

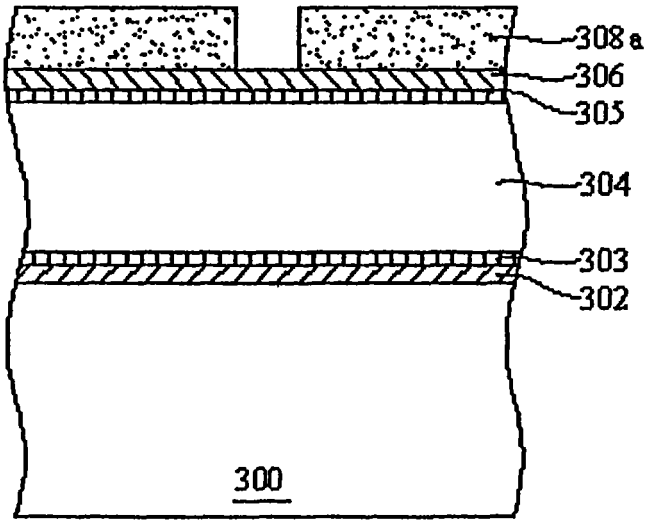

FIG. 3b

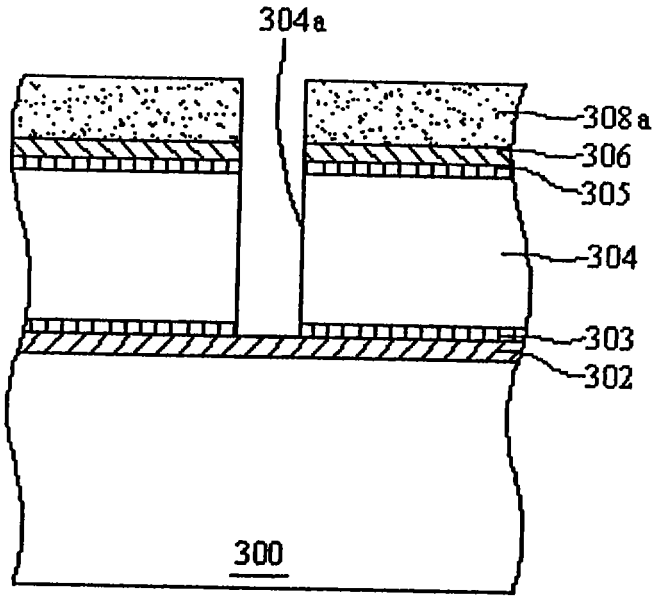
304a
308a
306
305
304
303
302
300

FIG. 3c

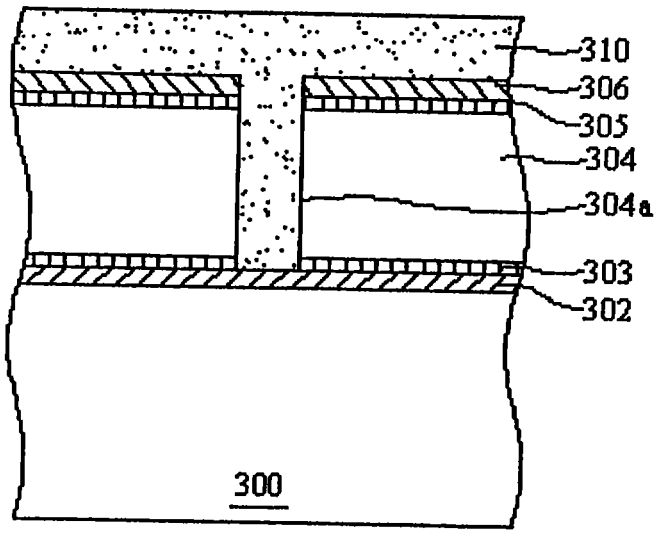
310
306
305
304
304a
303
302
300

FIG. 3d

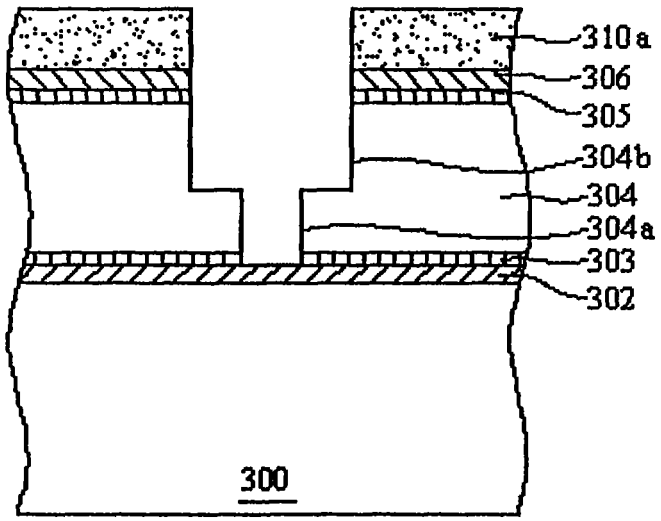

FIG. 3e