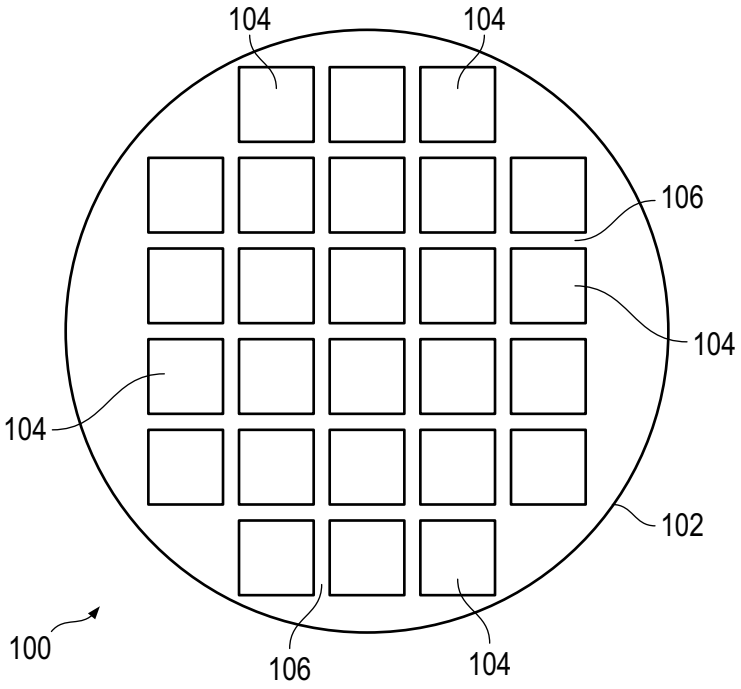
104
104
106
104
104
102
100
106
104

FIG. 1a

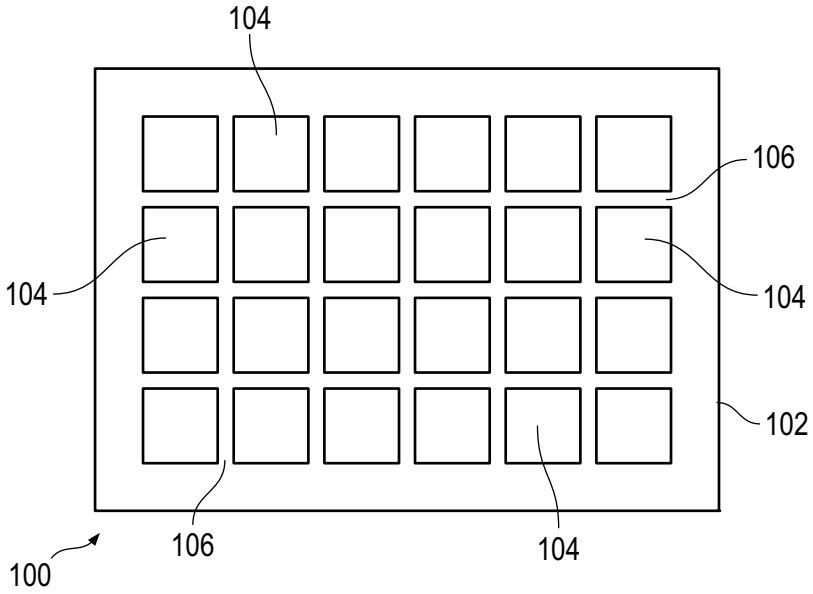
104
106
104
104
102
100
106
104

FIG. 1b

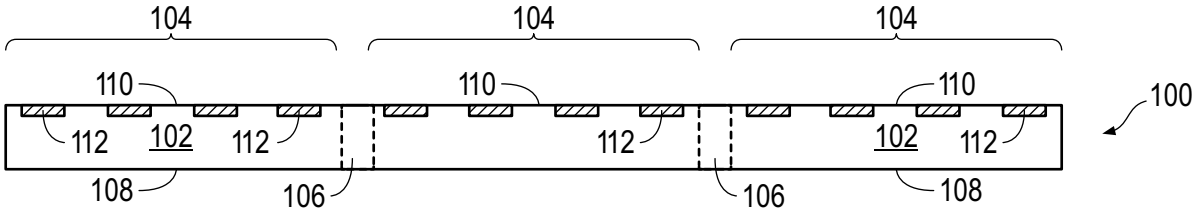

FIG. 1c

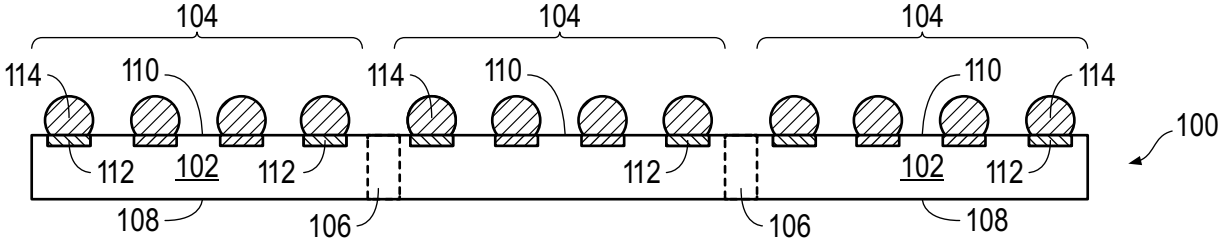

FIG. 1d

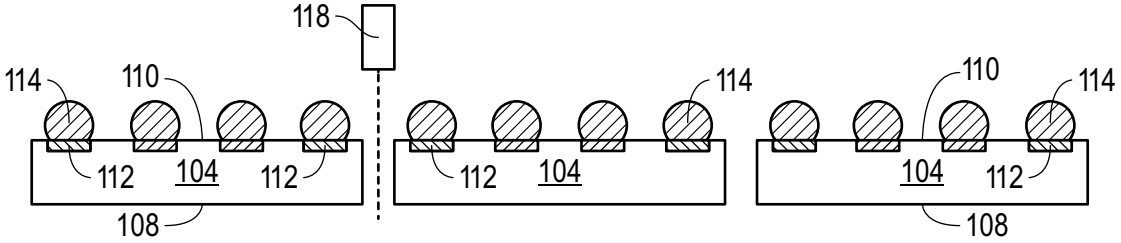

FIG. 1e

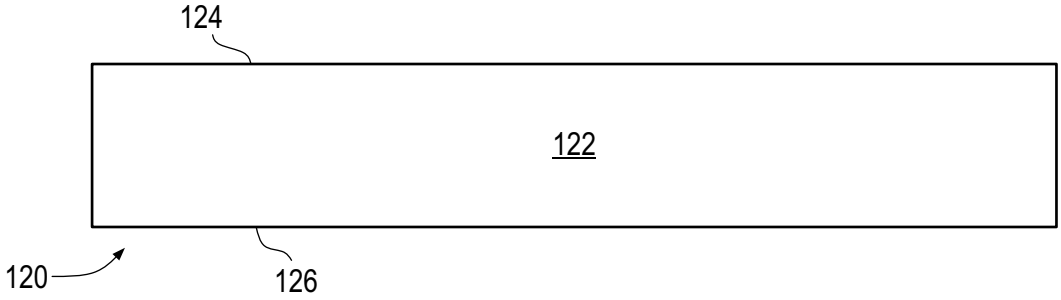

FIG. 2a

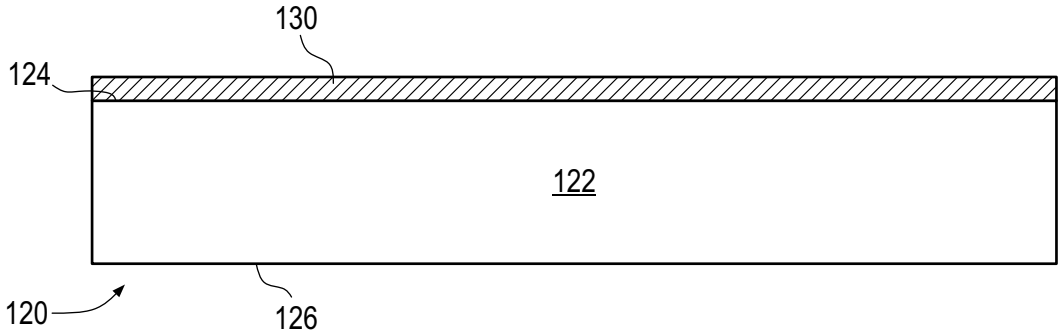

FIG. 2b

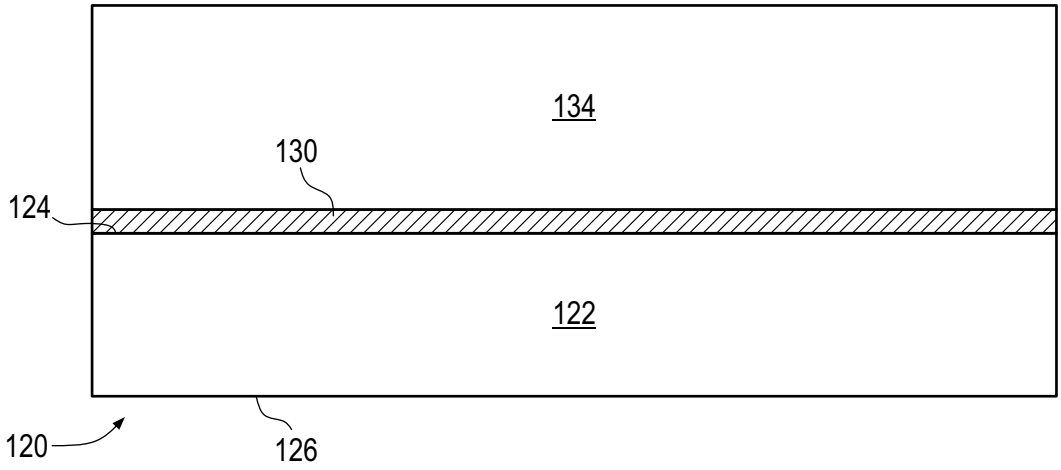

FIG. 2c

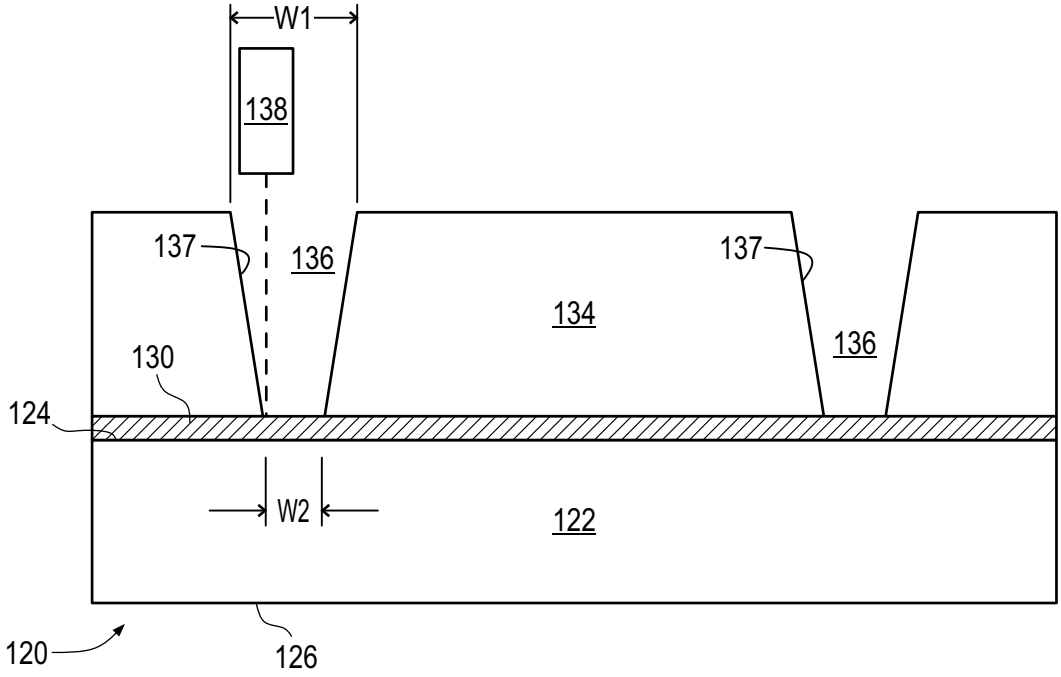
W1
138
137
136
134
137
136
130
124
W2
122
120
126

FIG. 2d

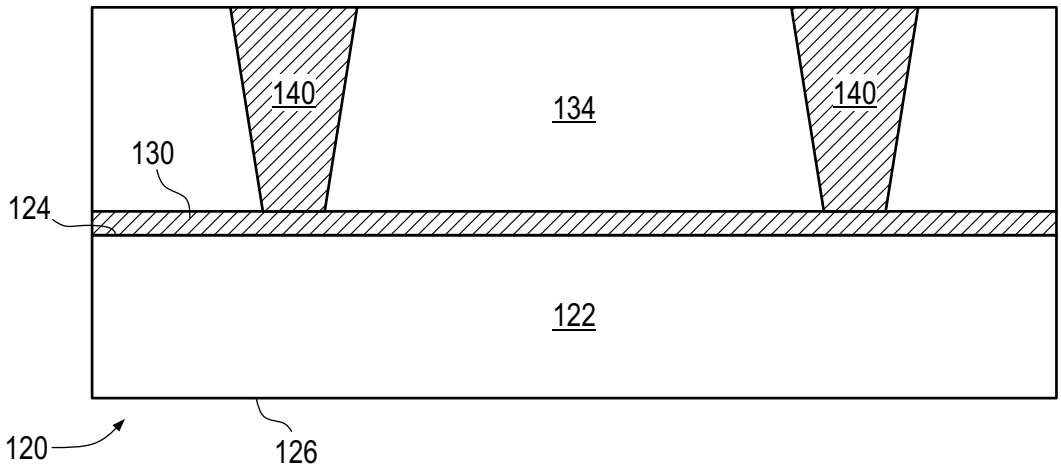
140
134
140
130
124
122
120
126

FIG. 2e

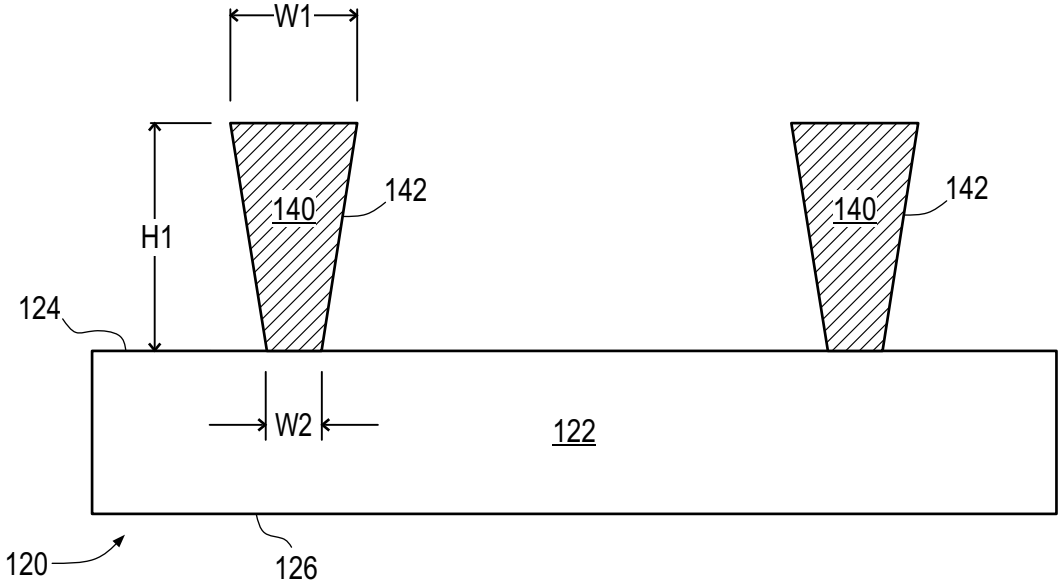
W1
H1
140
142
140
142
124
W2
122
120
126

FIG. 2f

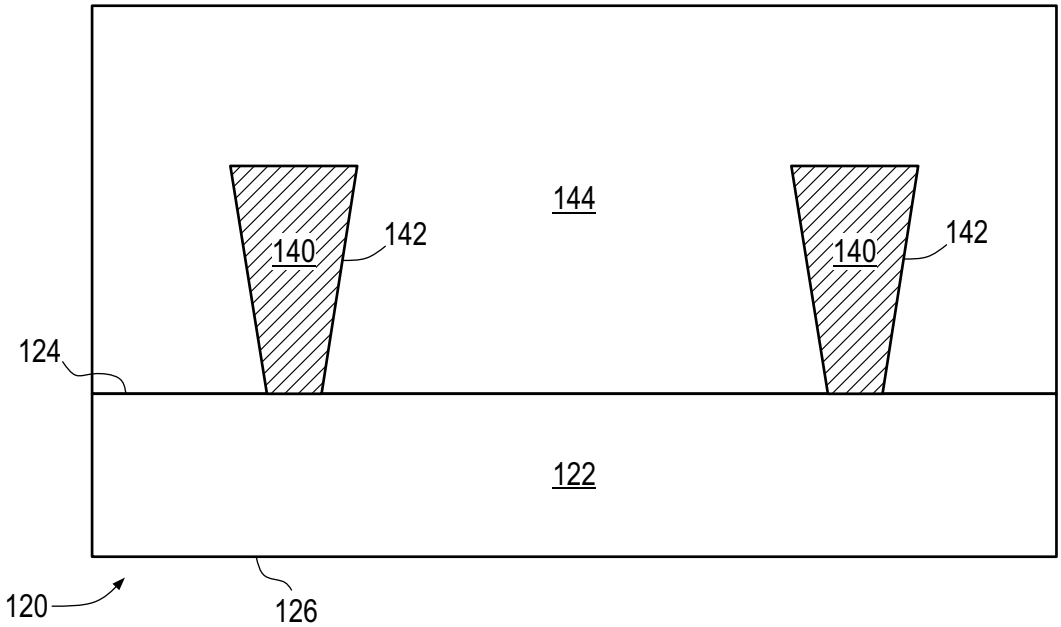
144
140
142
140
142
124
122
120
126

FIG. 2g

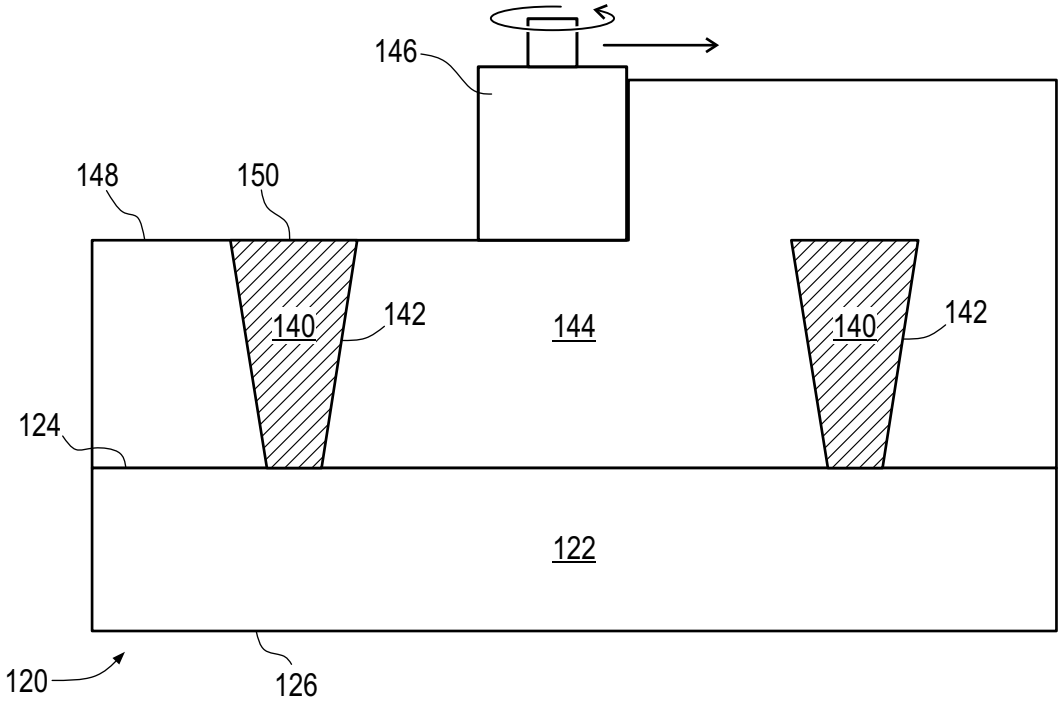
146
148
150
140
142
144
140
142
124
122
120
126

FIG. 2h

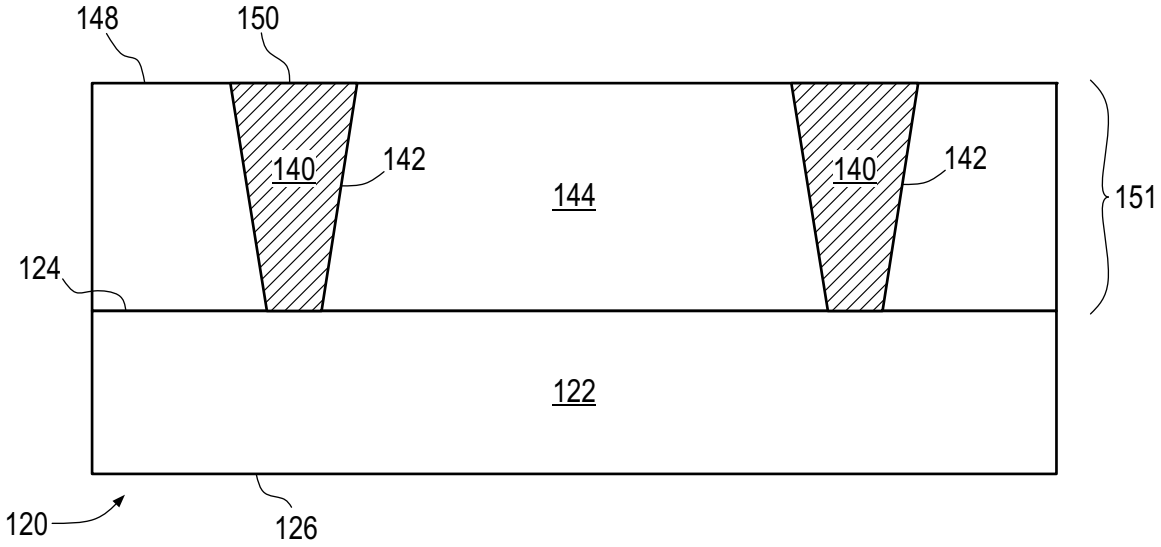
148
150
140
142
144
140
142
151
124
122
120
126

FIG. 2i

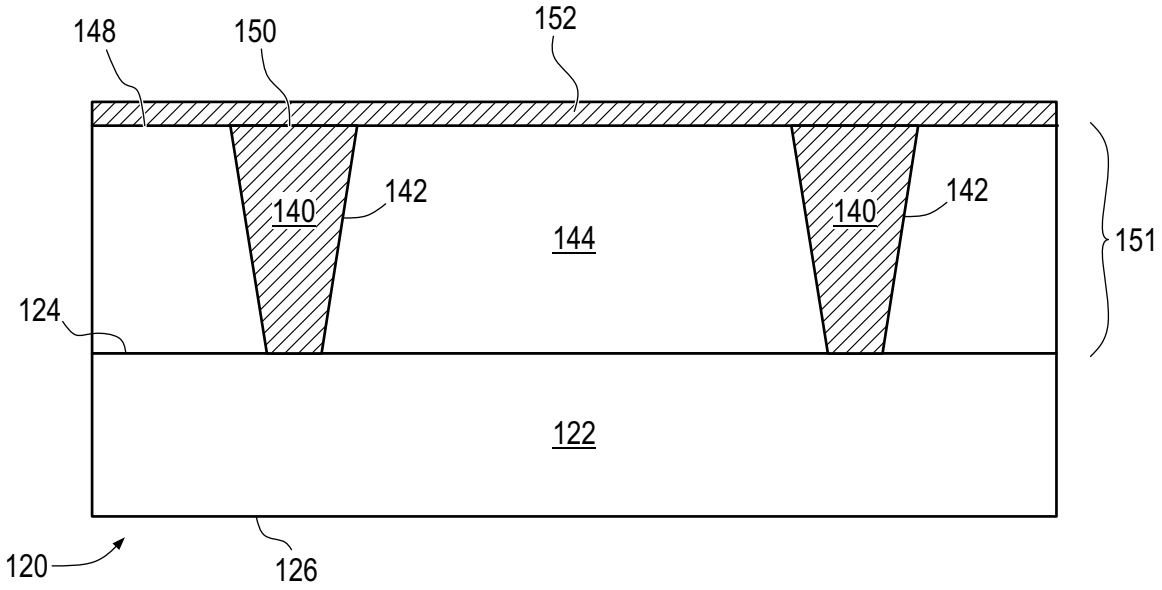
148
150
152
140
142
144
140
142
151
124
122
120
126

FIG. 2j

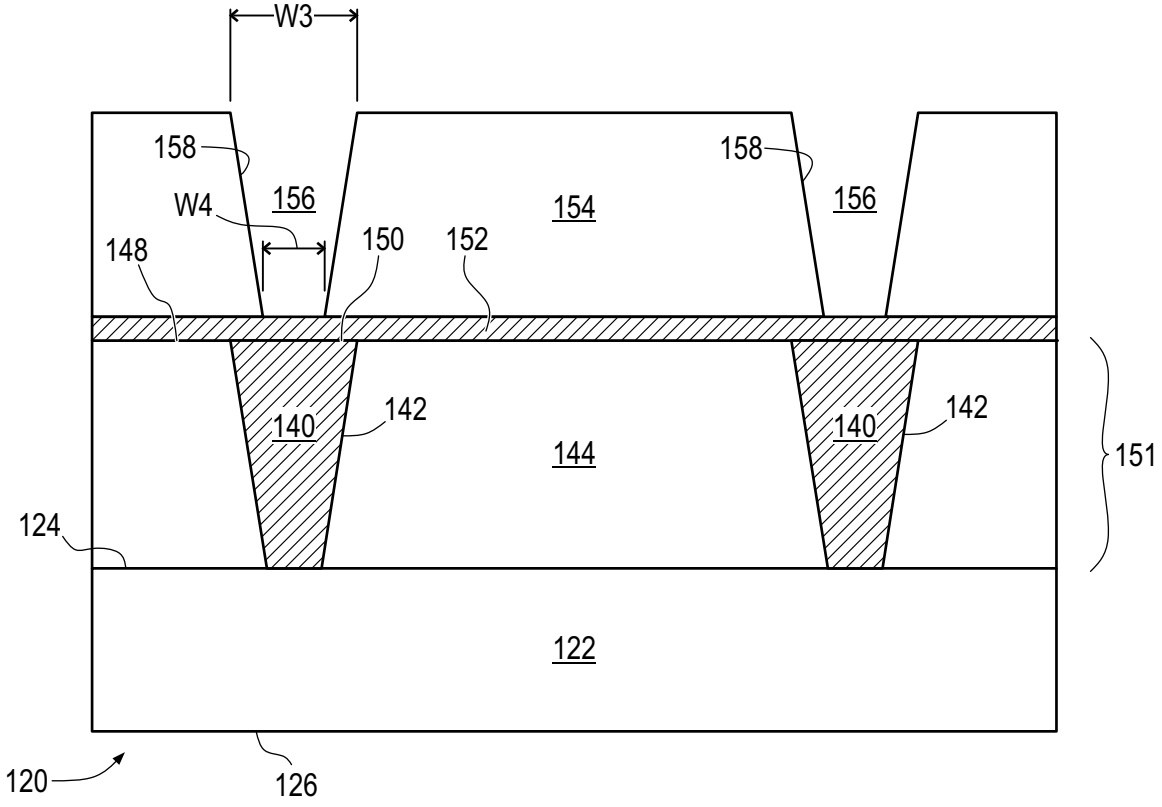
W3
158
158
W4
156
154
156
148
150
152
140
142
144
140
142
151
124
122
120
126

FIG. 2k

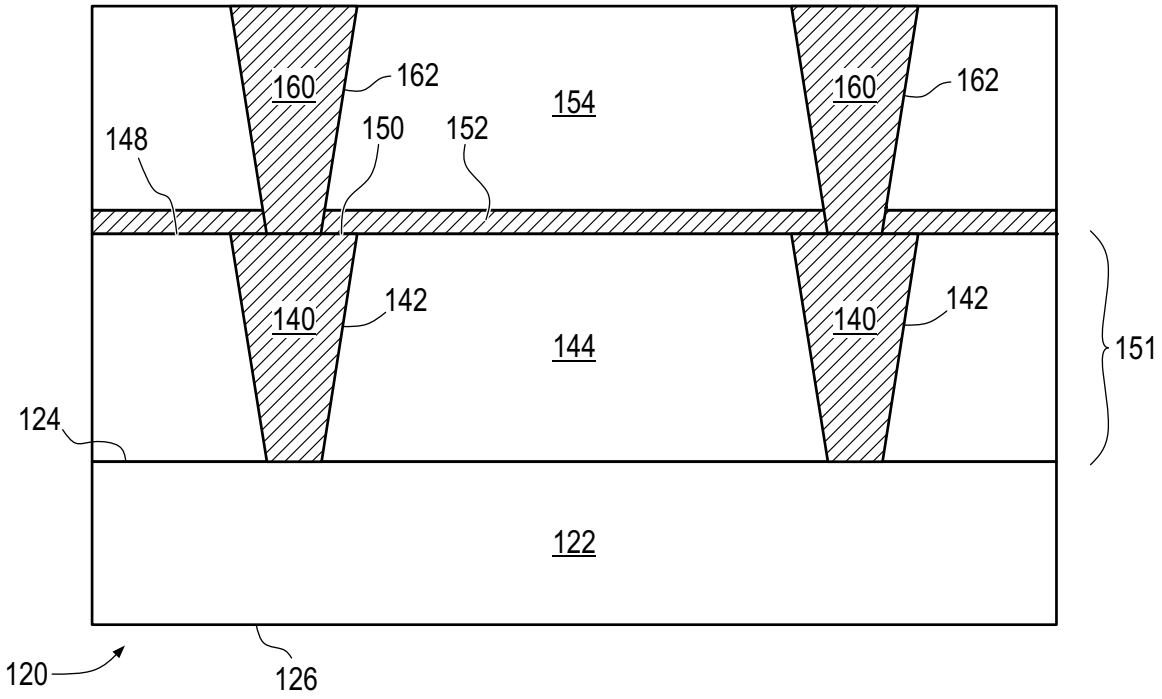
160
162
154
160
162
148
150
152
140
142
144
140
142
151
124
122
120
126

FIG. 2l

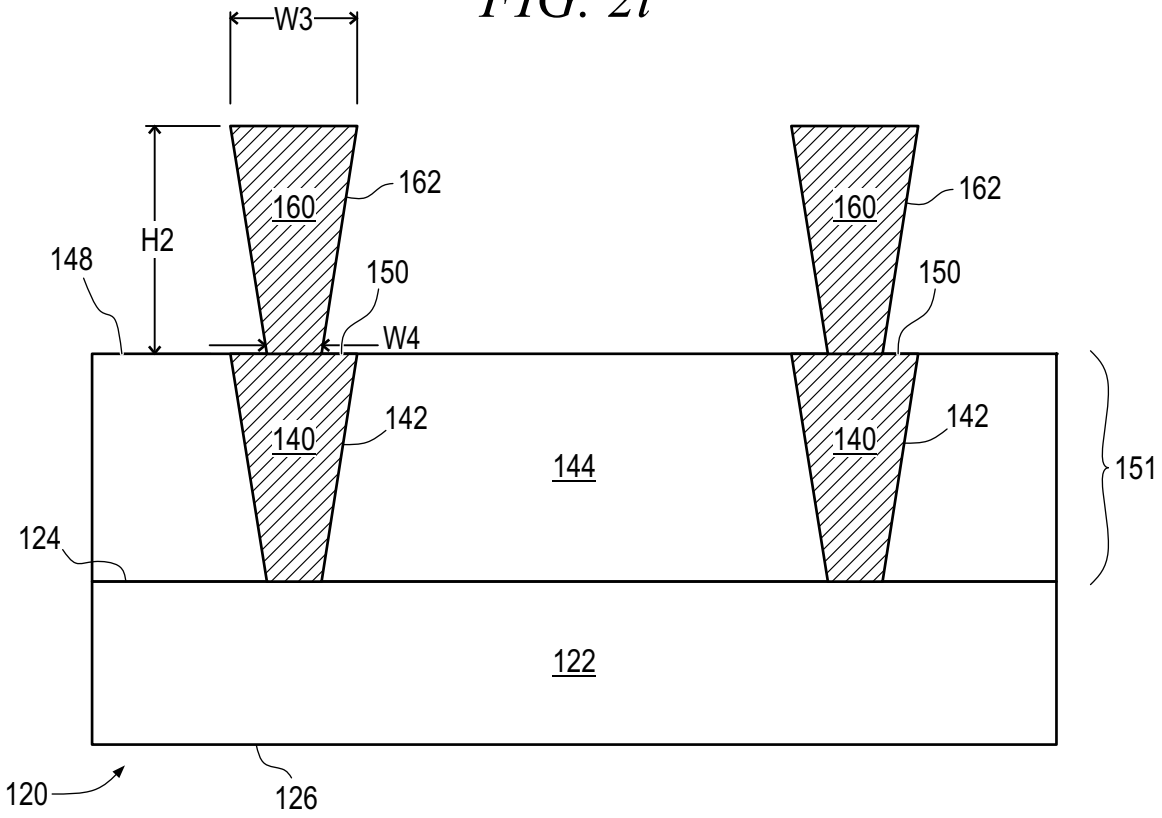
W3
H2
160
162
160
162
148
150
150
W4
140
142
144
140
142
151
124
122
120
126

FIG. 2m

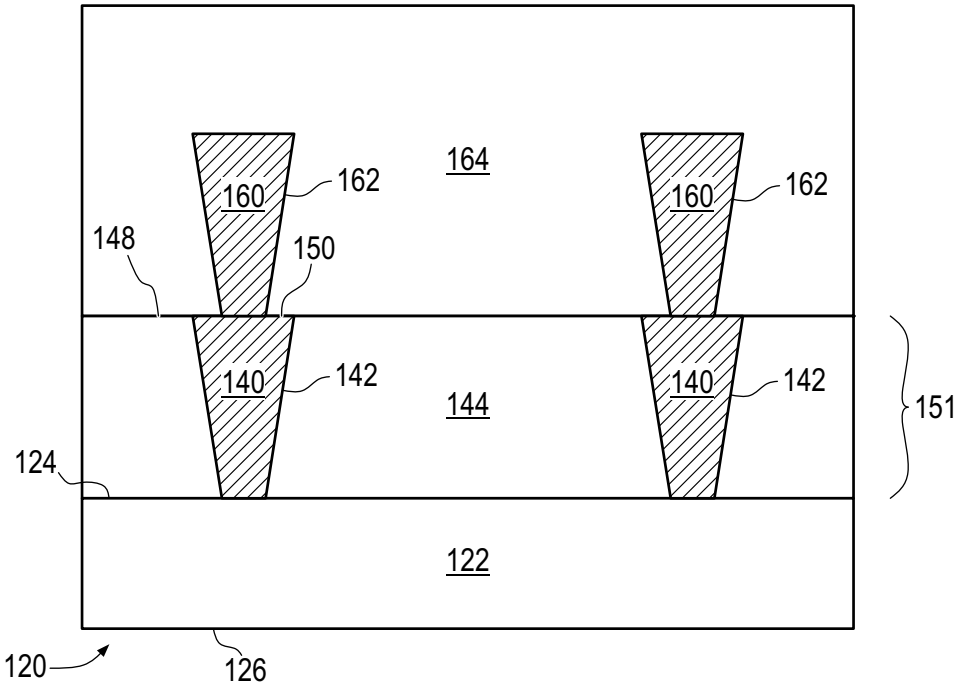
164
160
162
160
162
148
150
140
142
140
142
144
151
124
122
120
126

FIG. 2n

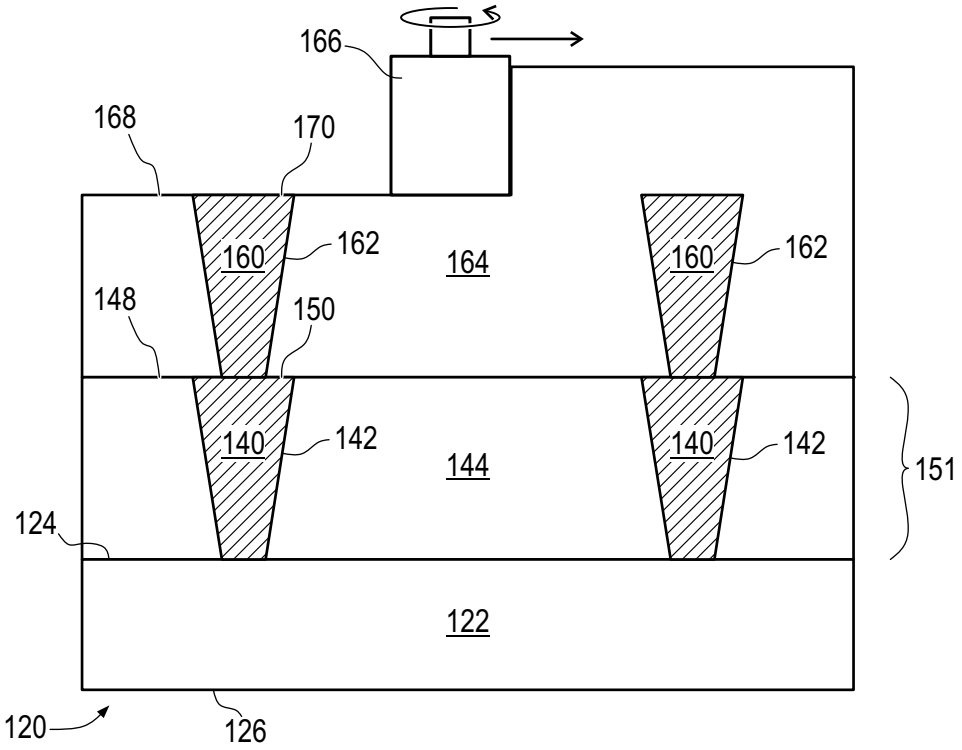
166
168
170
160
162
164
160
162
148
150
140
142
140
142
144
151
124
122
120
126

FIG. 2o

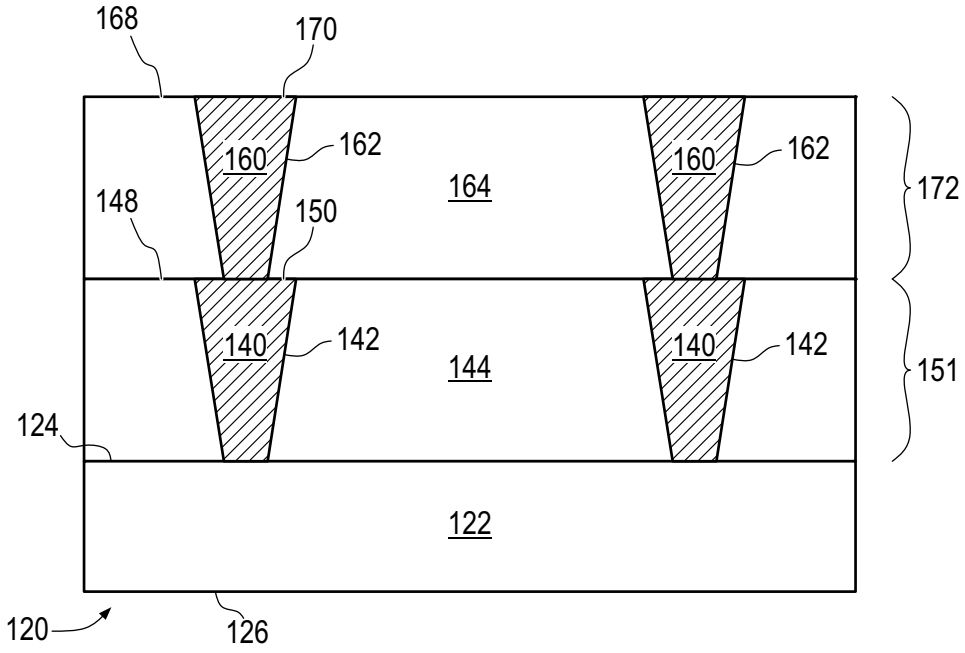
168
170
160
162
164
160
162
172
148
150
140
142
144
140
142
151
124
122
120
126

FIG. 2p

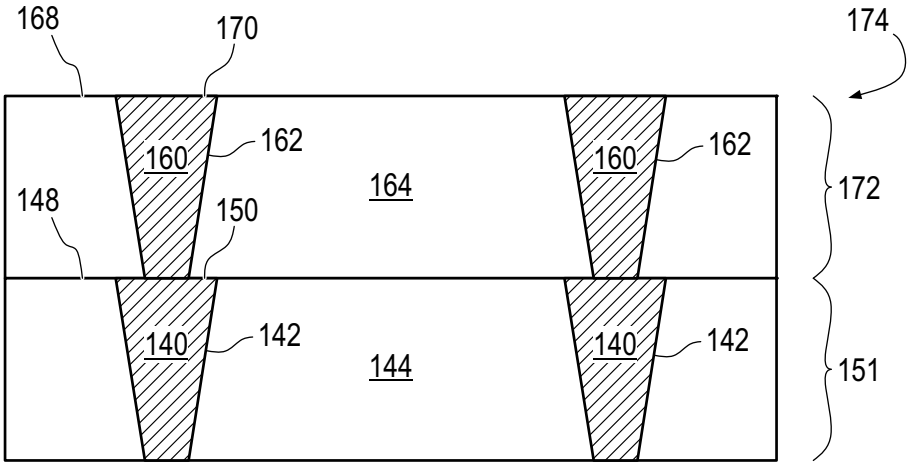
168
170
174
160
162
164
160
162
172
148
150
140
142
144
140
142
151

FIG. 2q

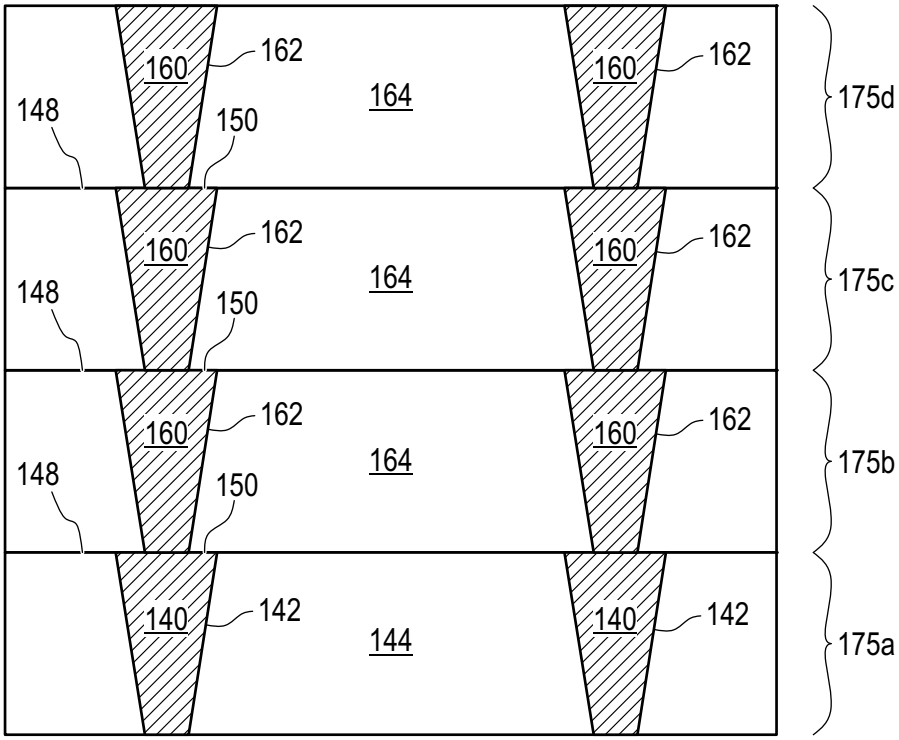

FIG. 2r

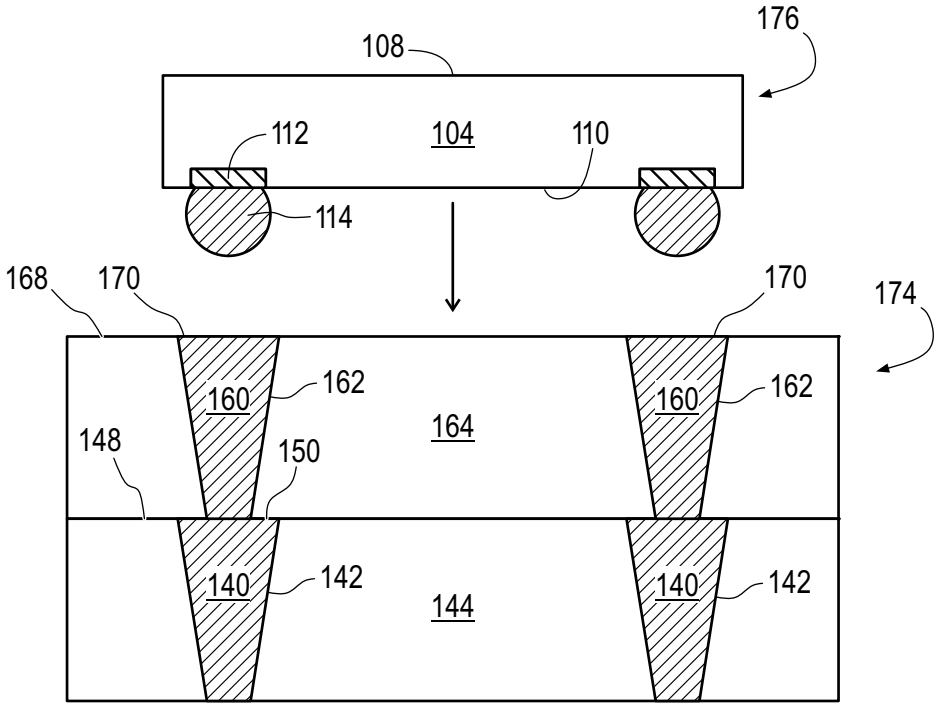
176
108
112
104
110
114
168
170
170
174
160
162
160
162
164
148
150
140
142
140
142
144

FIG. 2s

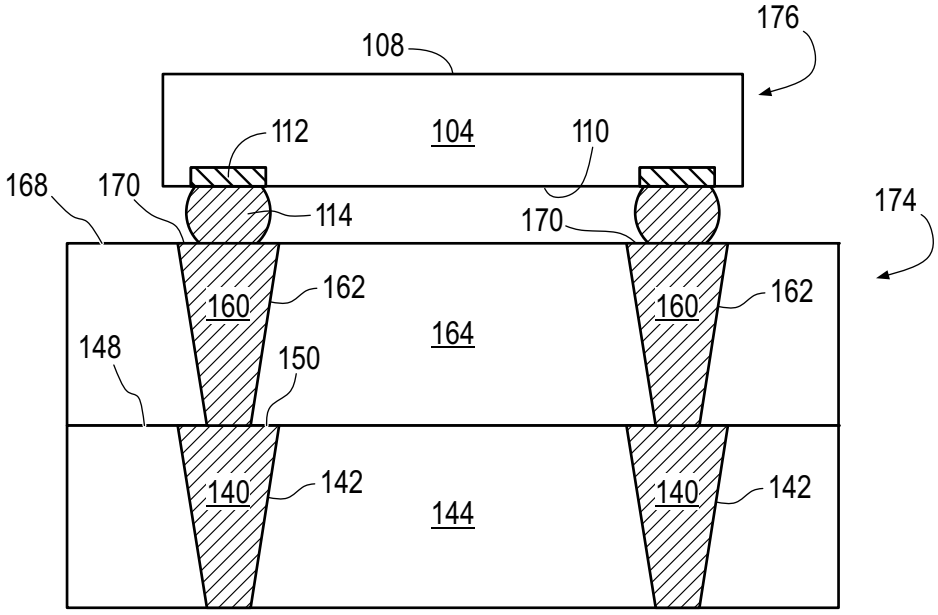
176
108
112
104
110
168
170
114
170
174
160
162
160
162
164
148
150
140
142
140
142
144

FIG. 2t

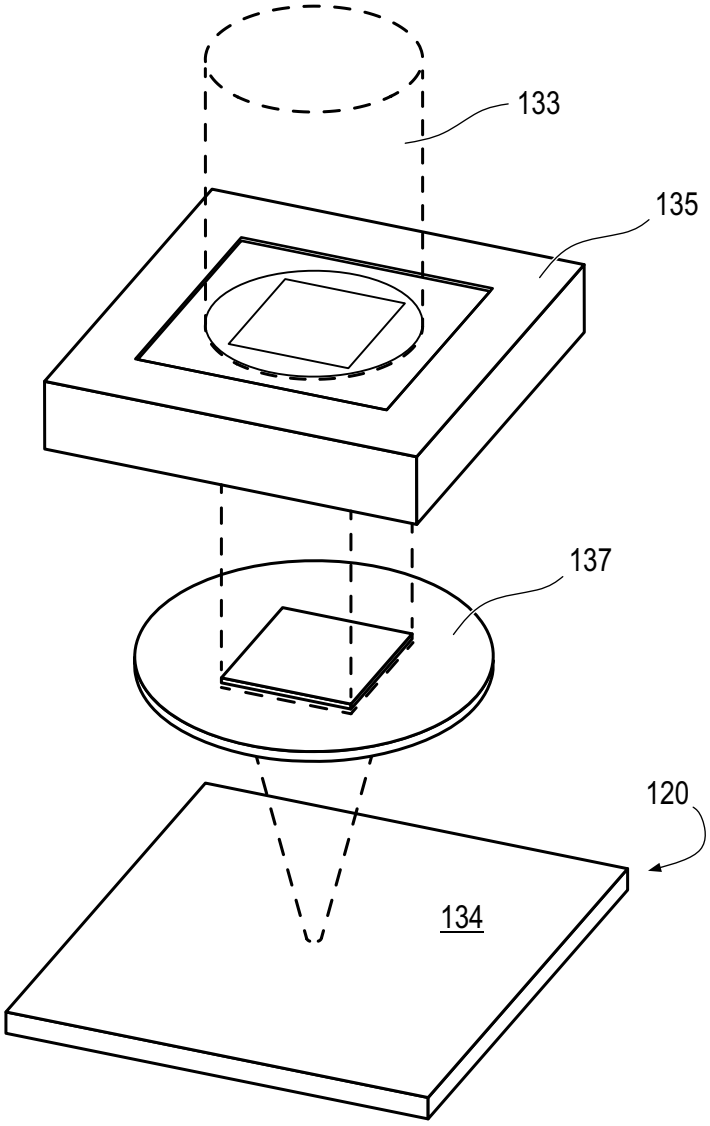

FIG. 3

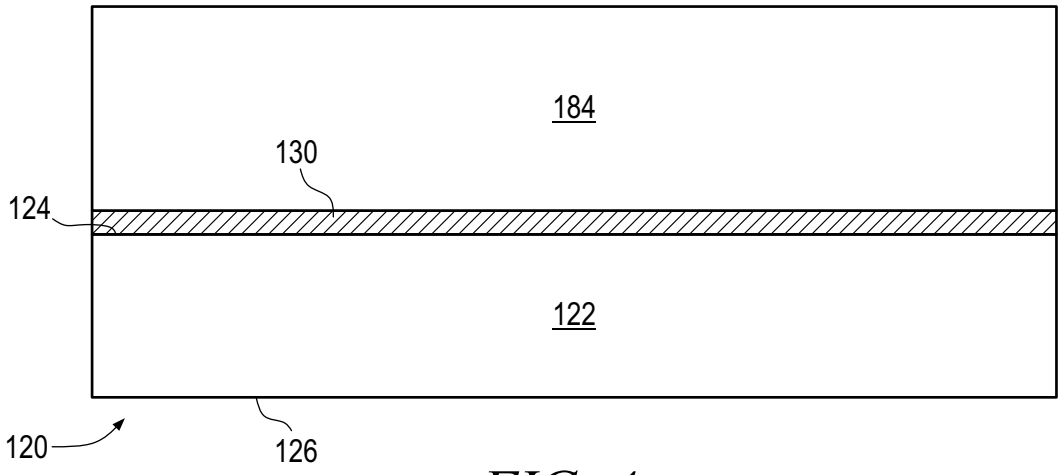

FIG. 4a

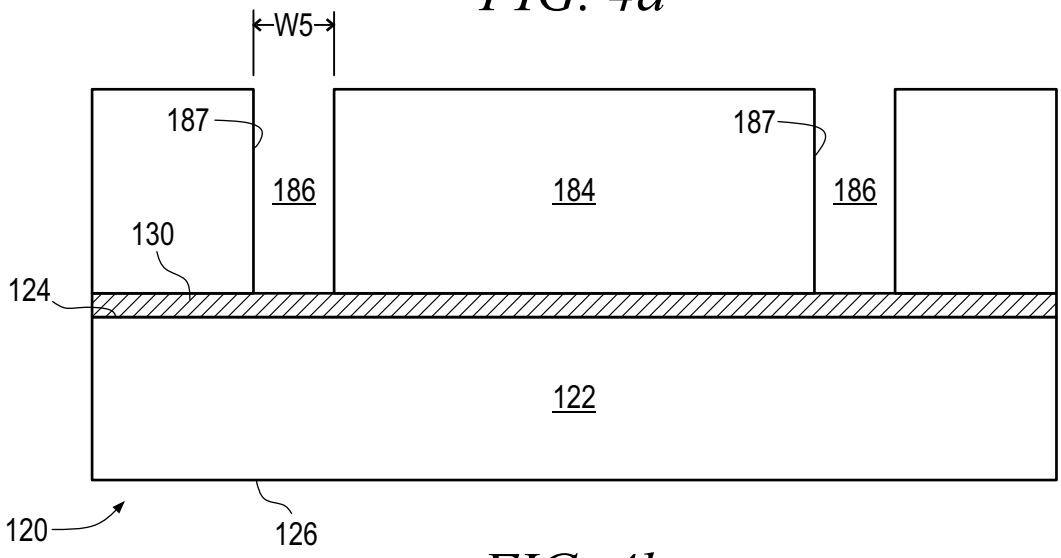

FIG. 4b

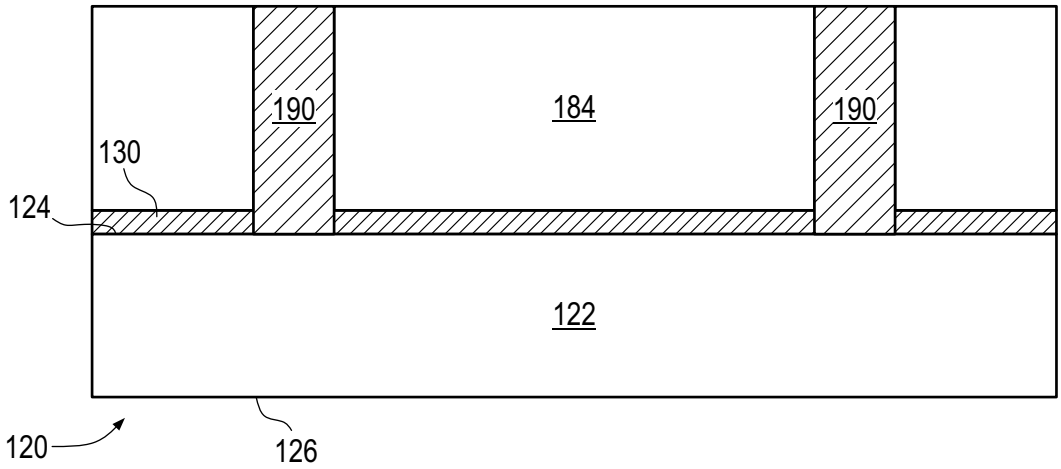

FIG. 4c

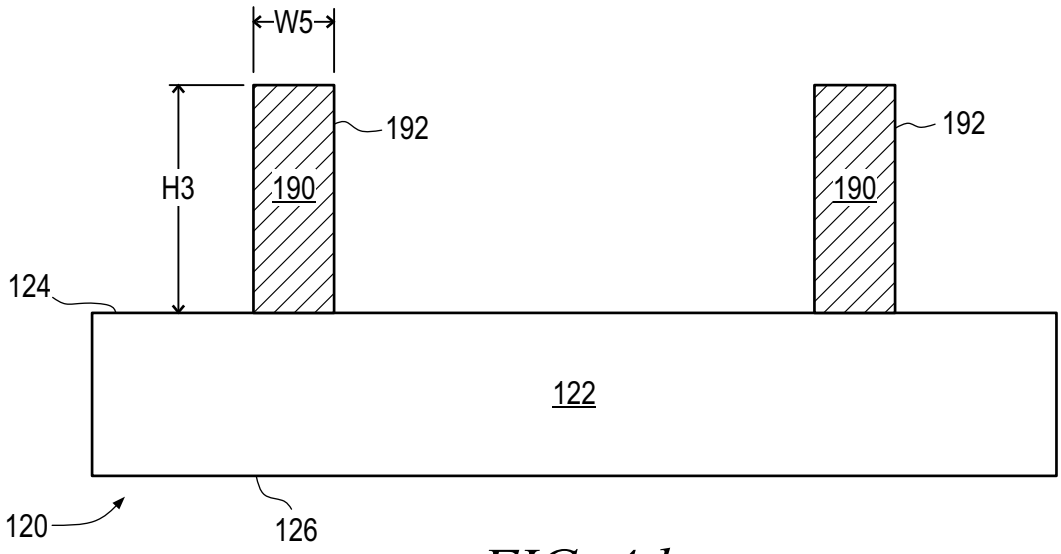
W5
H3
192
190
192
190
124
122
120
126

FIG. 4d

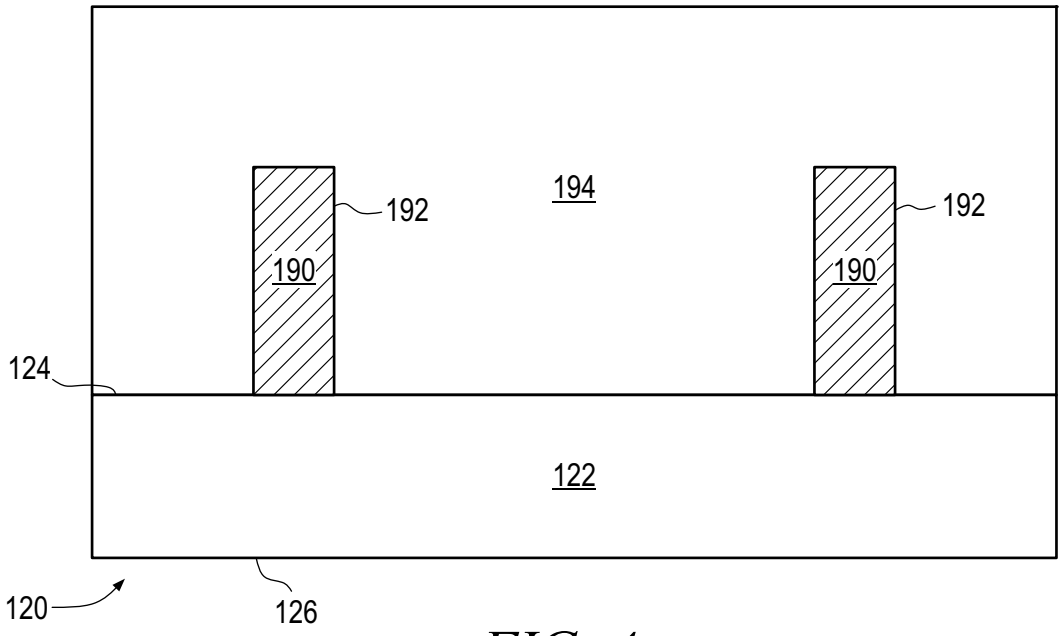
194
192
190
192
190
124
122
120
126

FIG. 4e

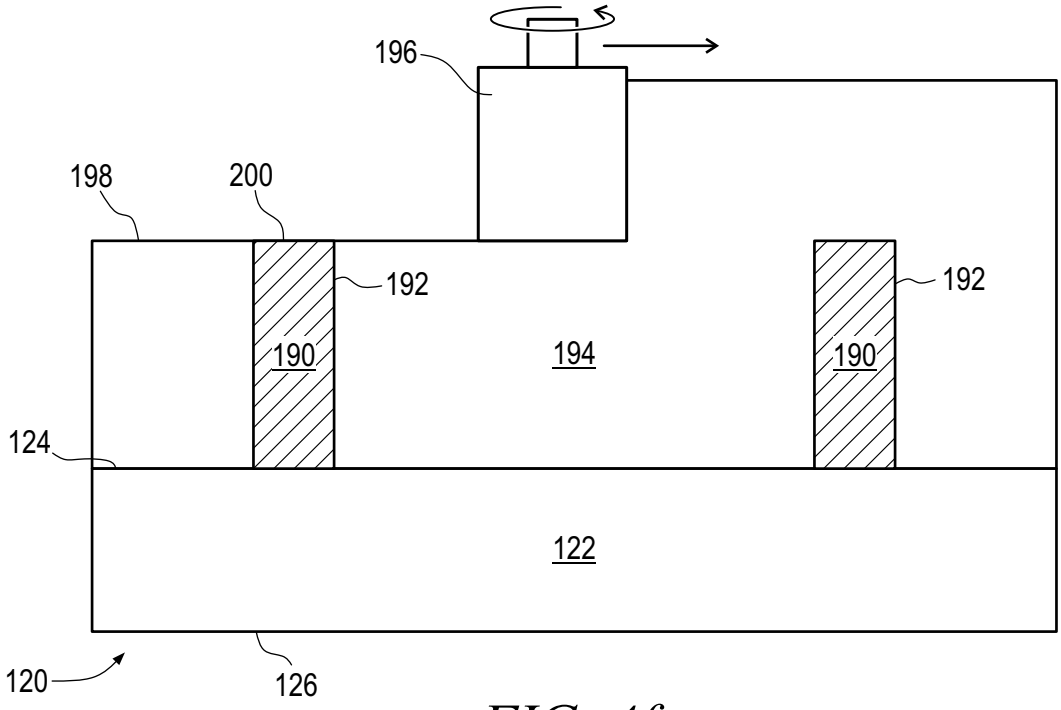
196
198
200
192
192
190
194
190
124
122
120
126

FIG. 4f

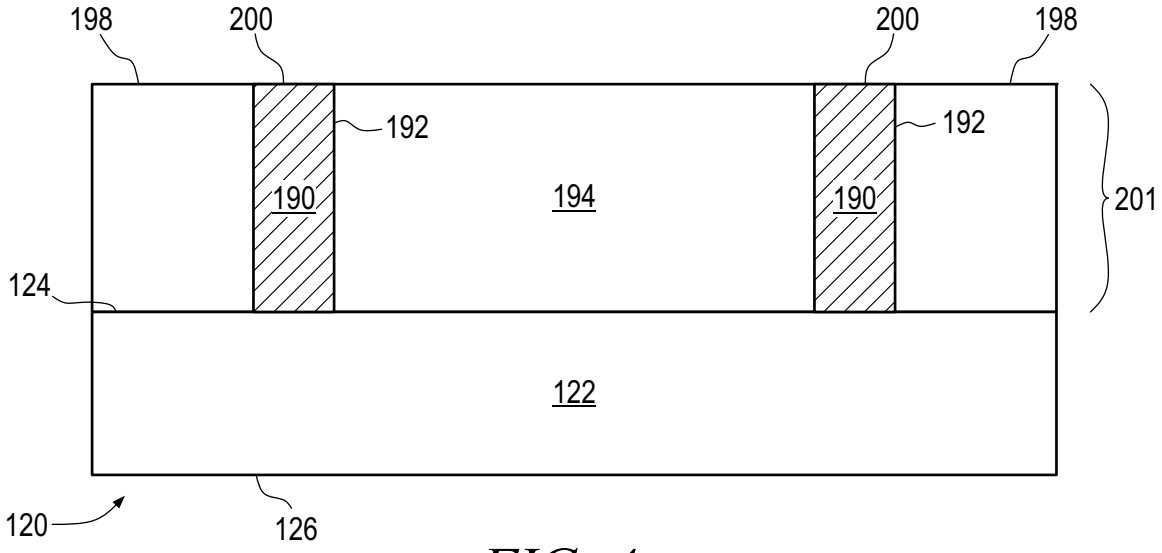
198
200
200
198
192
192
190
194
190
201
124
122
120
126

FIG. 4g

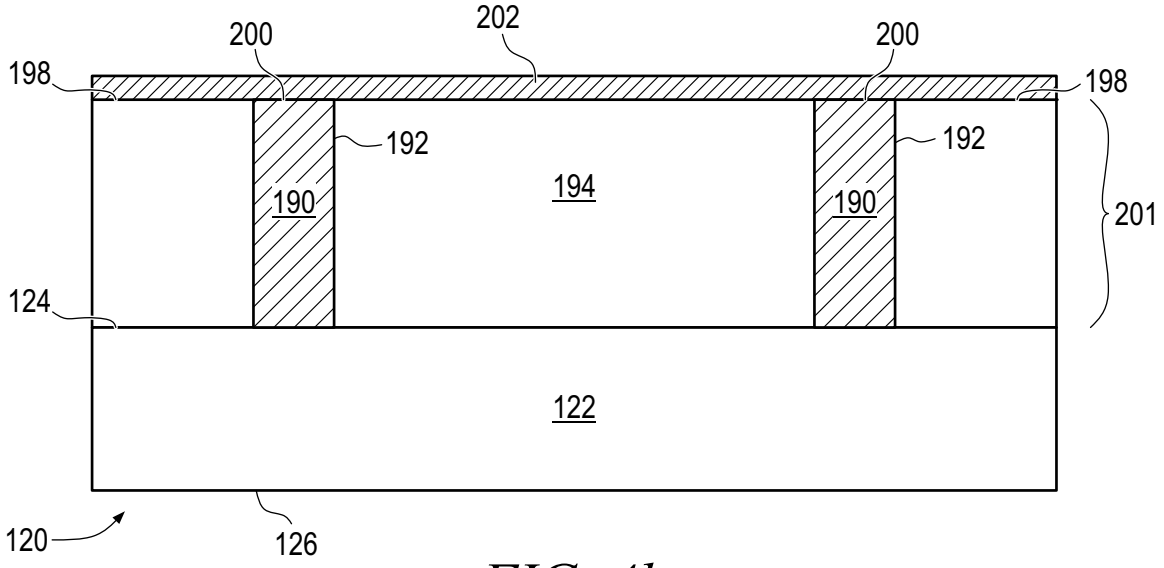
200
202
200
198
198
192
192
190
194
190
201
124
122
120
126

FIG. 4h

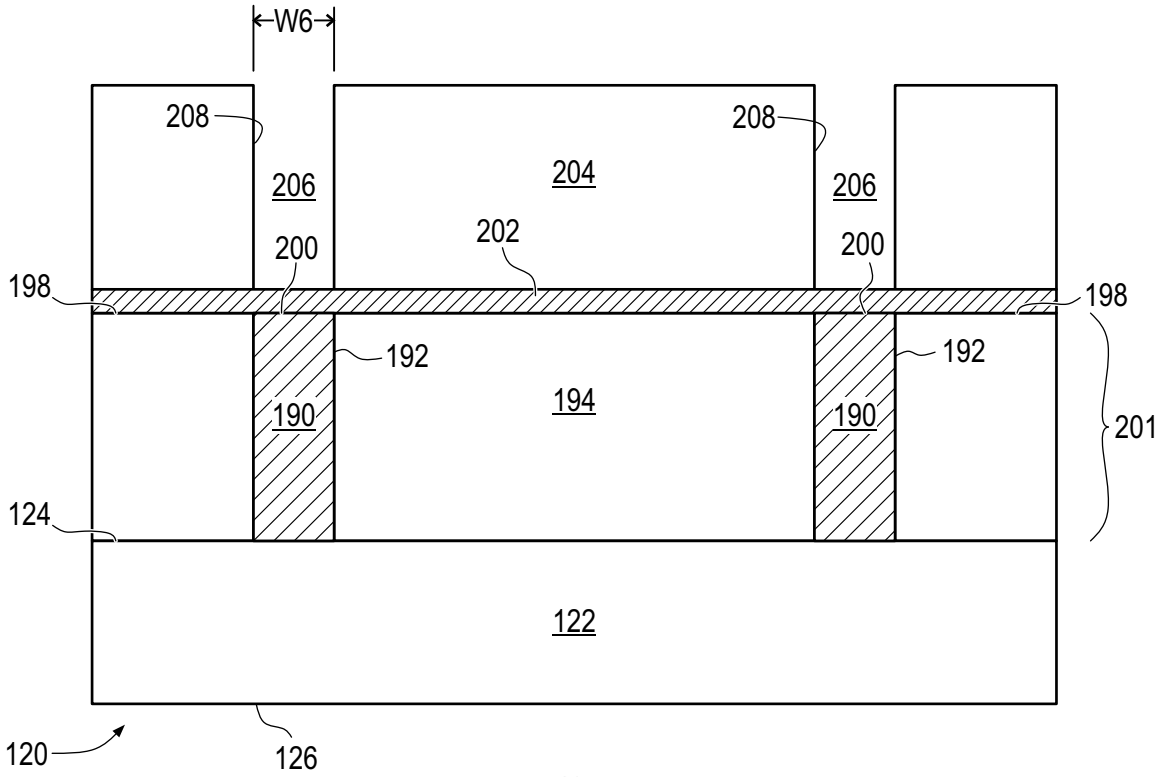
W6
208
208
206
204
206
202
200
200
198
198
192
192
190
194
190
201
124
122
120
126

FIG. 4i

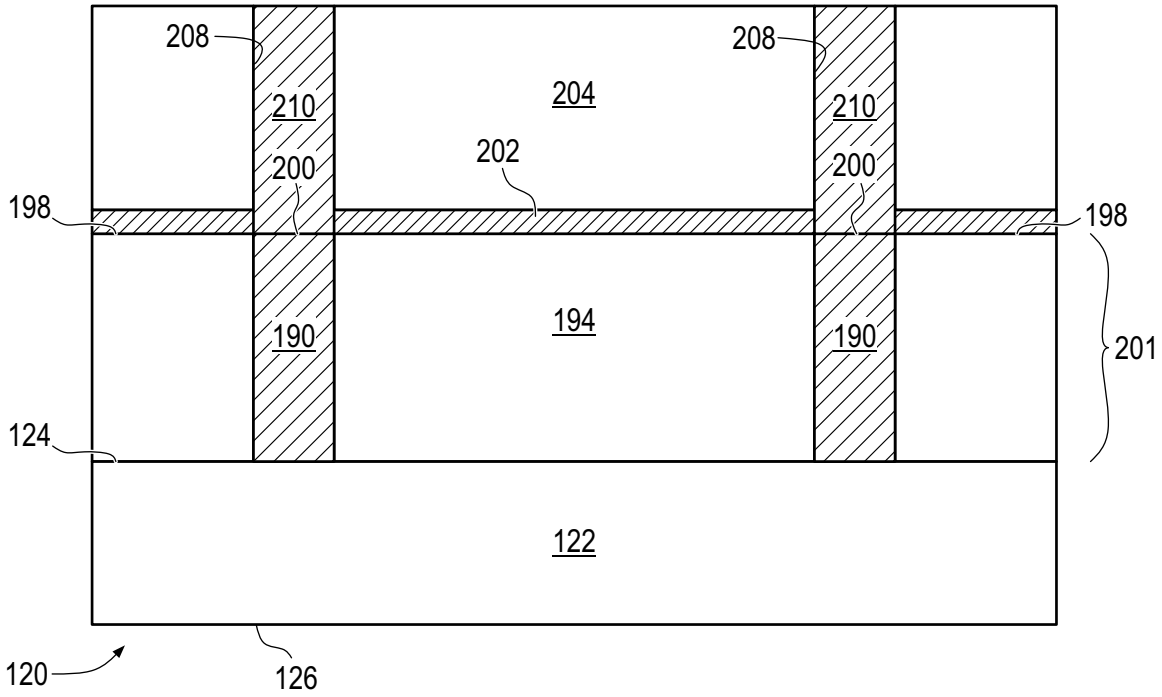
208
208
210
210
204
202
200
200
198
198
190
190
194
201
124
122
120
126

FIG. 4j

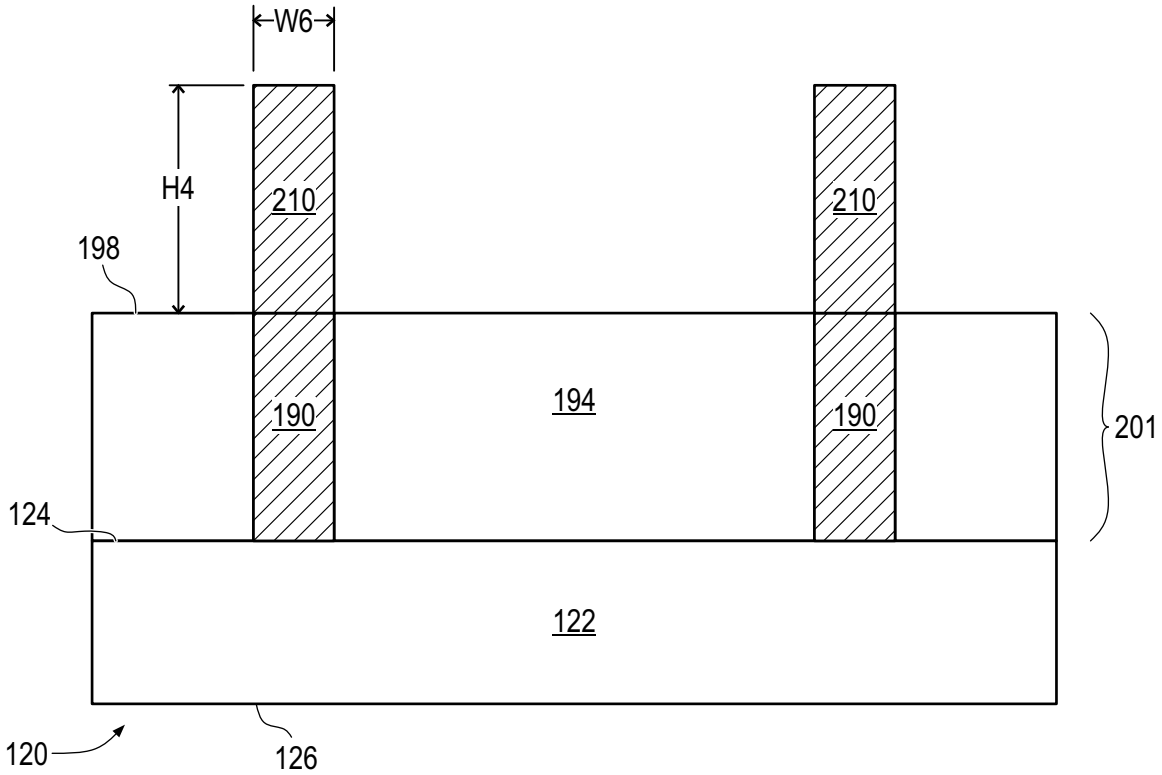
W6
H4
210
210
198
190
190
194
201
124
122
120
126

FIG. 4k

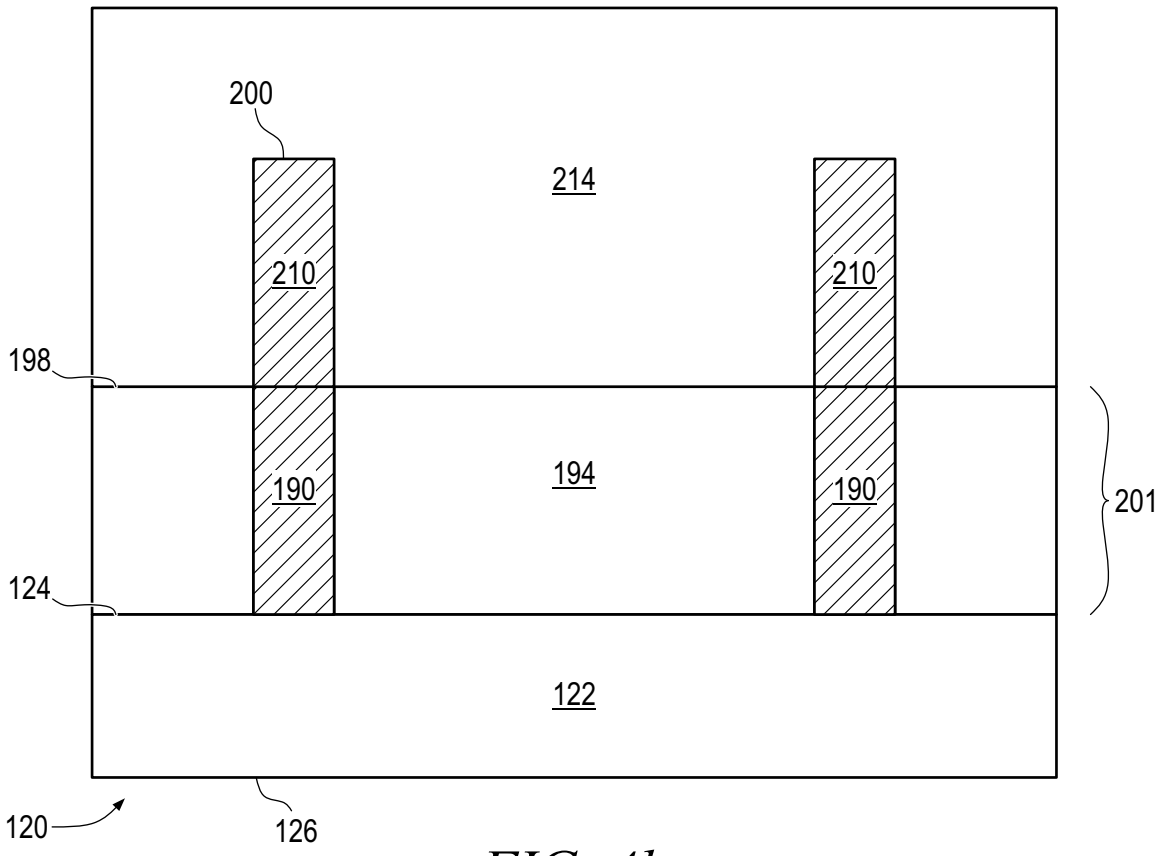

FIG. 4l

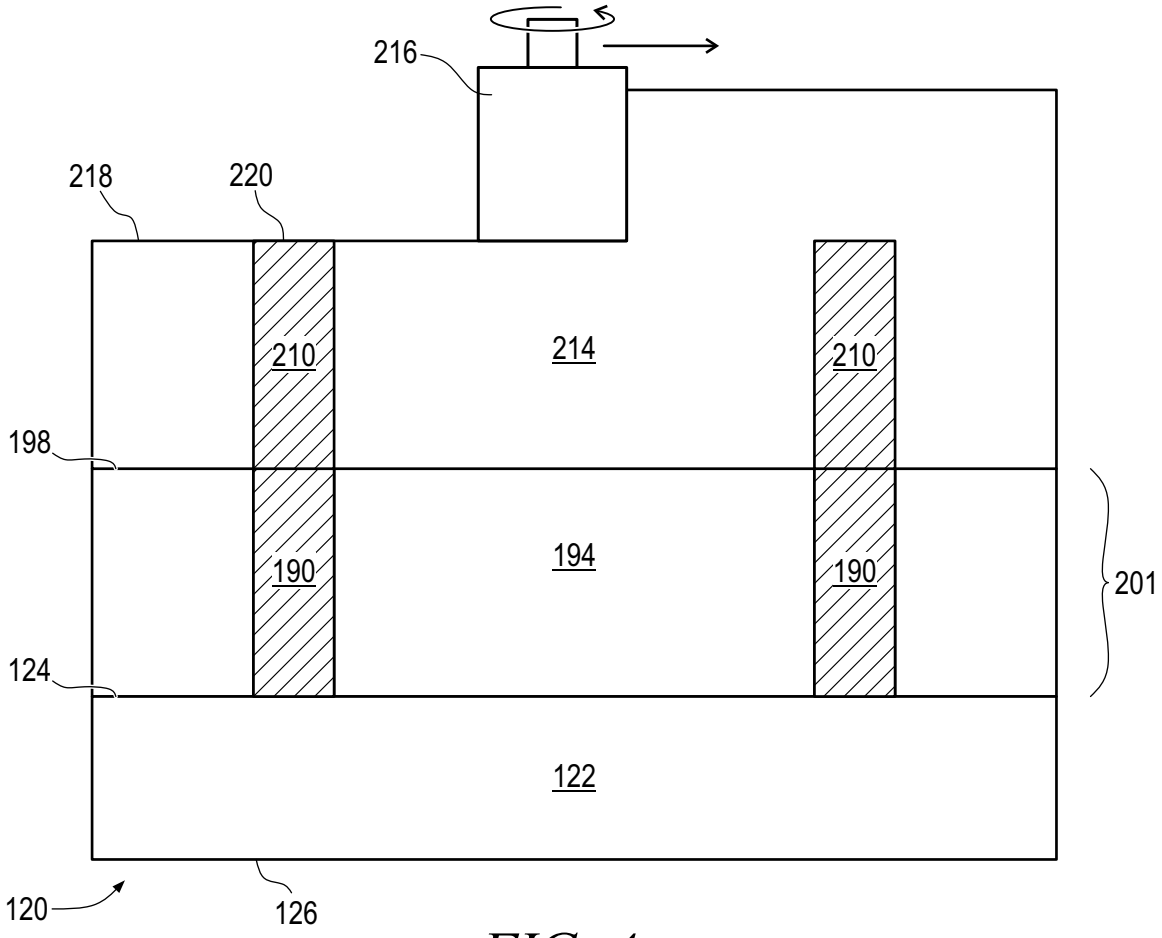

FIG. 4m

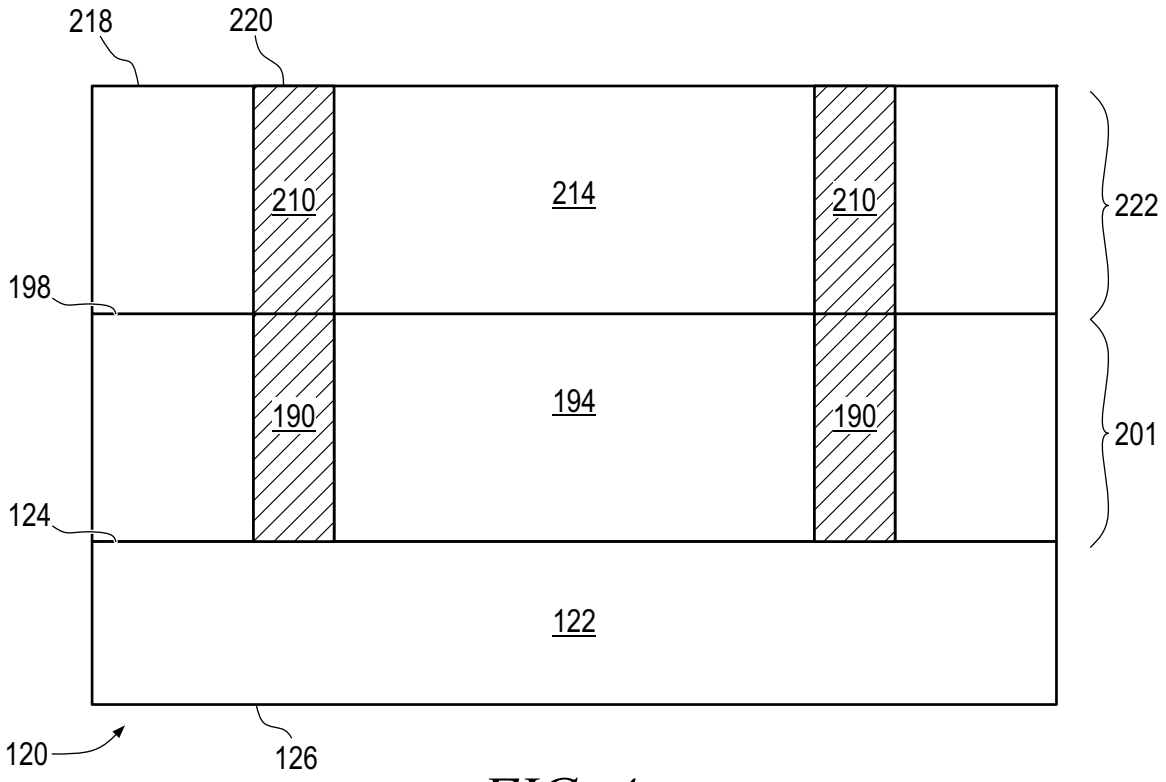
218
220
210
214
210
222
198
190
194
190
201
124
122
120
126

FIG. 4n

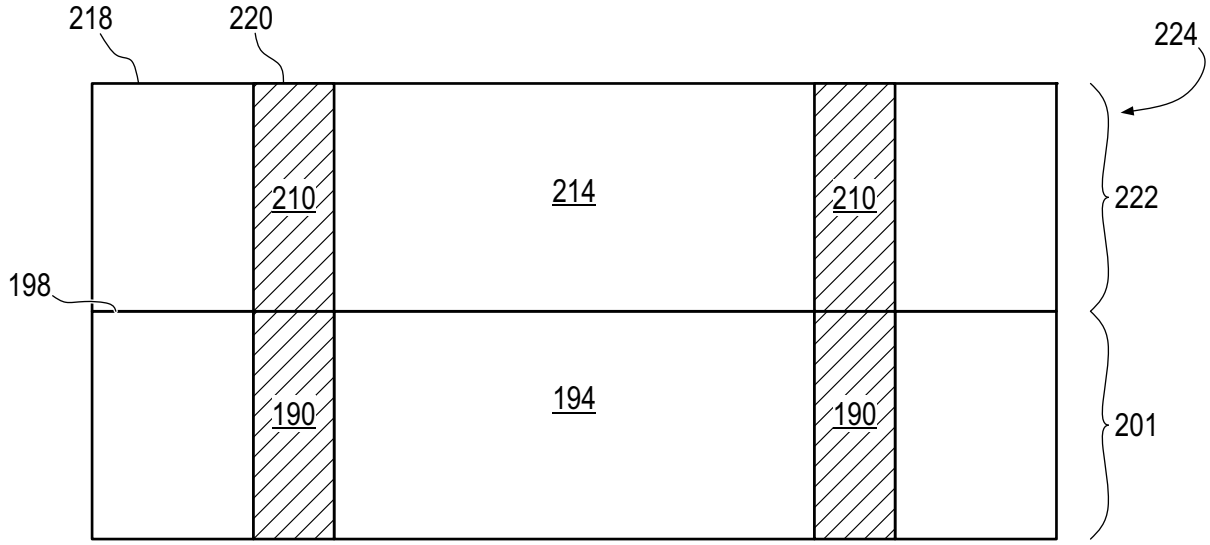
218
220
224
210
214
210
222
198
190
194
190
201

FIG. 4o

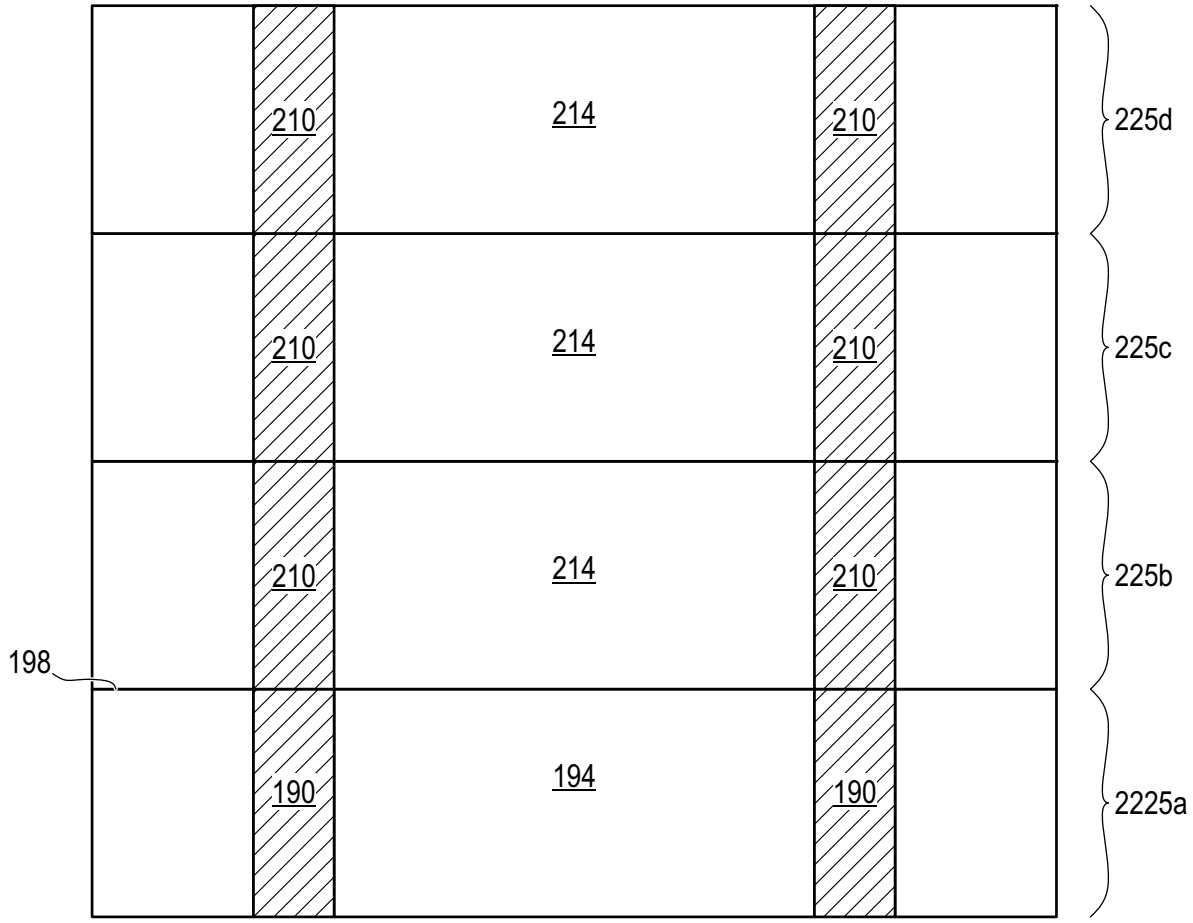
210
214
210
225d
210
214
210
225c
210
214
210
225b
198
190
194
190
2225a

FIG. 4p

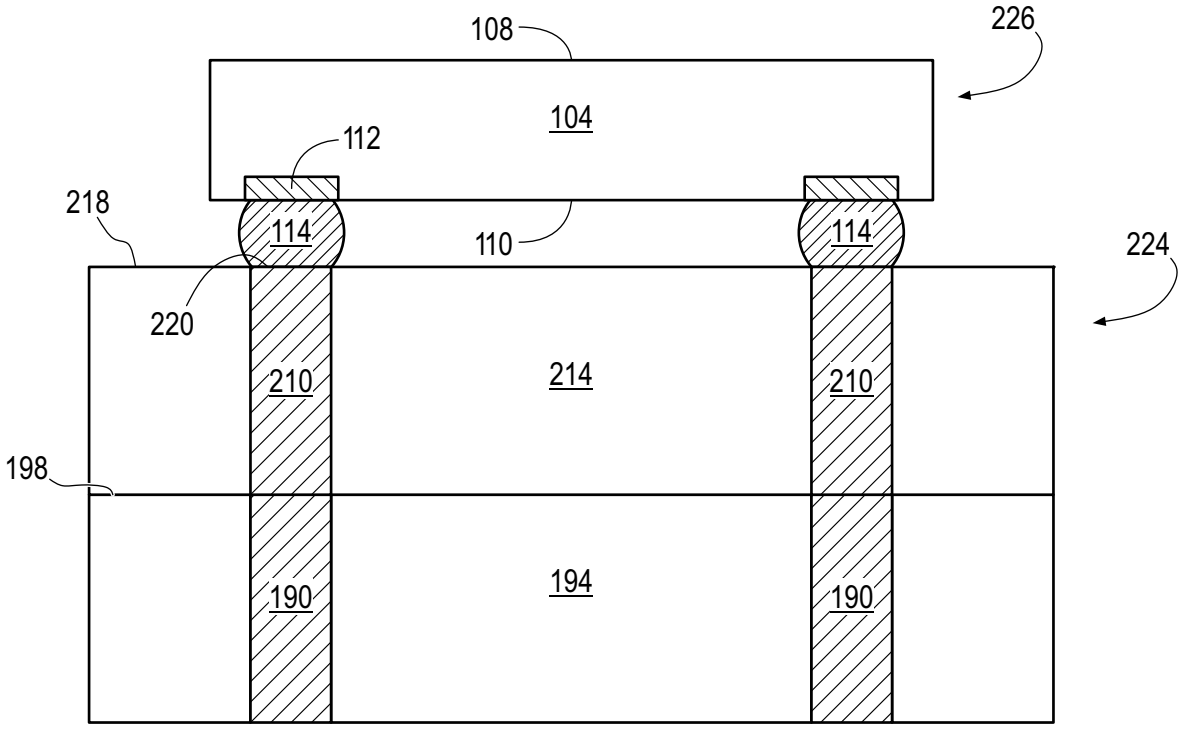
108
226
104
112
218
114
110
114
224
220
210
214
210
198
190
194
190

FIG. 4q

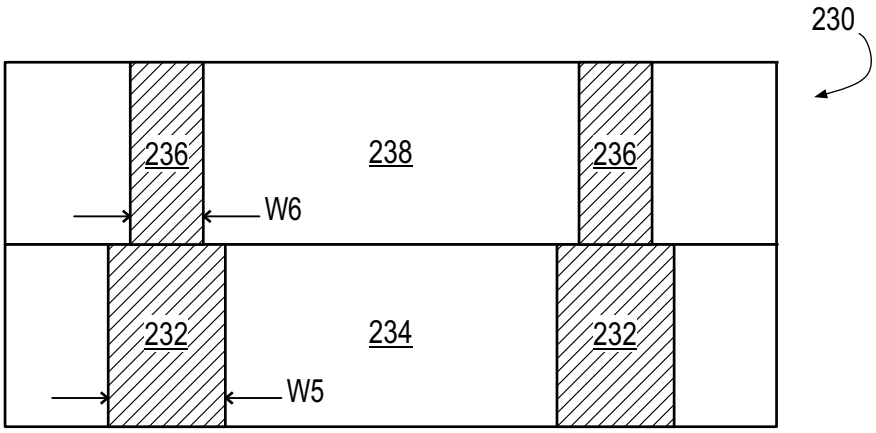

FIG. 5

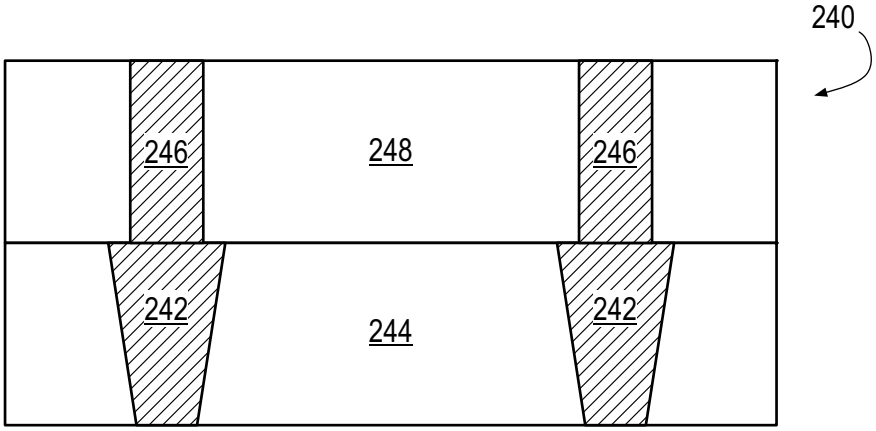

FIG. 6

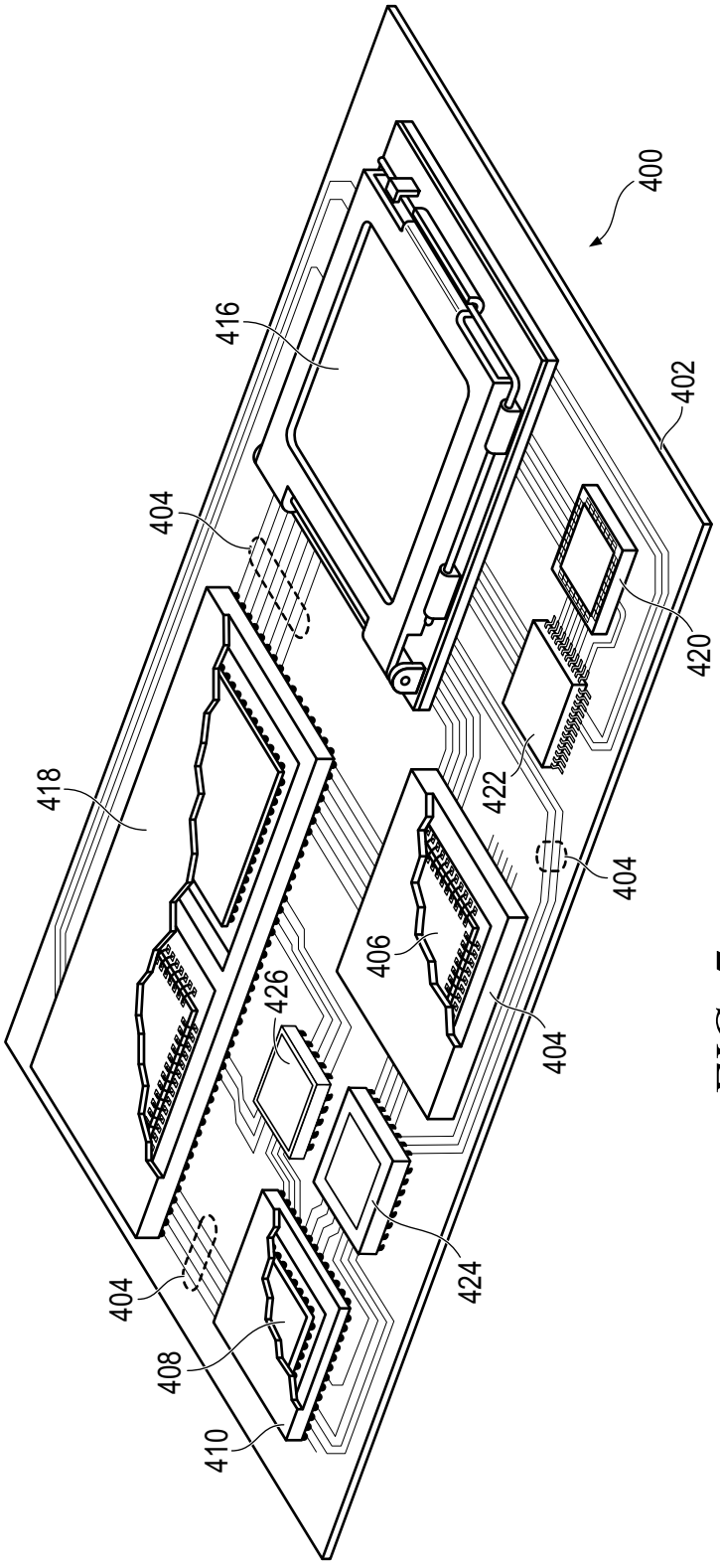

FIG. 7