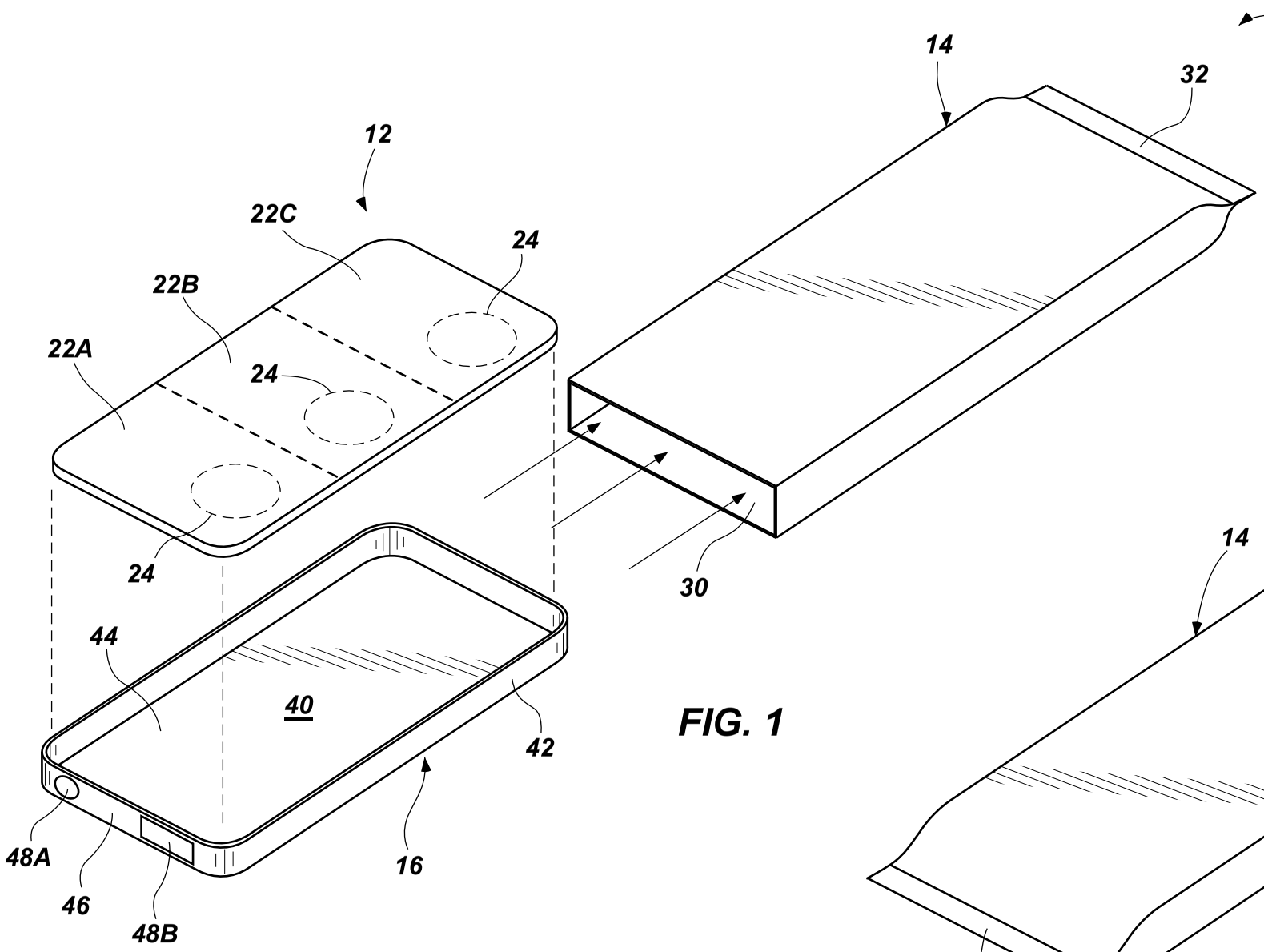

FIG. 1

FIG. 2

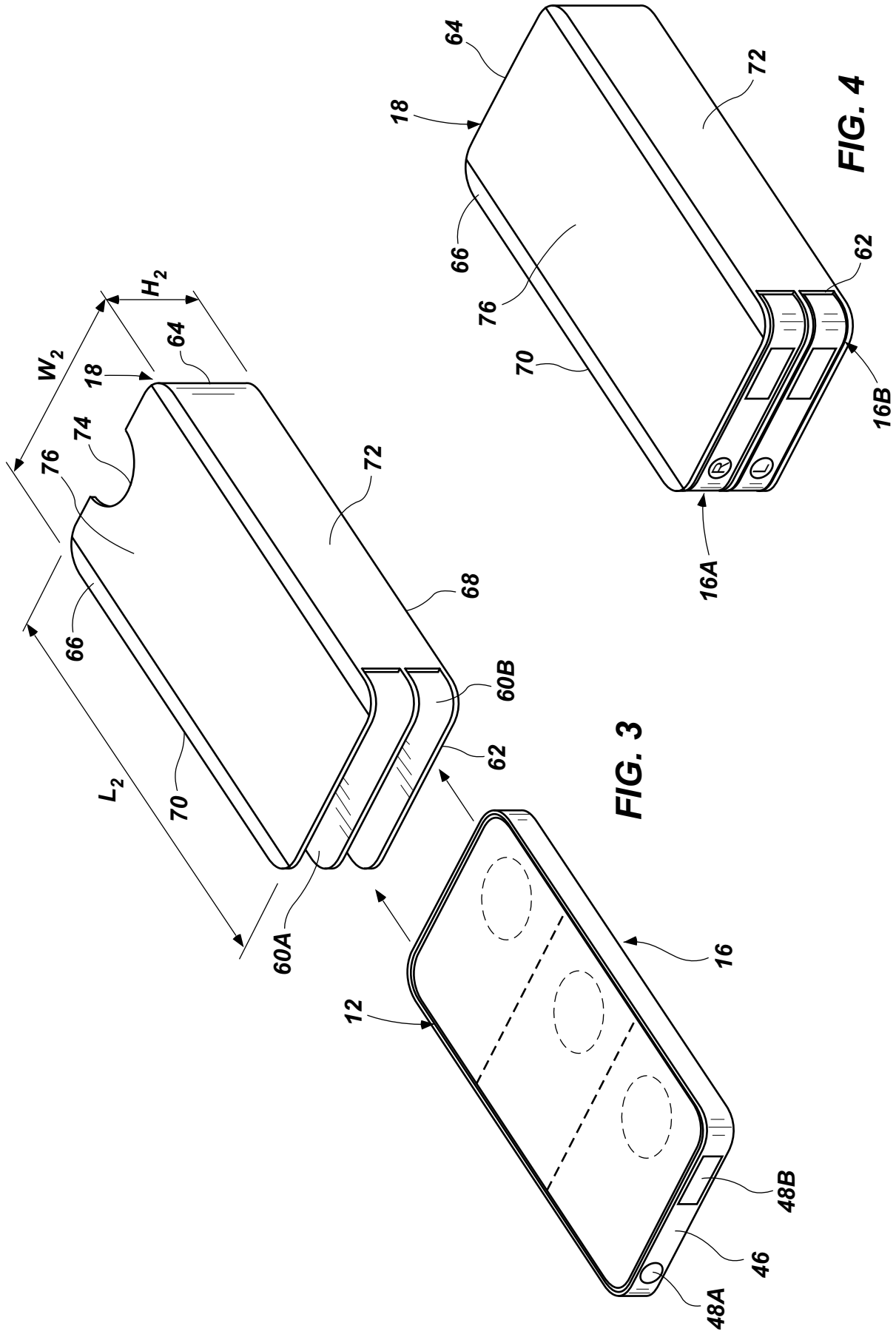

FIG. 4

FIG. 3

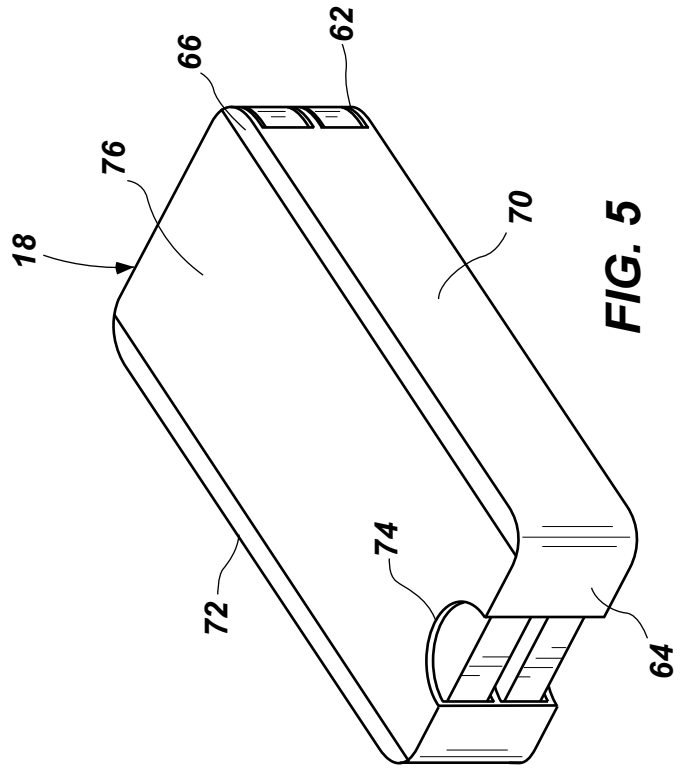
18
76
66
62
70
72
74
64

FIG. 5

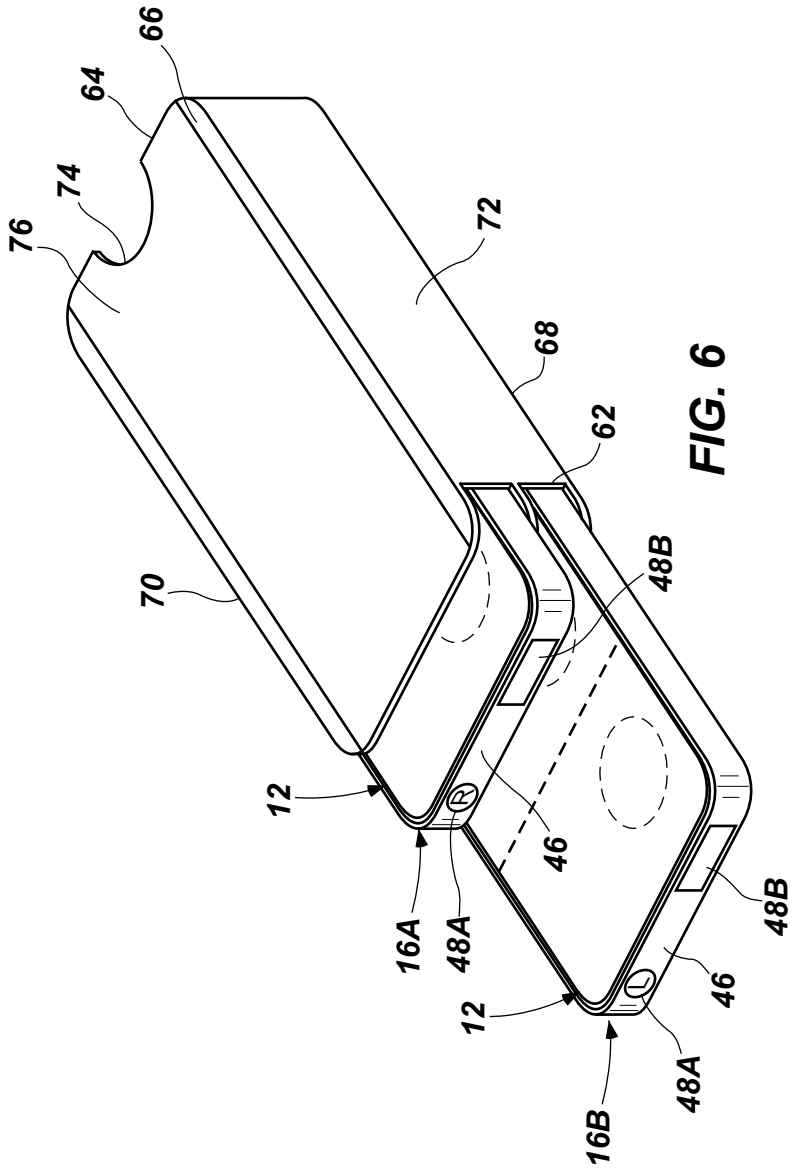
66
64
74
76
72
68
62
70
48B
12
46
16A
48A
12
46
48B
48A
16B

FIG. 6

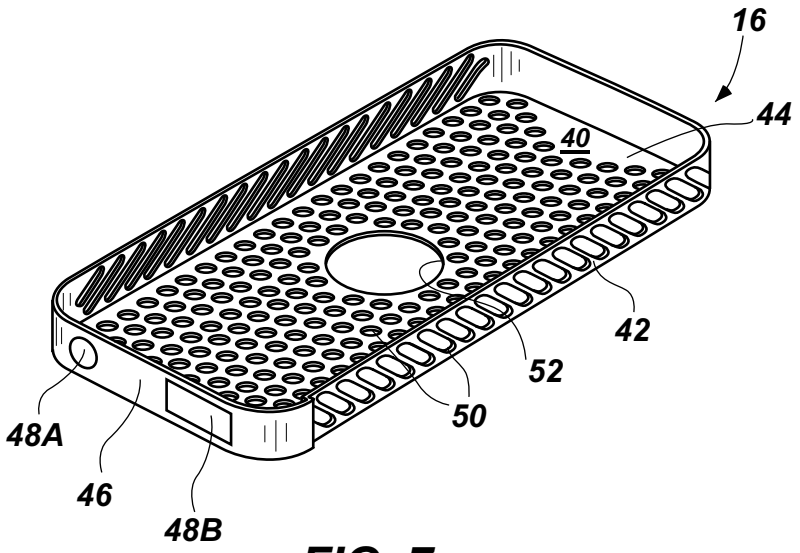

FIG. 7

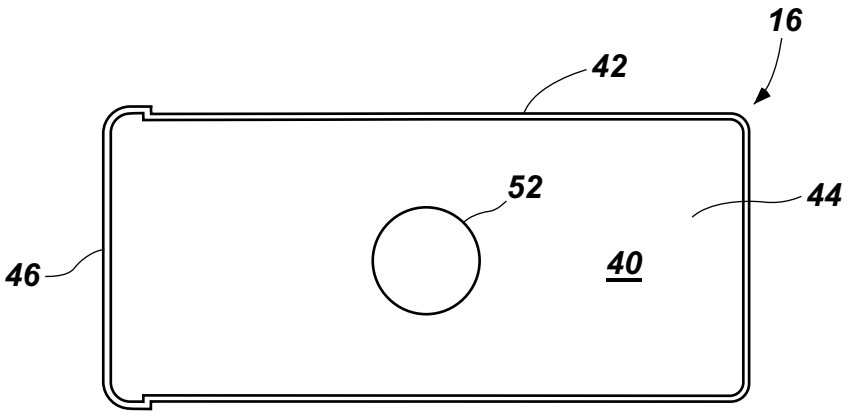

FIG. 8

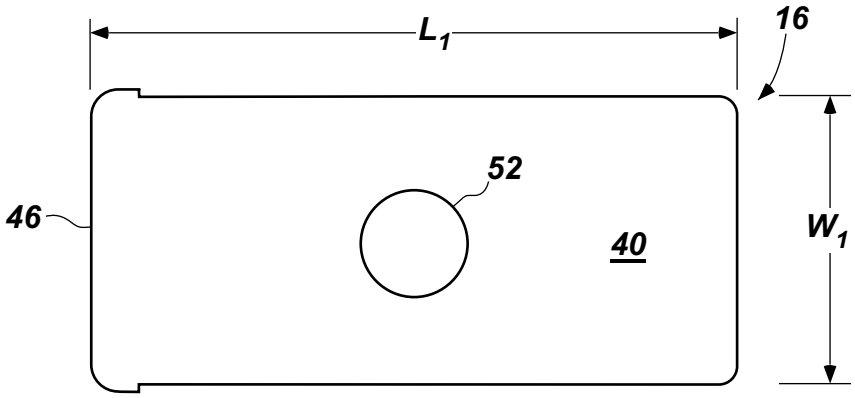

FIG. 9

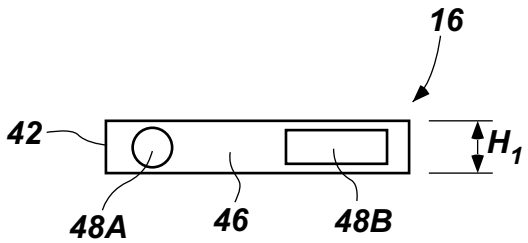

FIG. 10

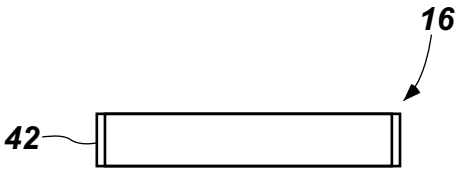

FIG. 11

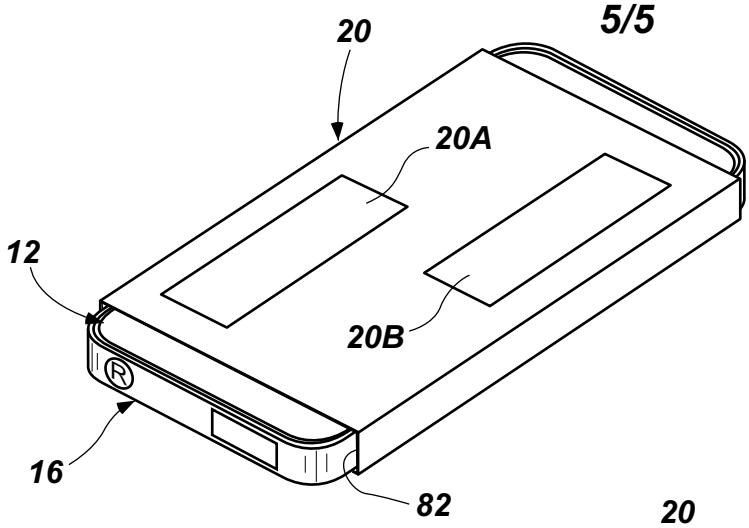

FIG. 12

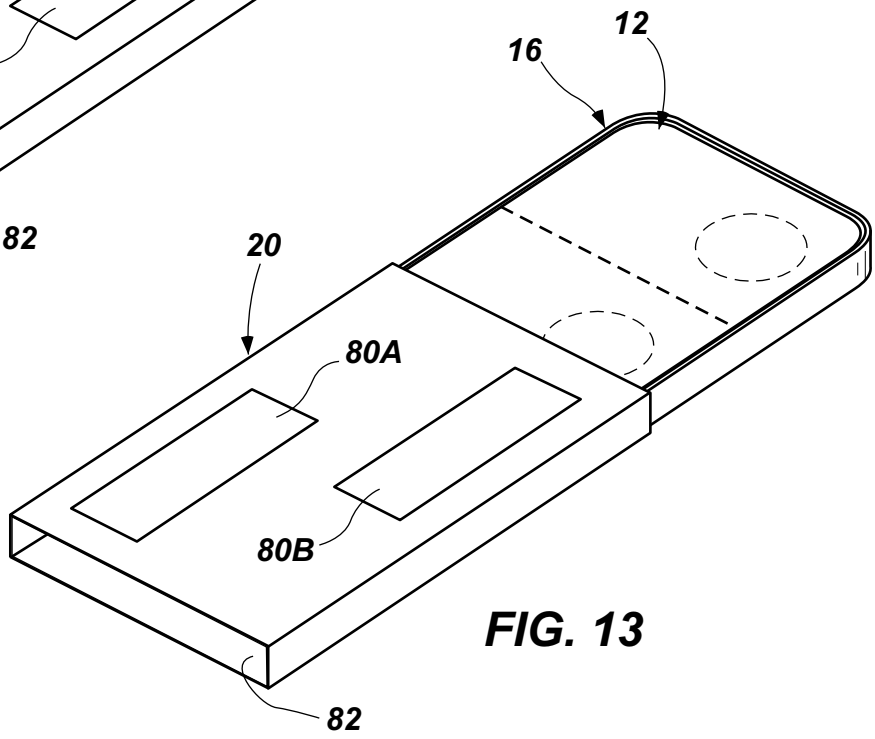

FIG. 13

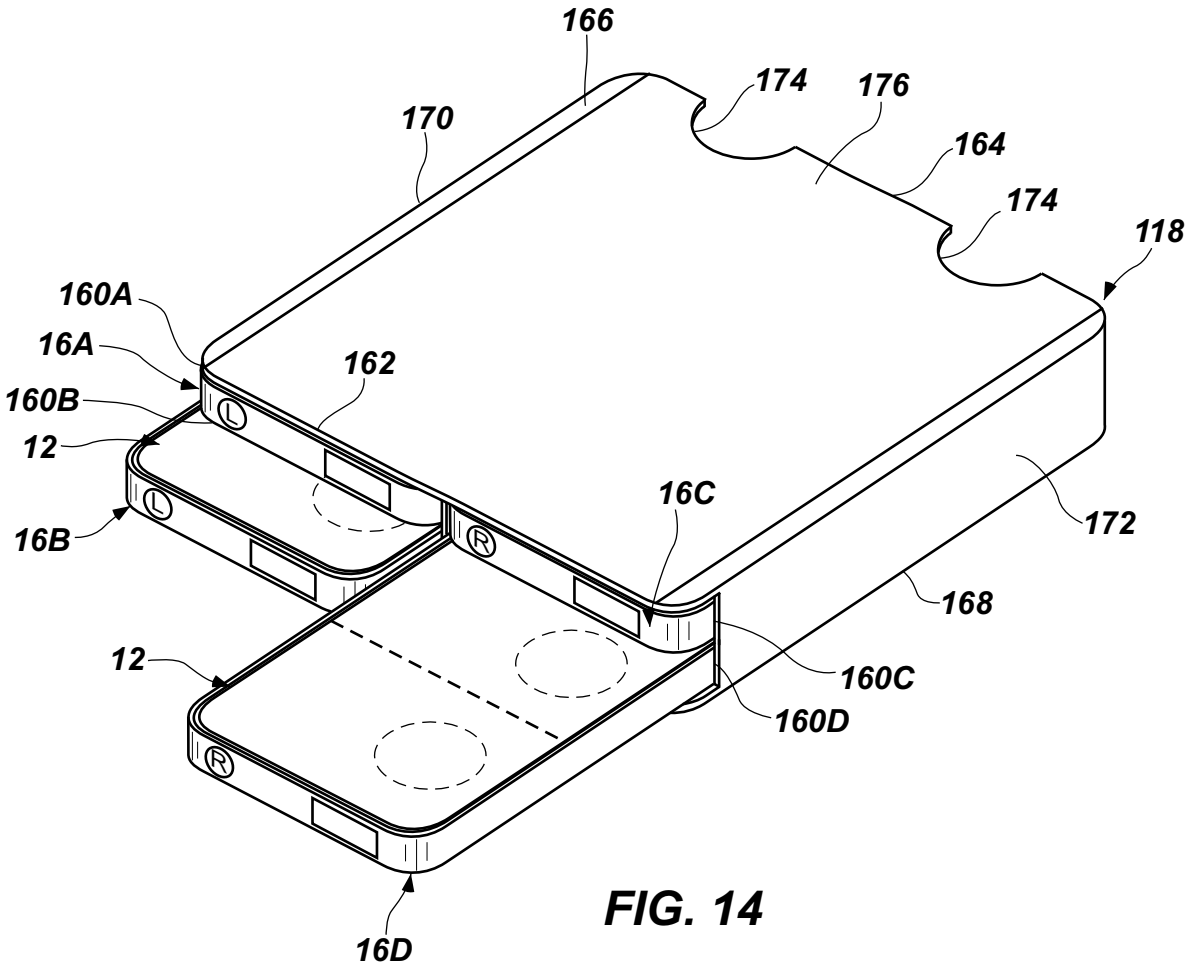

FIG. 14