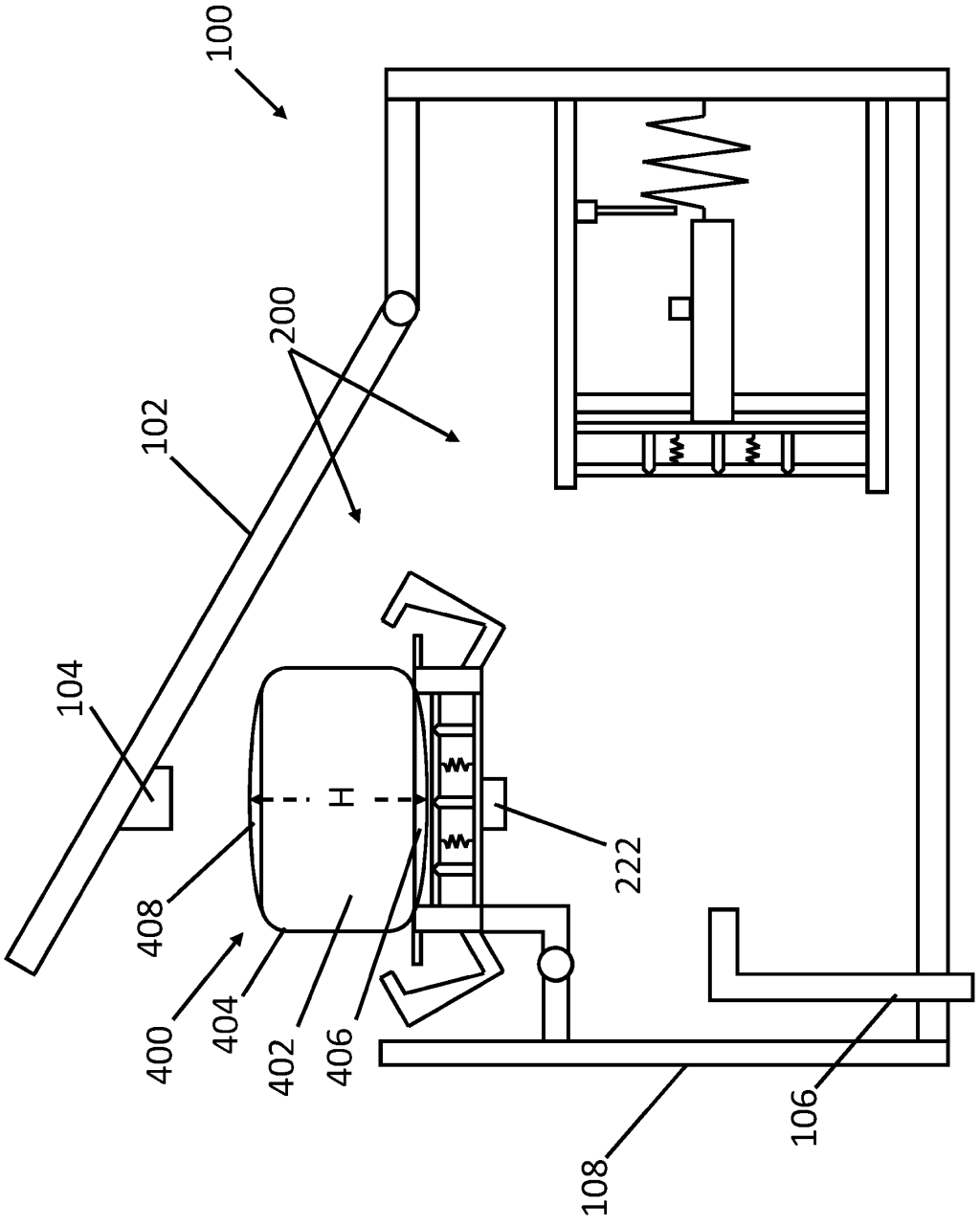

FIG. 1

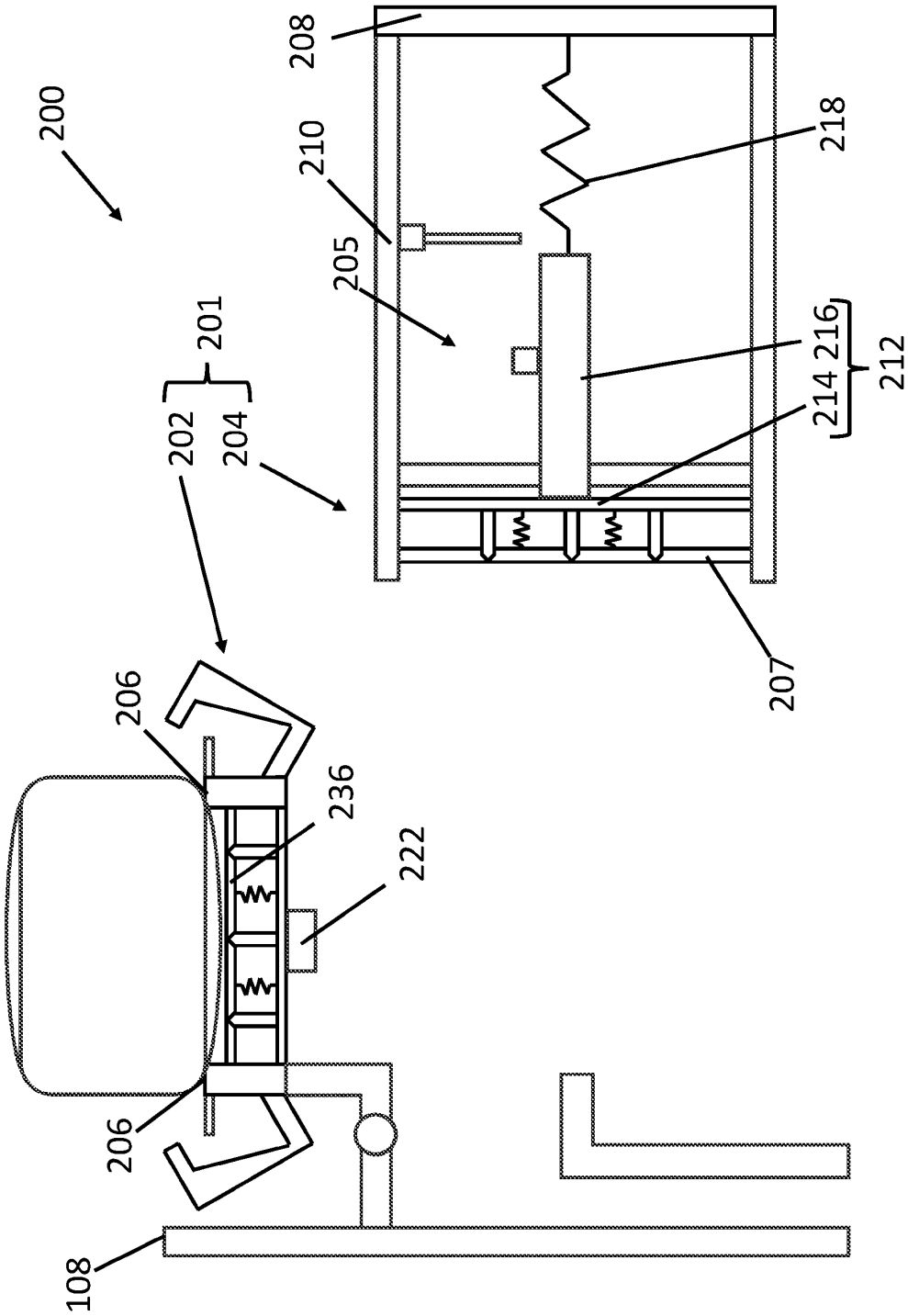
200
208
210
205
218
201
202
204
214
216
212
207
206
236
222
206
108

FIG. 2

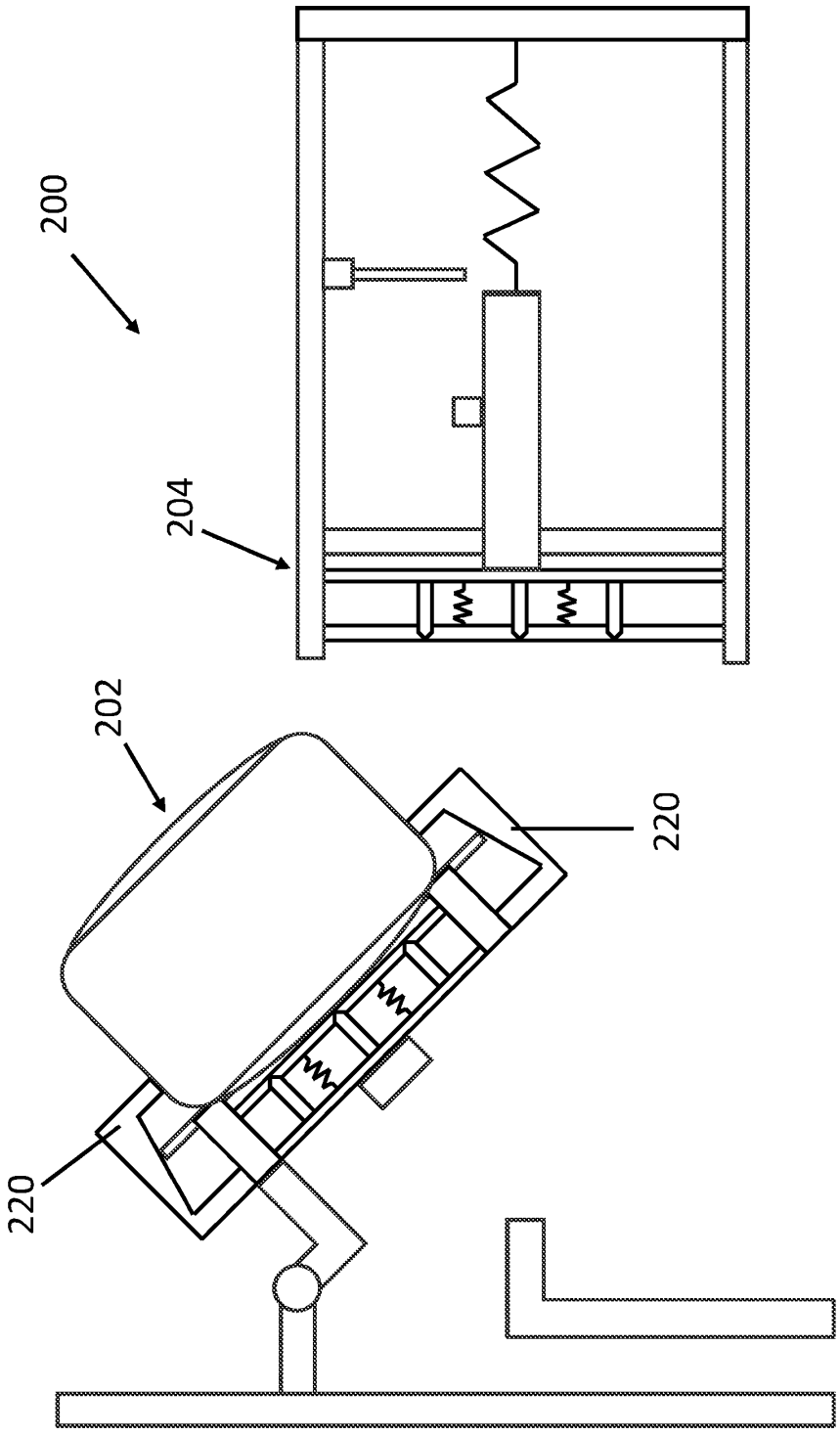

FIG. 3

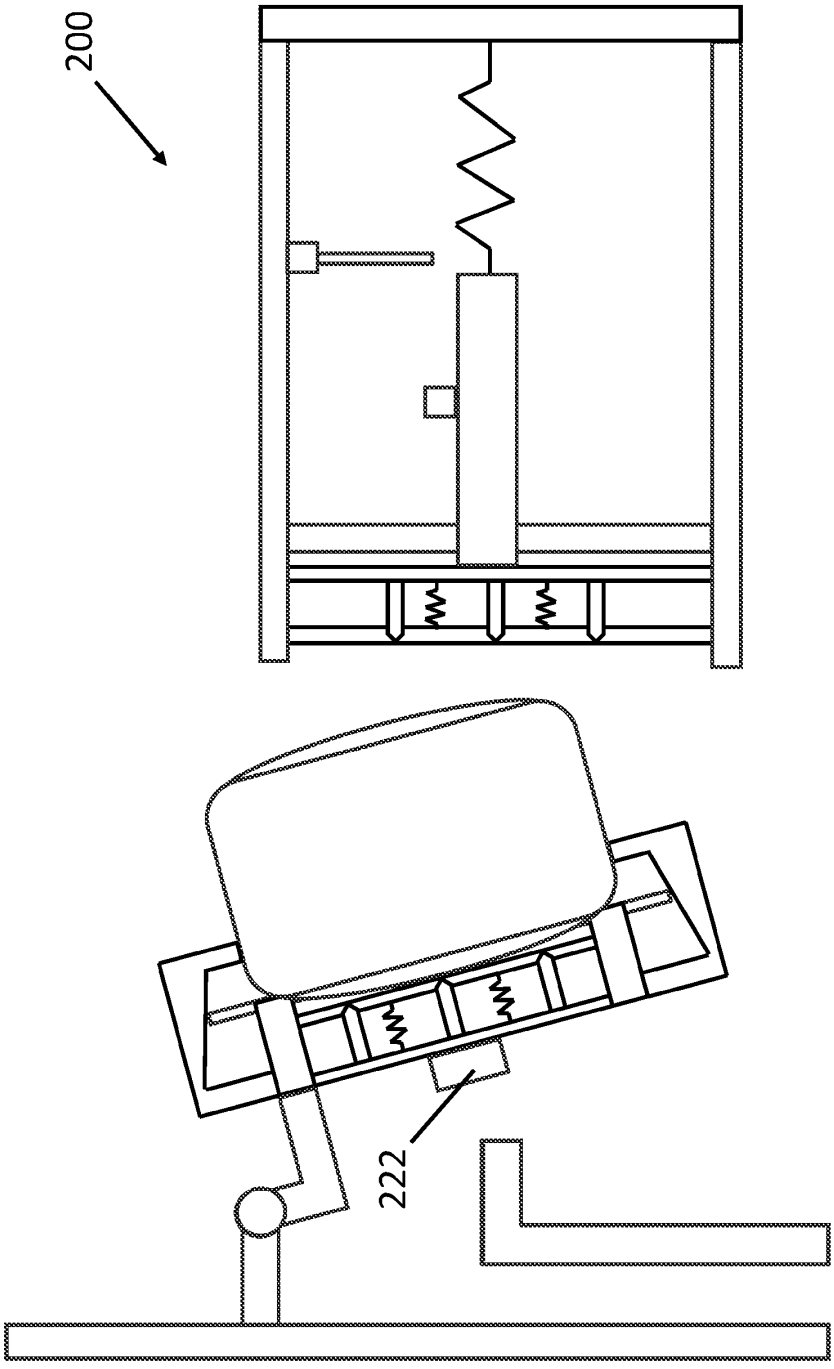

FIG. 4

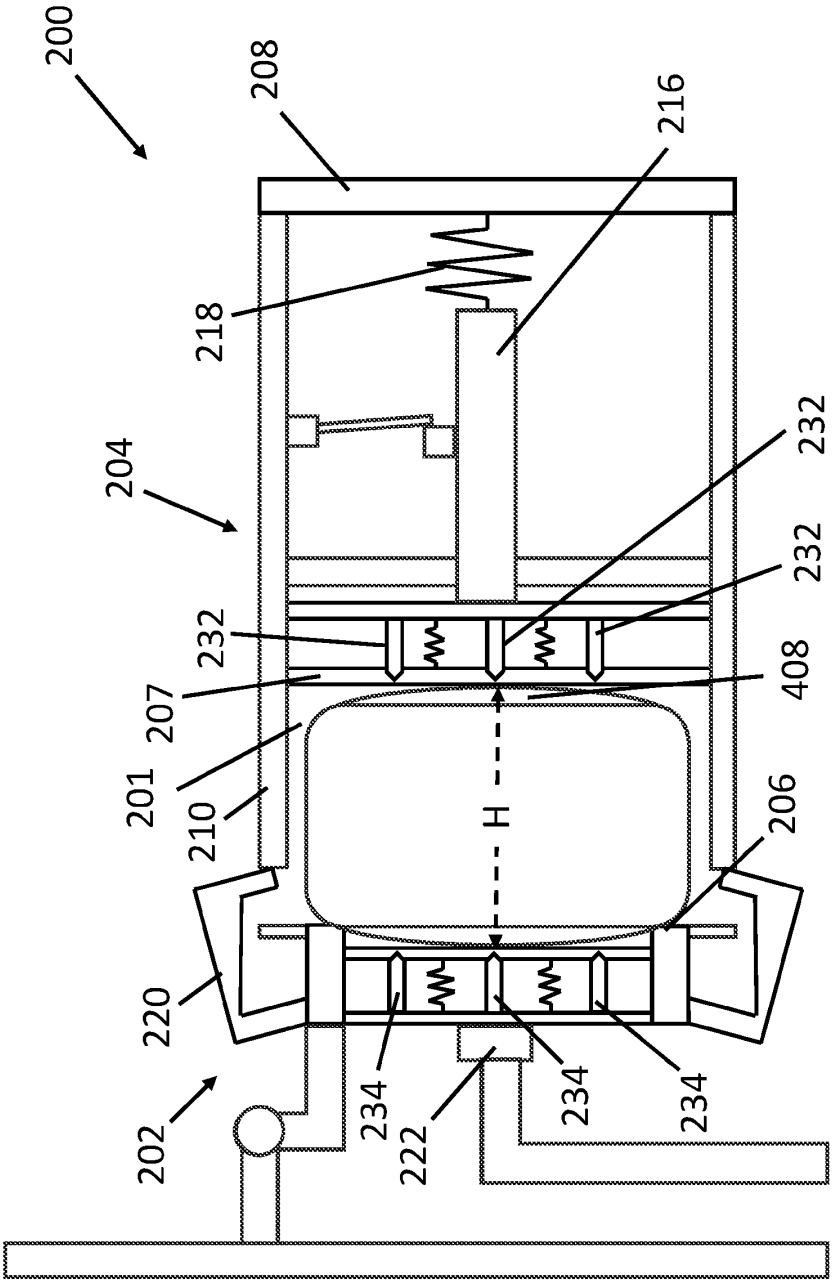
200
208
216
218
204
232
232
232
207
408
201
210
H
206
220
202
234
222
234
234

FIG. 5

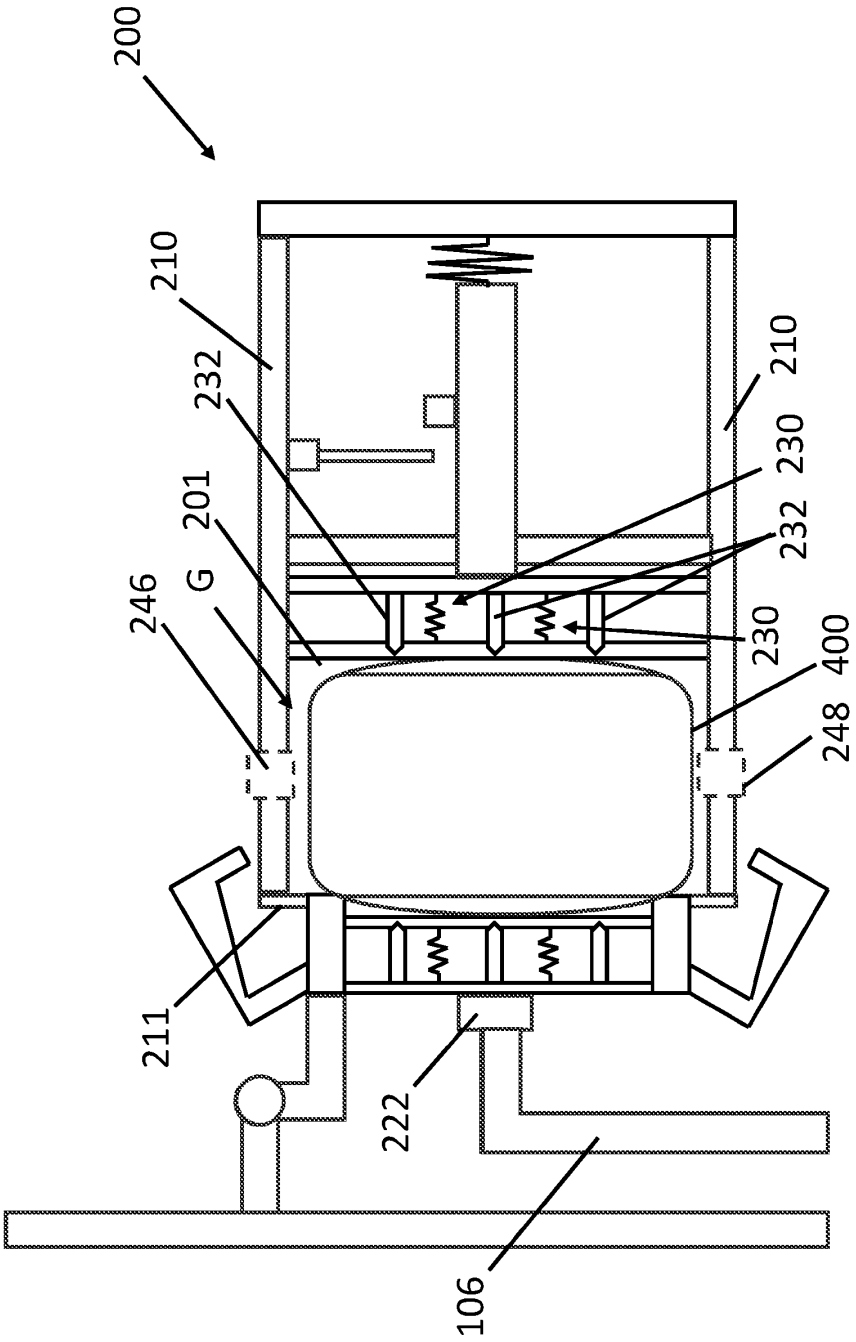

FIG. 6

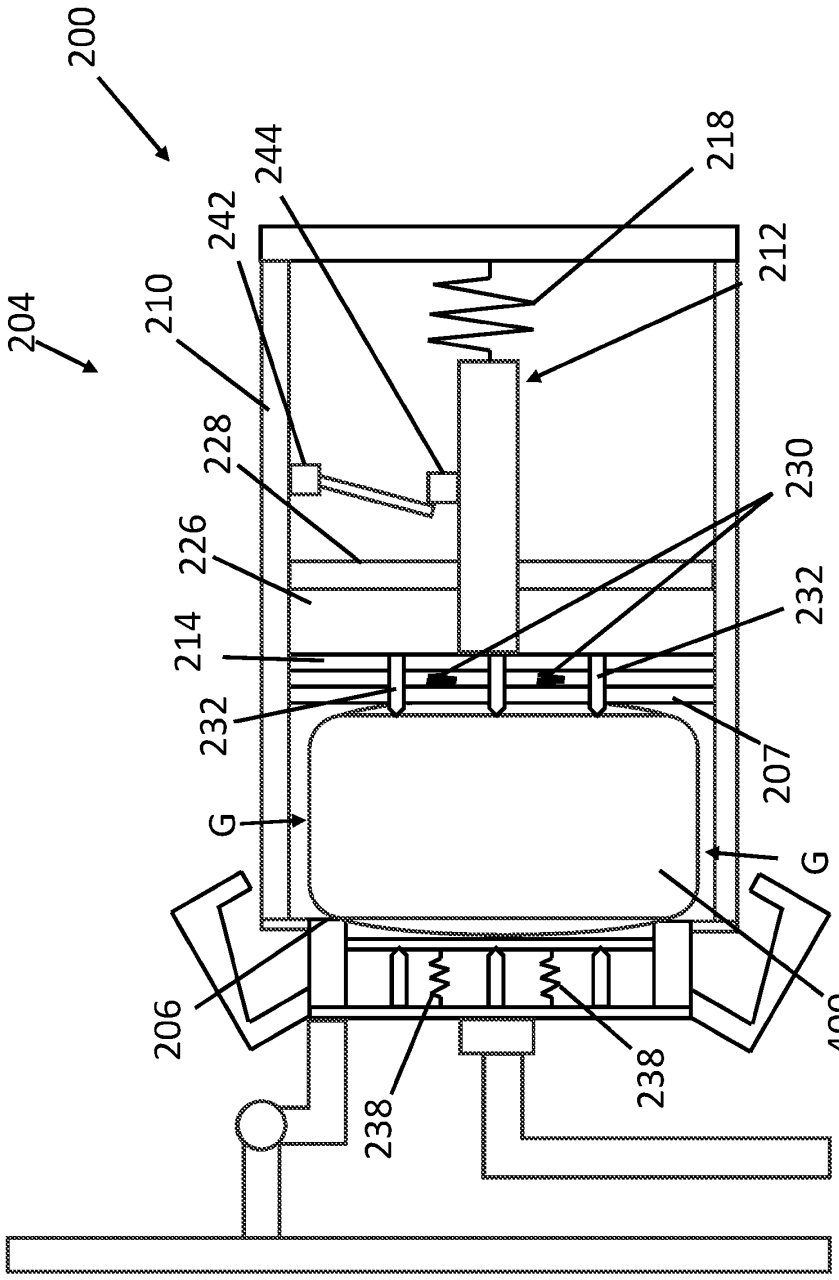
200
204
244
242
218
212
210
228
230
226
232
214
232
207
G
G
206
400
238
238

FIG. 7

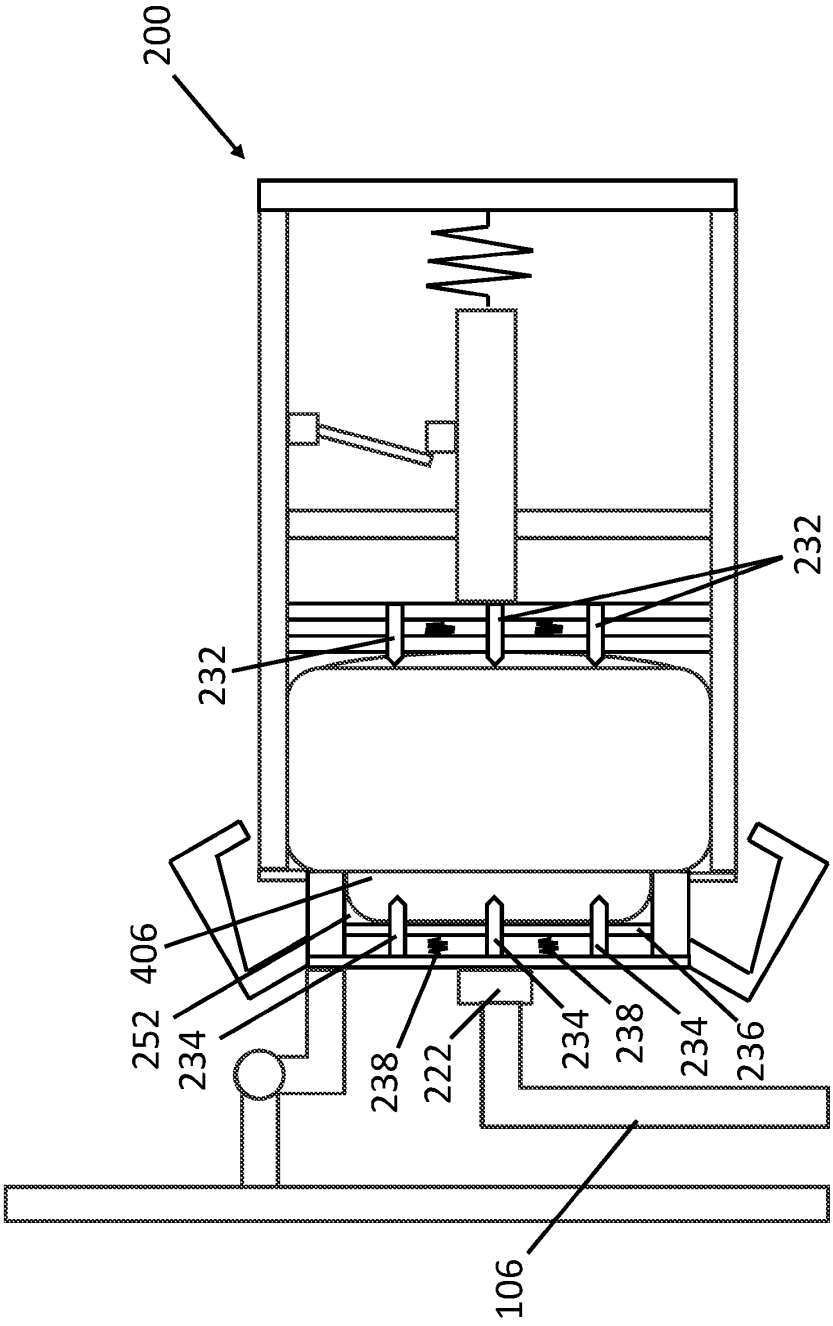

FIG. 8

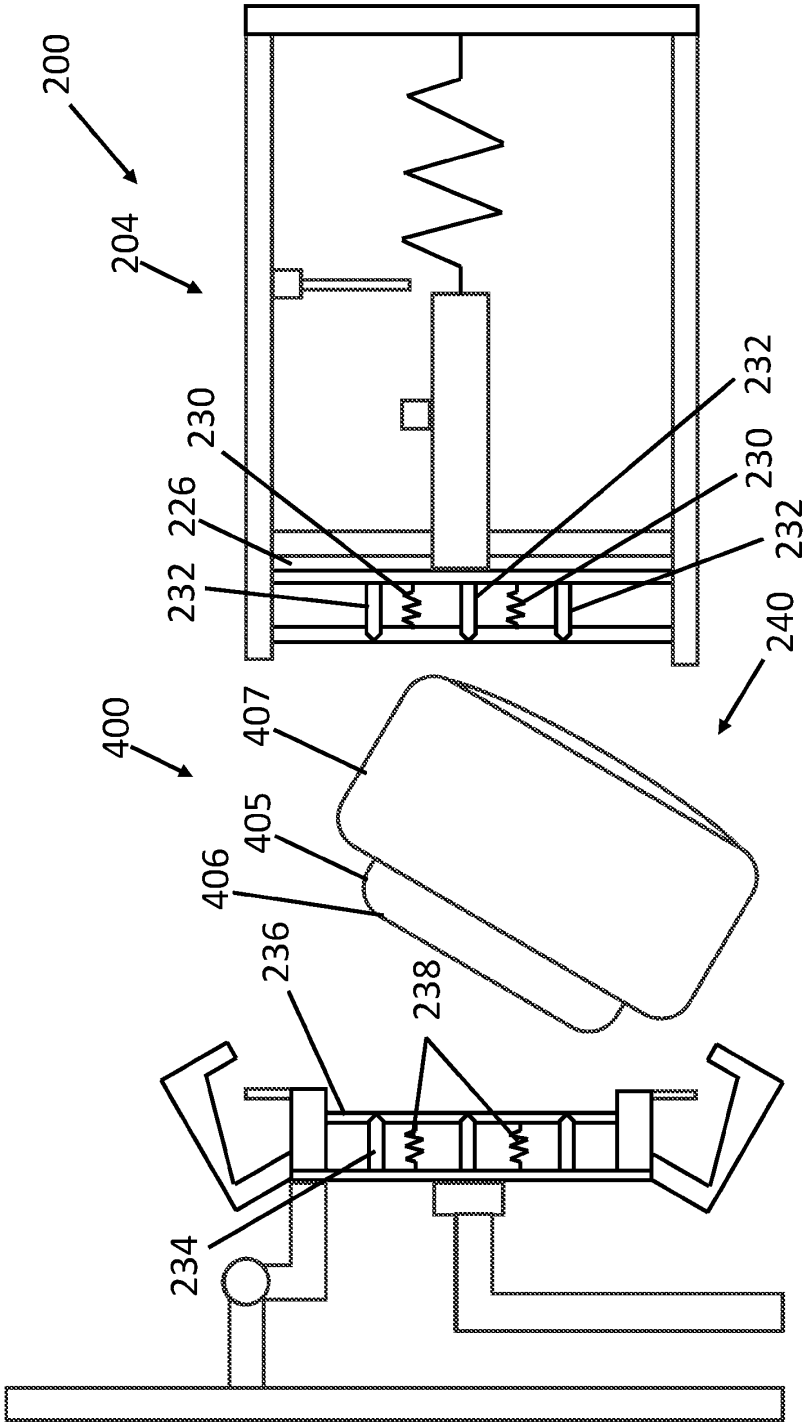

FIG. 9

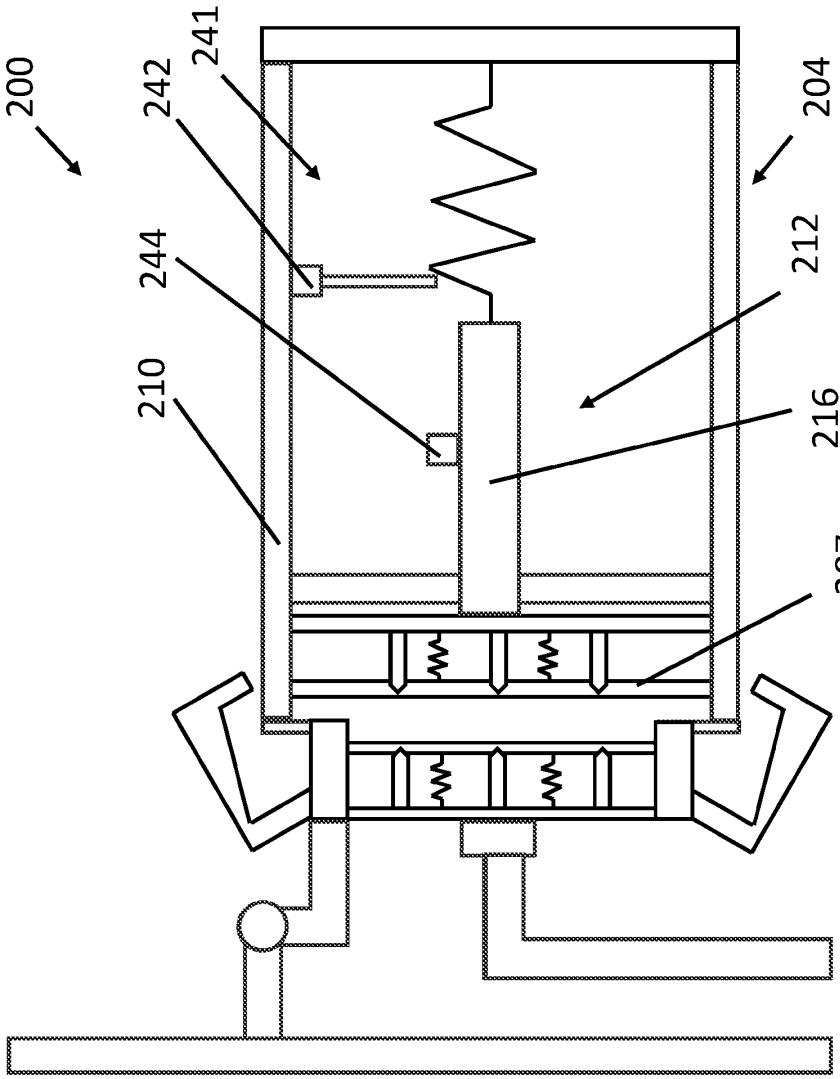

FIG. 10A

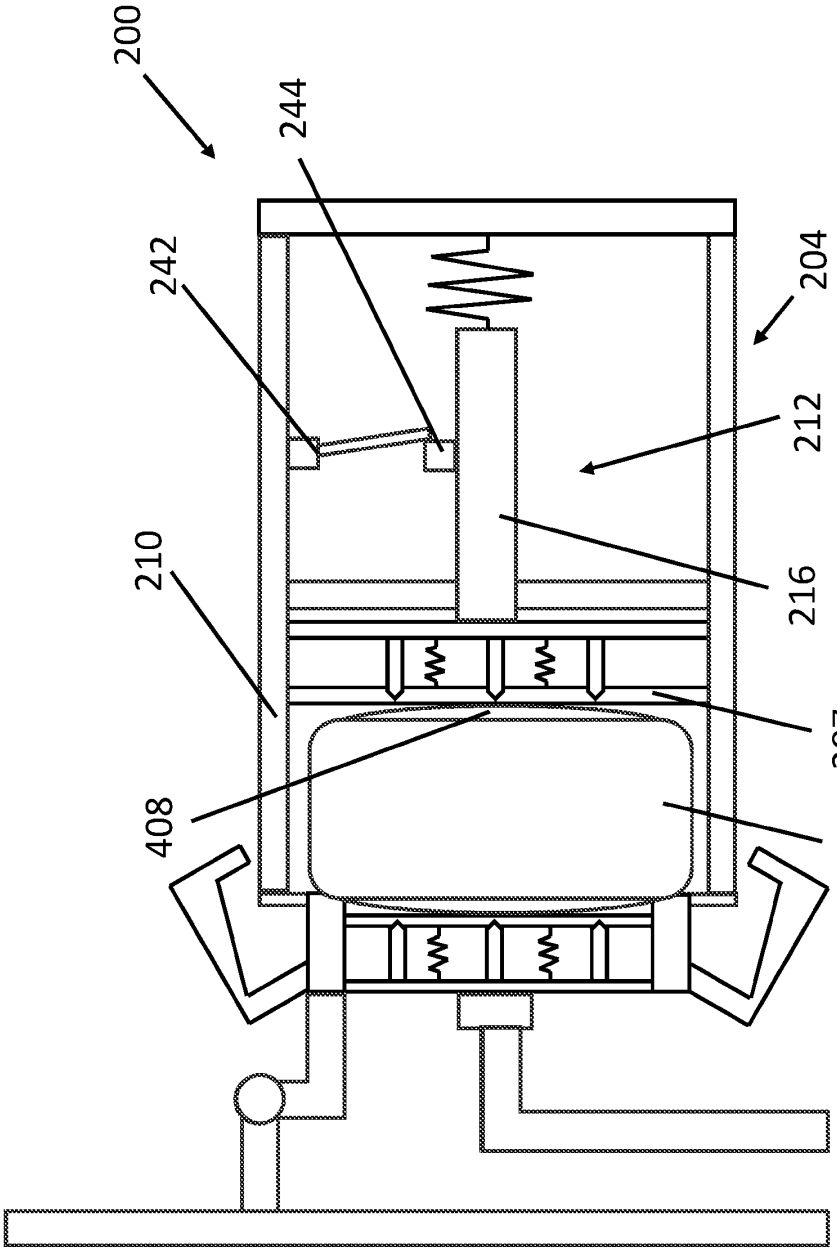

FIG. 10B

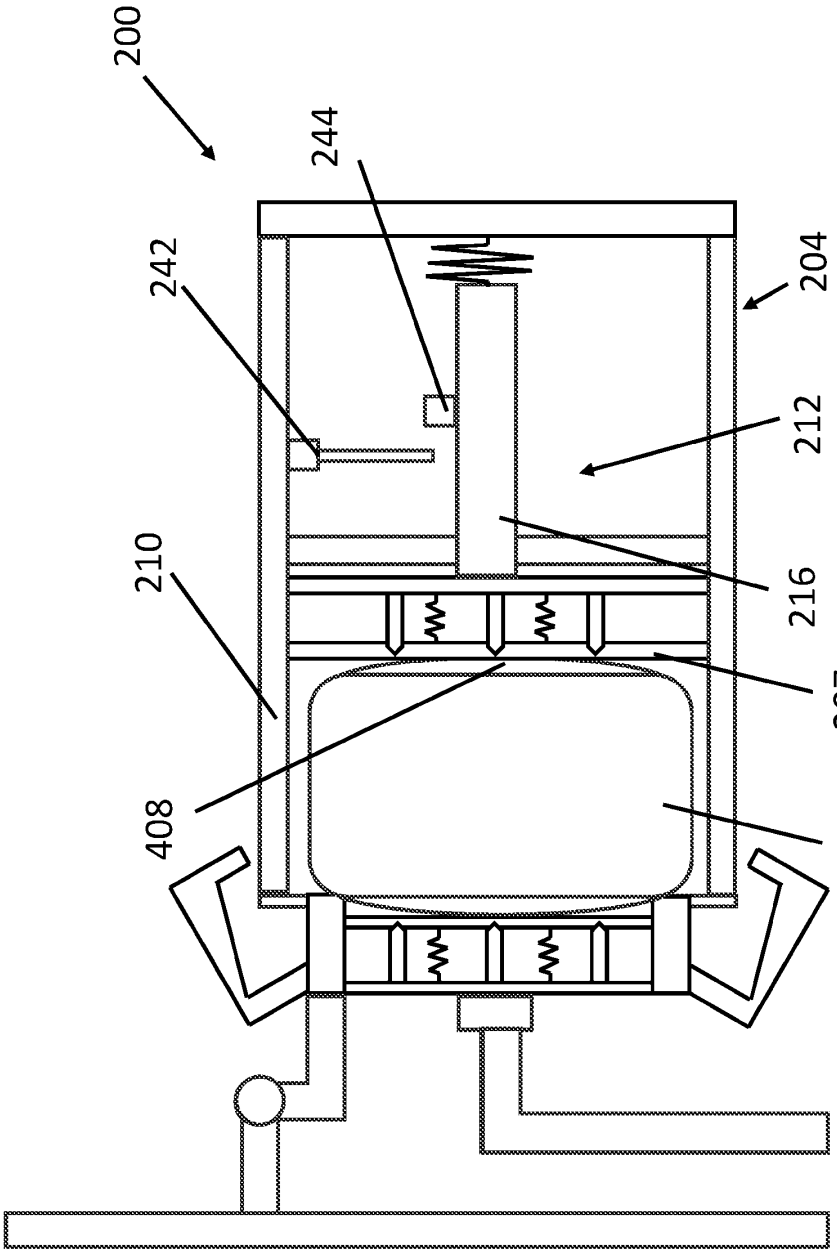

FIG. 10C

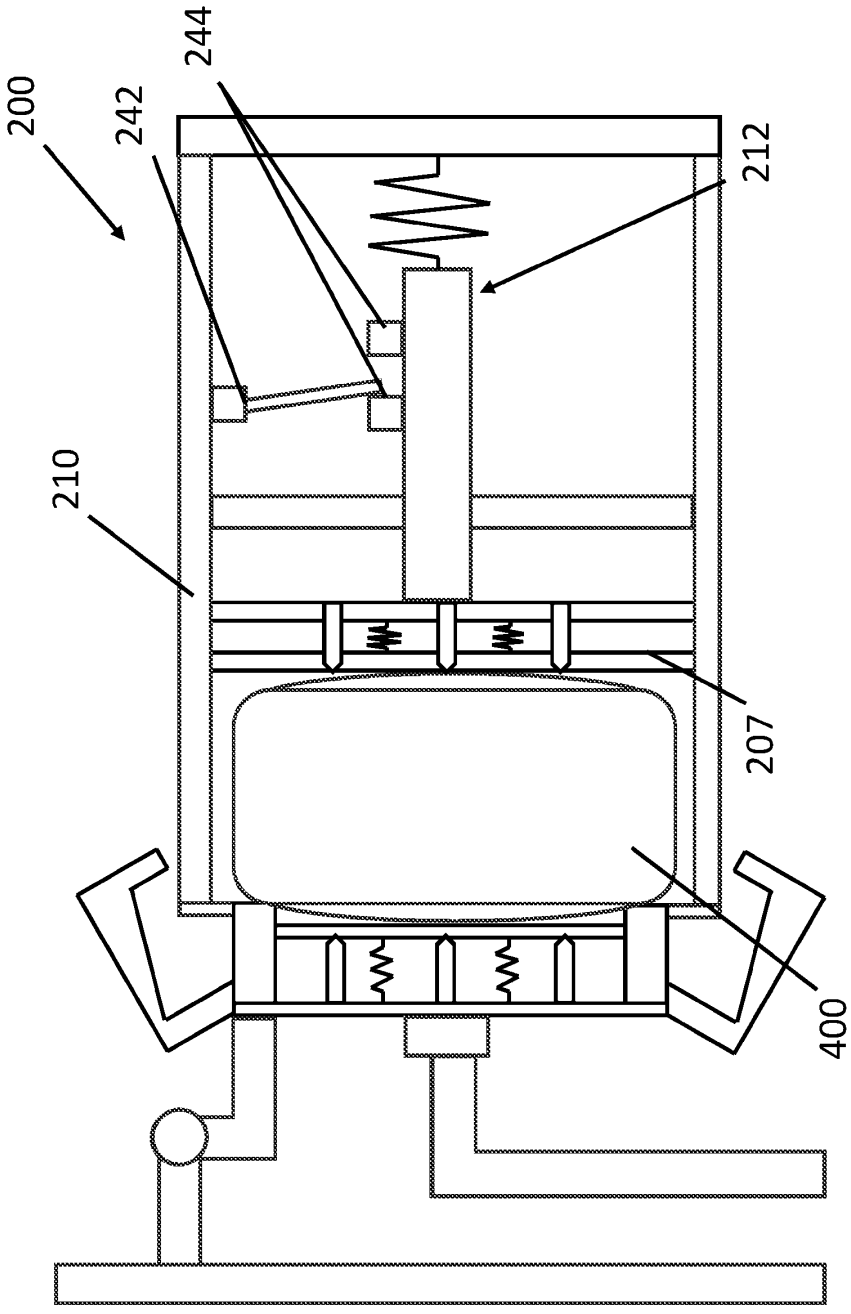

FIG. 10D

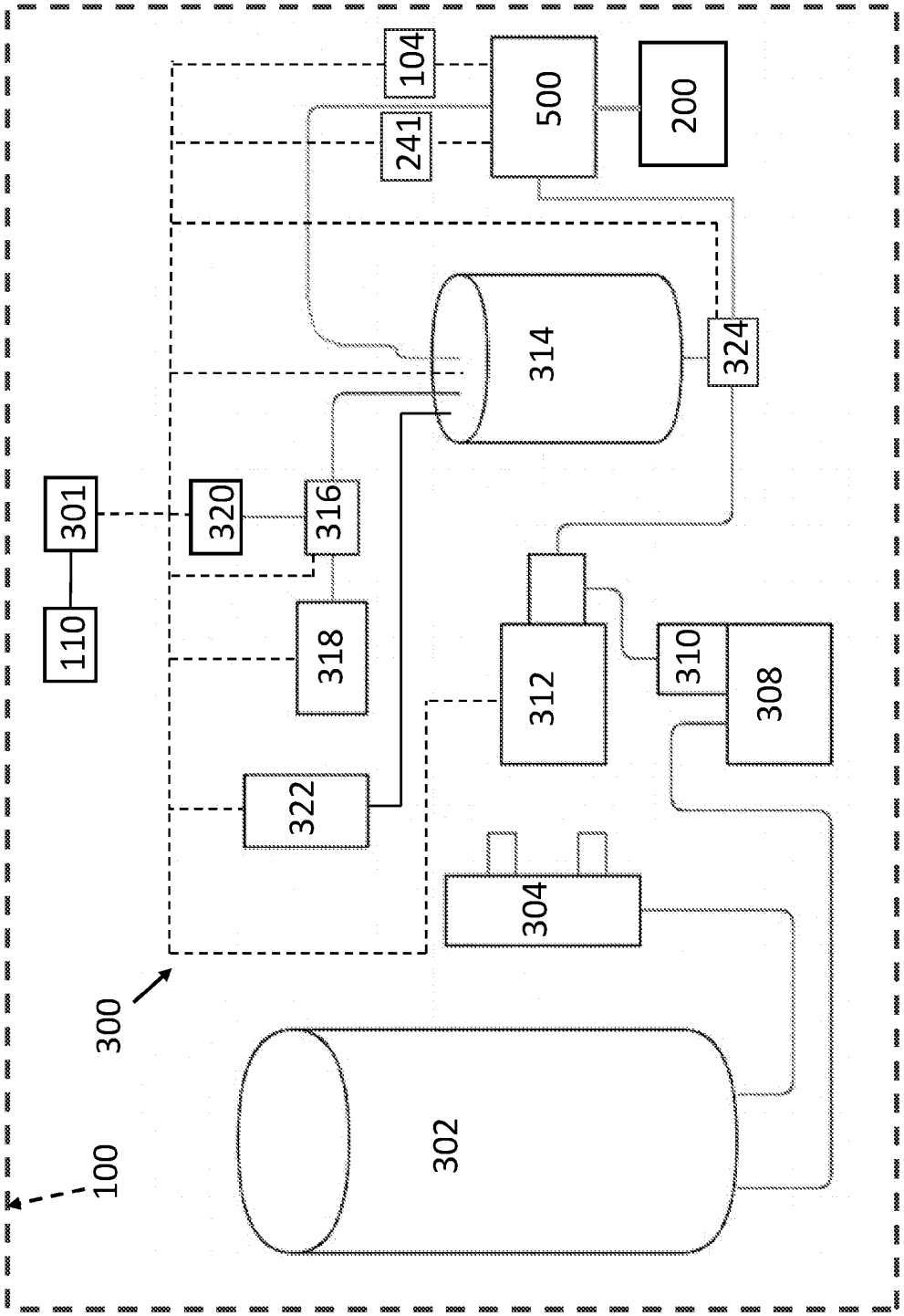
104
500
200
241
314
324
301
320
316
110
318
312
310
308
322
304
300
302
100

Fig. 11

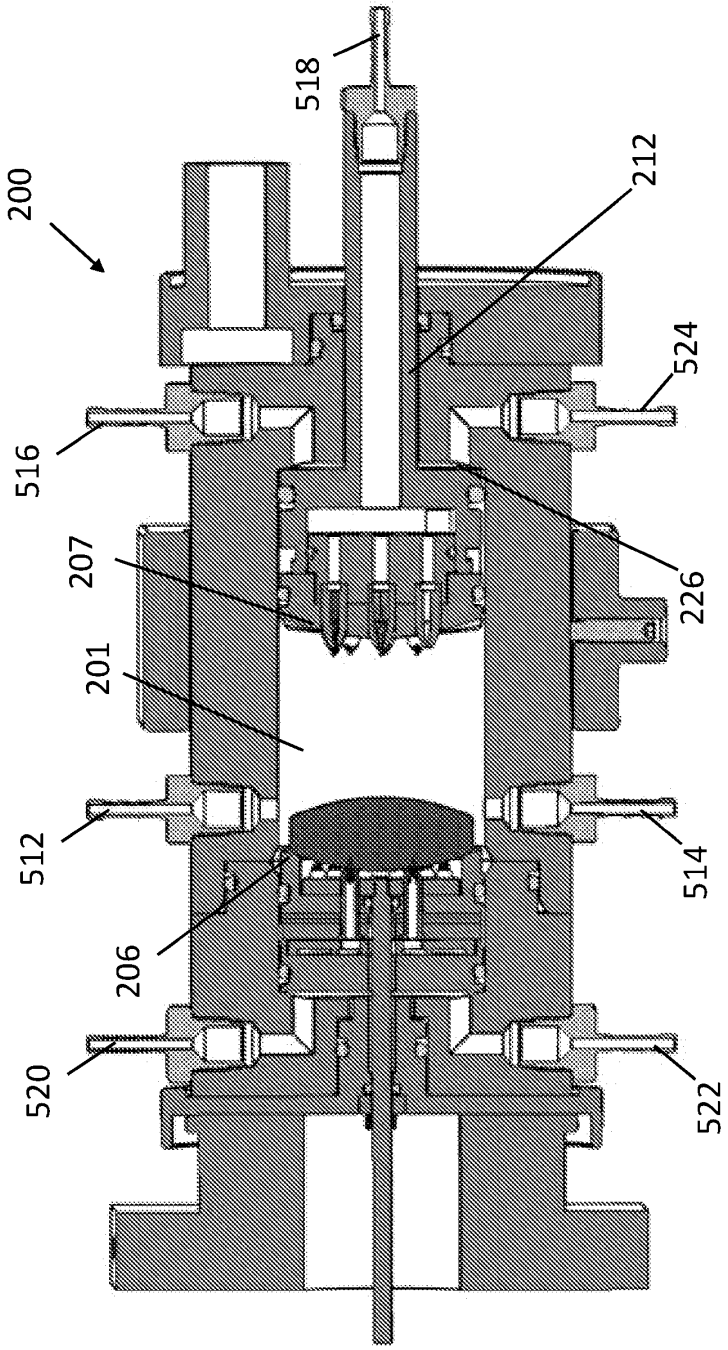

Fig. 12

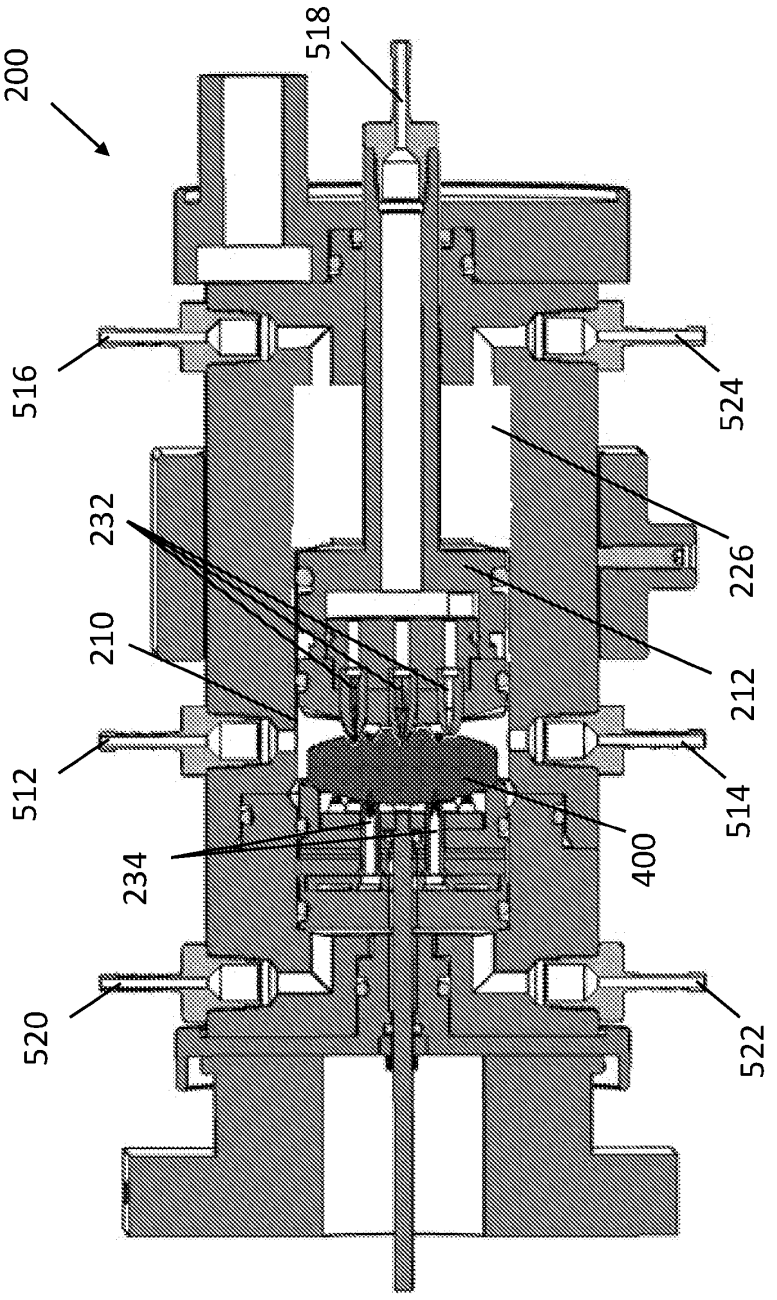

Fig. 13

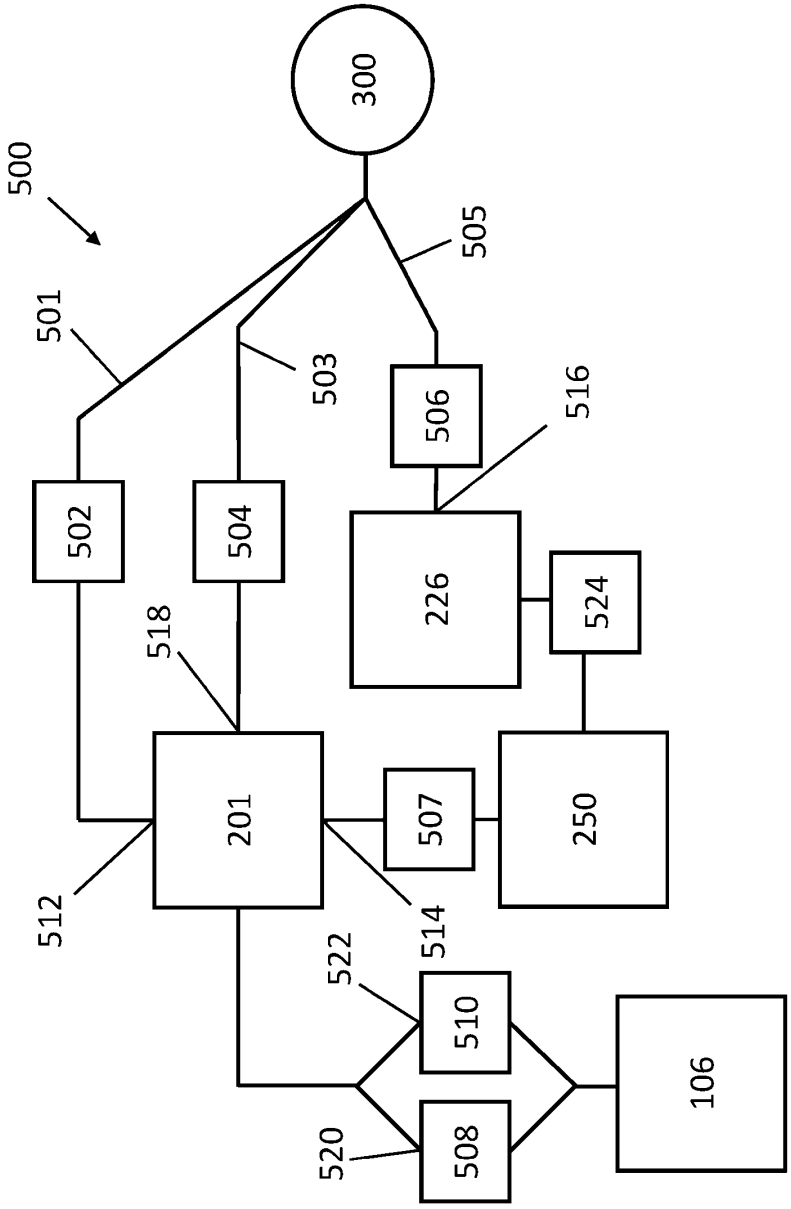
300
500
505
501
503
506
516
502
504
226
524
518
201
507
250
512
514
522
510
106
520
508

Fig. 14A

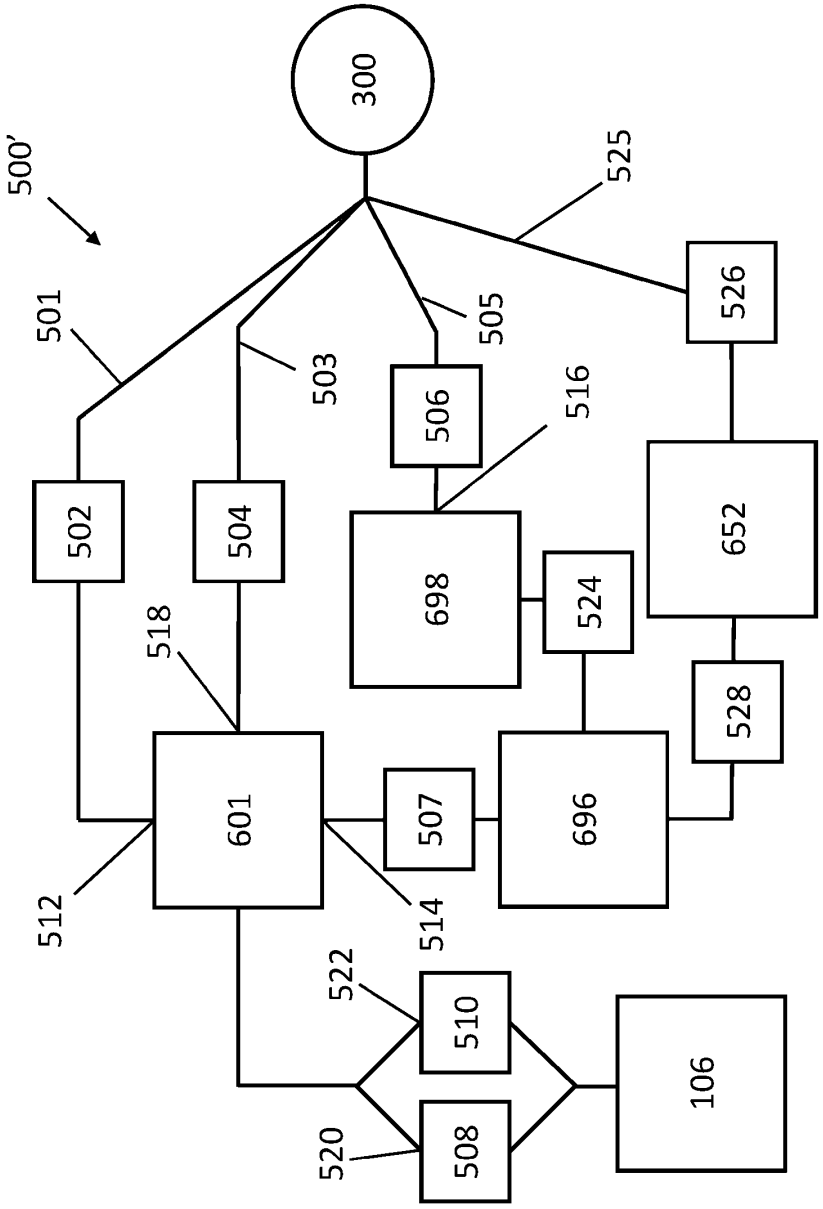
300
500'
525
501
503
505
526
506
516
502
504
652
698
524
518
528
601
507
696
512
514
522
510
106
520
508

Fig. 14B

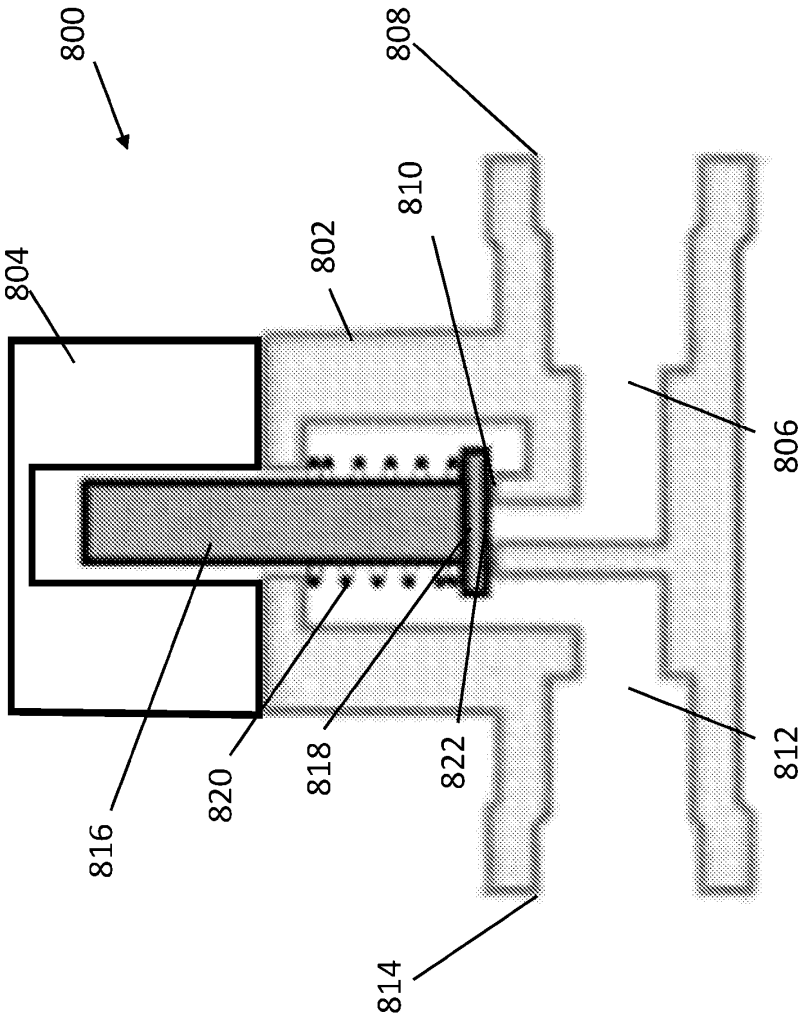

Fig. 15A

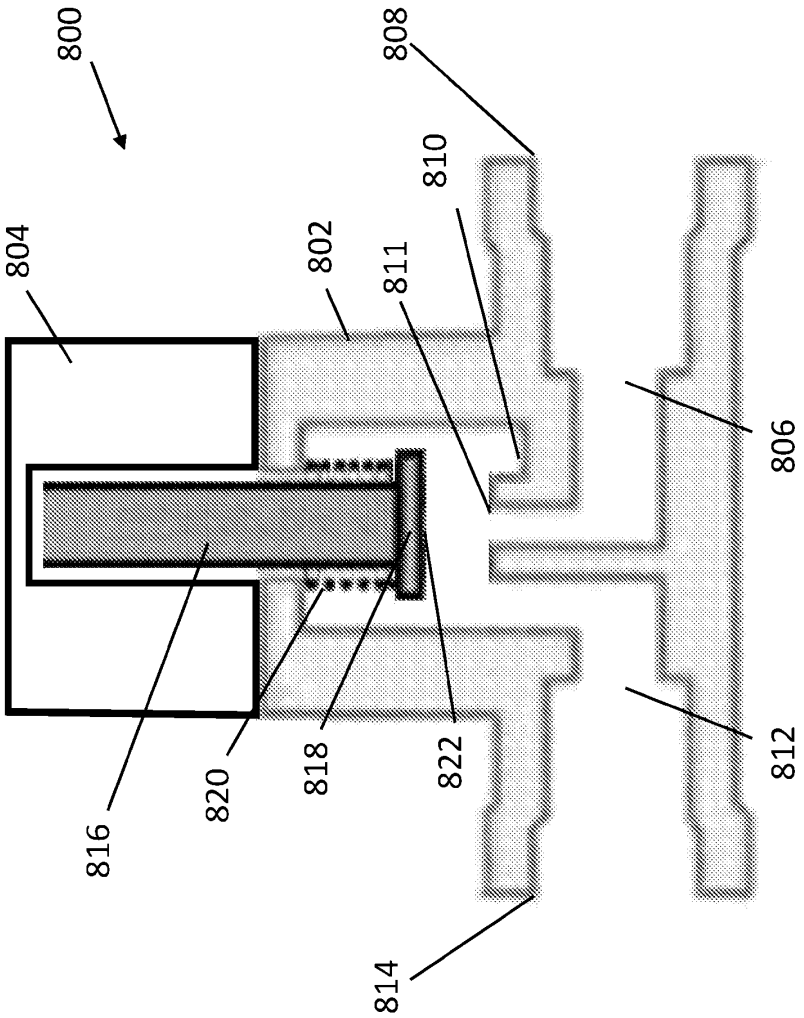

Fig. 15B