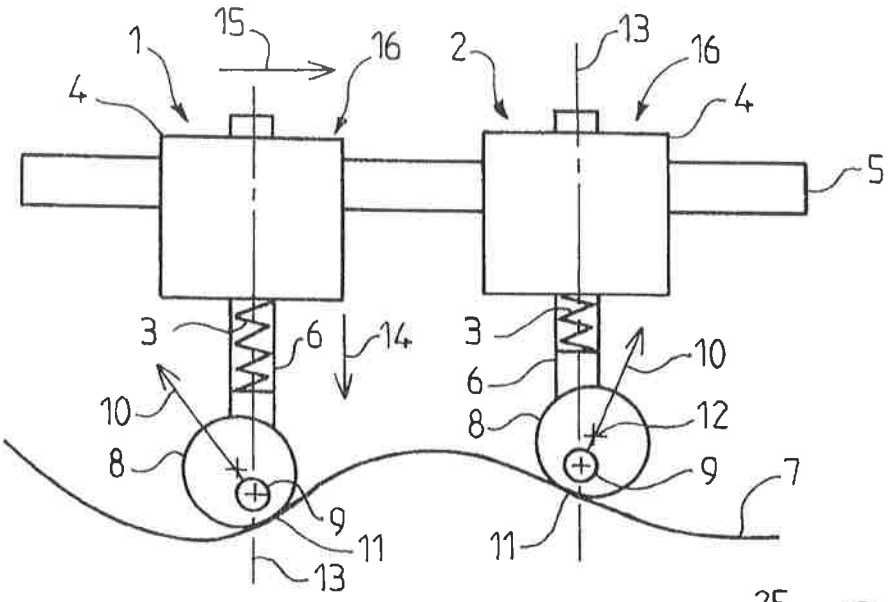


FIG.1

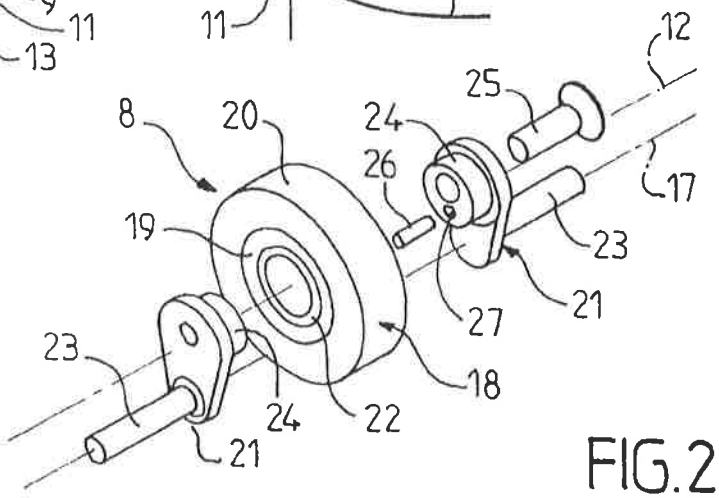


FIG.2

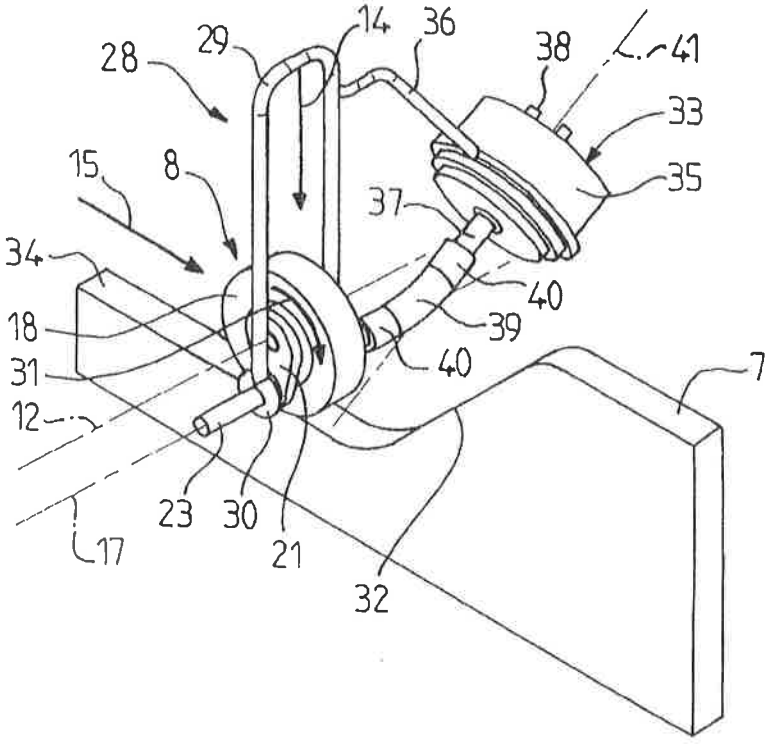


FIG.3

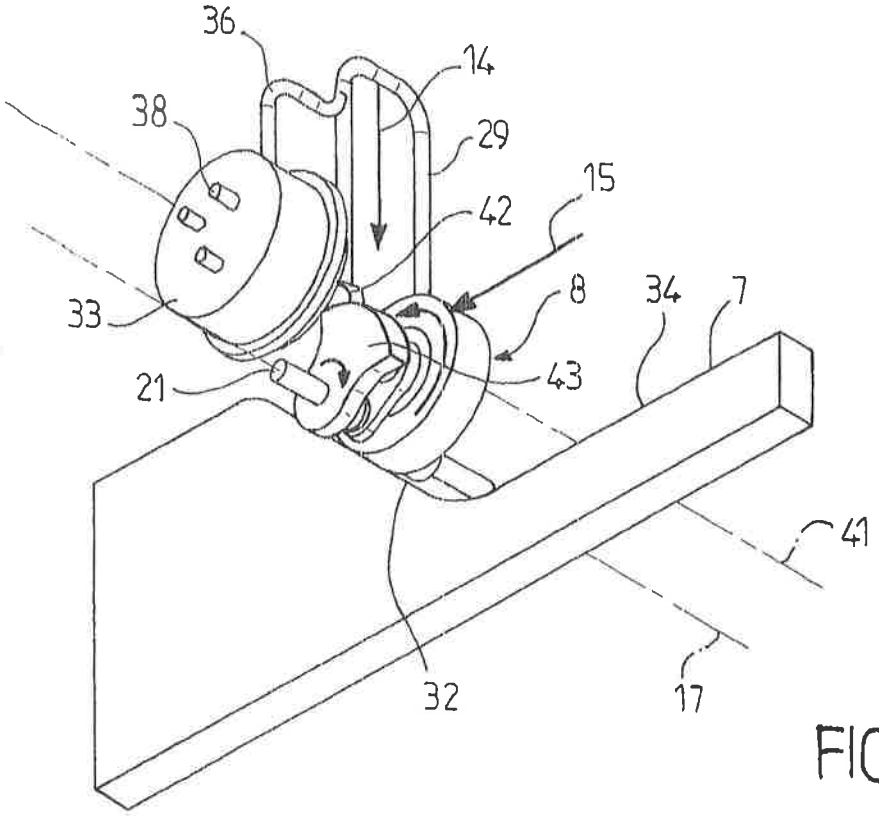
36
14
38
29
15
42
8
34
7
33
43
21
41
32
17

FIG.4

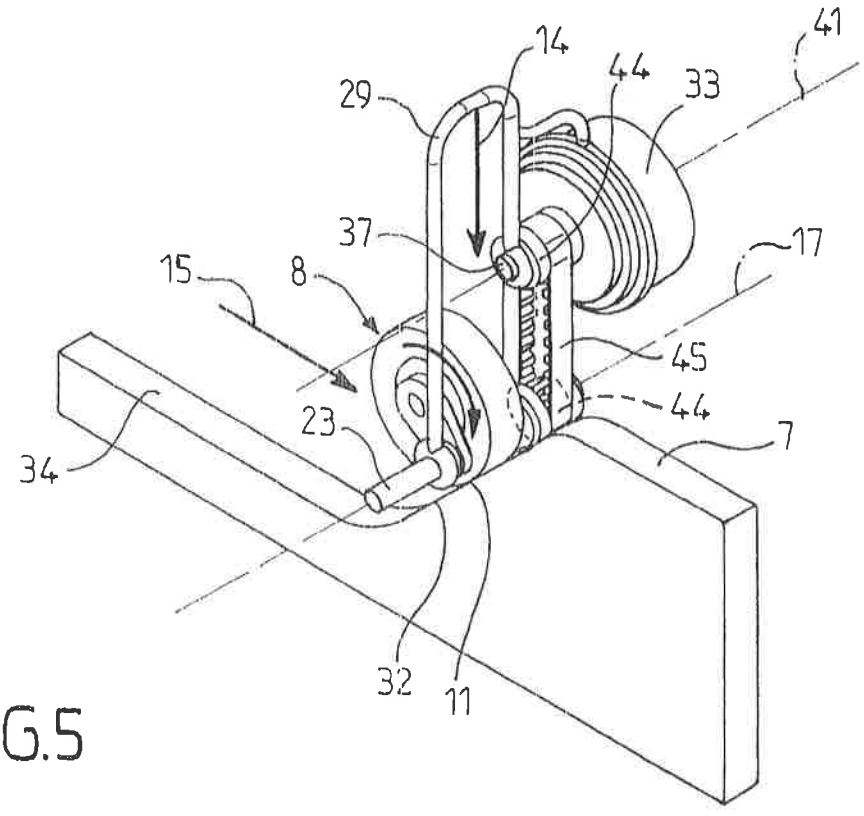
41
14
44
33
29
37
17
15
8
45
44
23
7
34
32
11

FIG.5

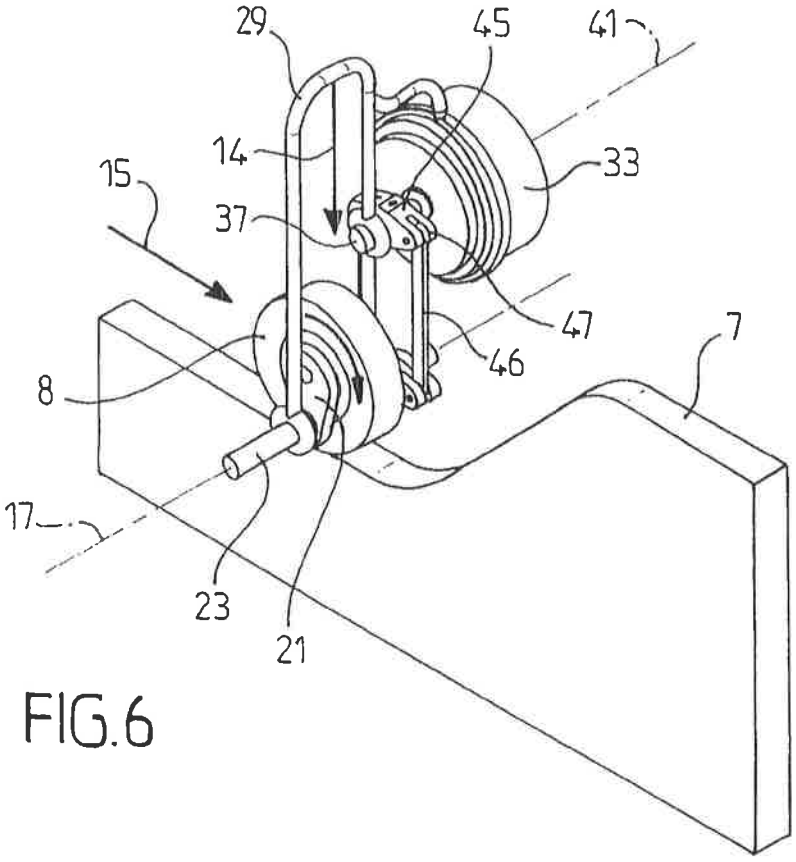
29
45
41
14
33
15
37
47
46
7
8
17
23
21

FIG.6

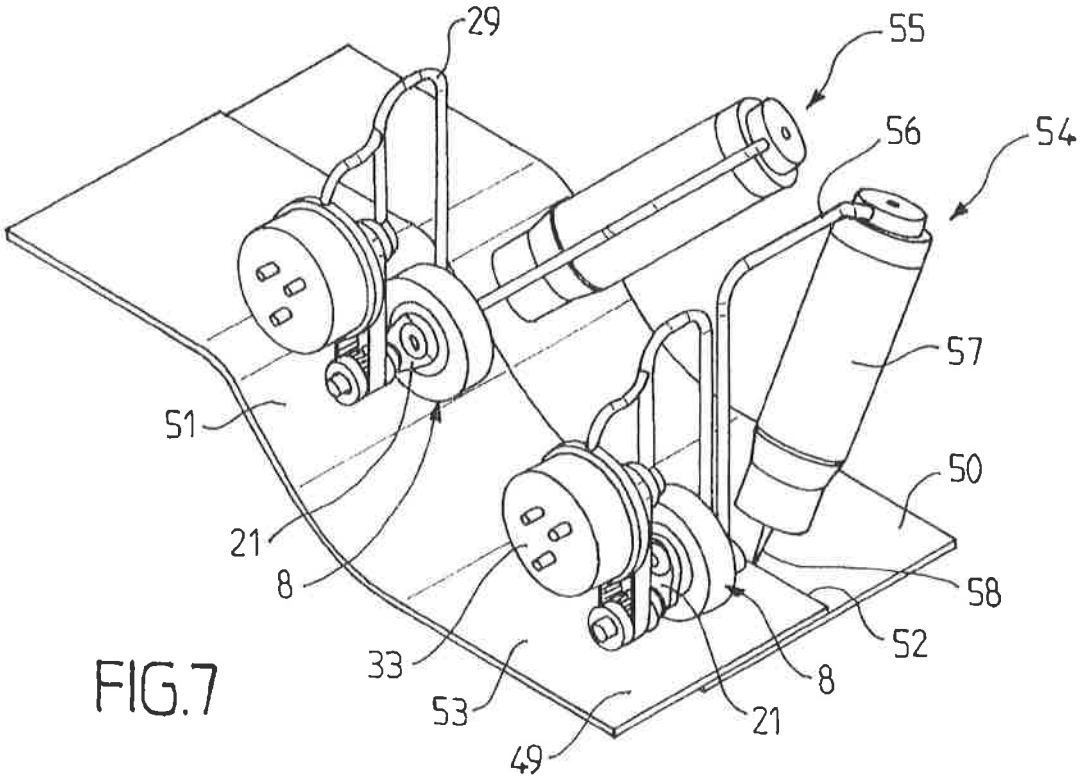
29
55
56
54
57
51
50
21
8
58
52
33
8
53
21
49

FIG.7

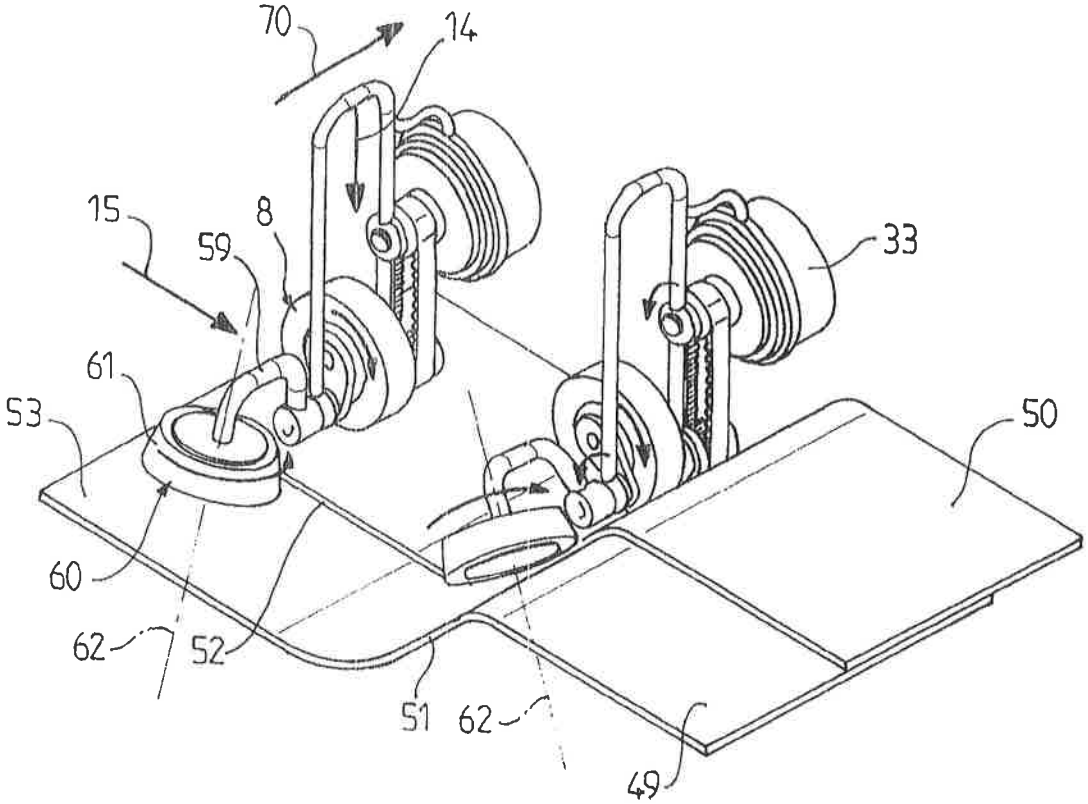


FIG.8

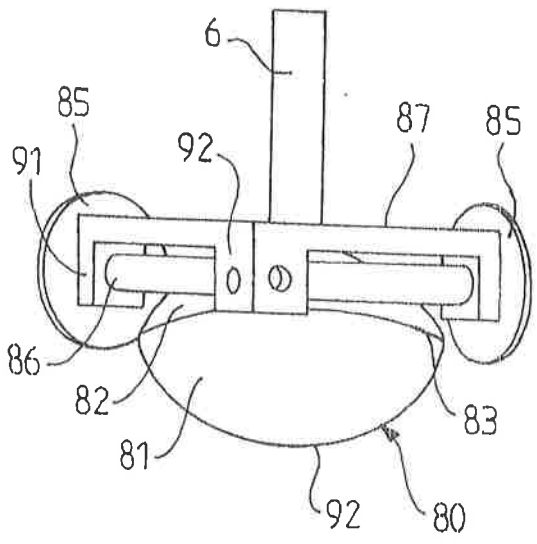


FIG.9

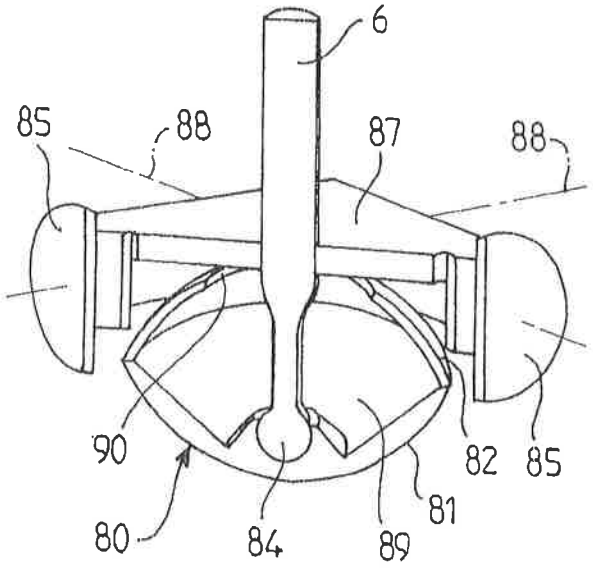


FIG.10

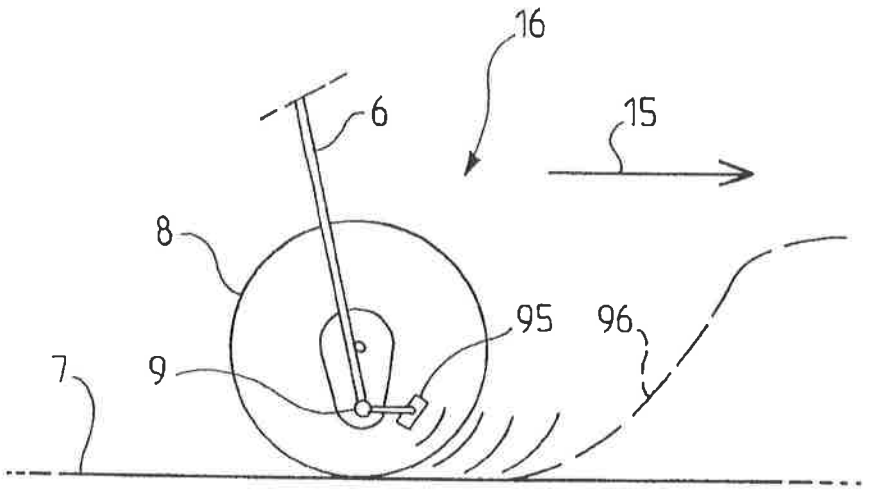


FIG.11

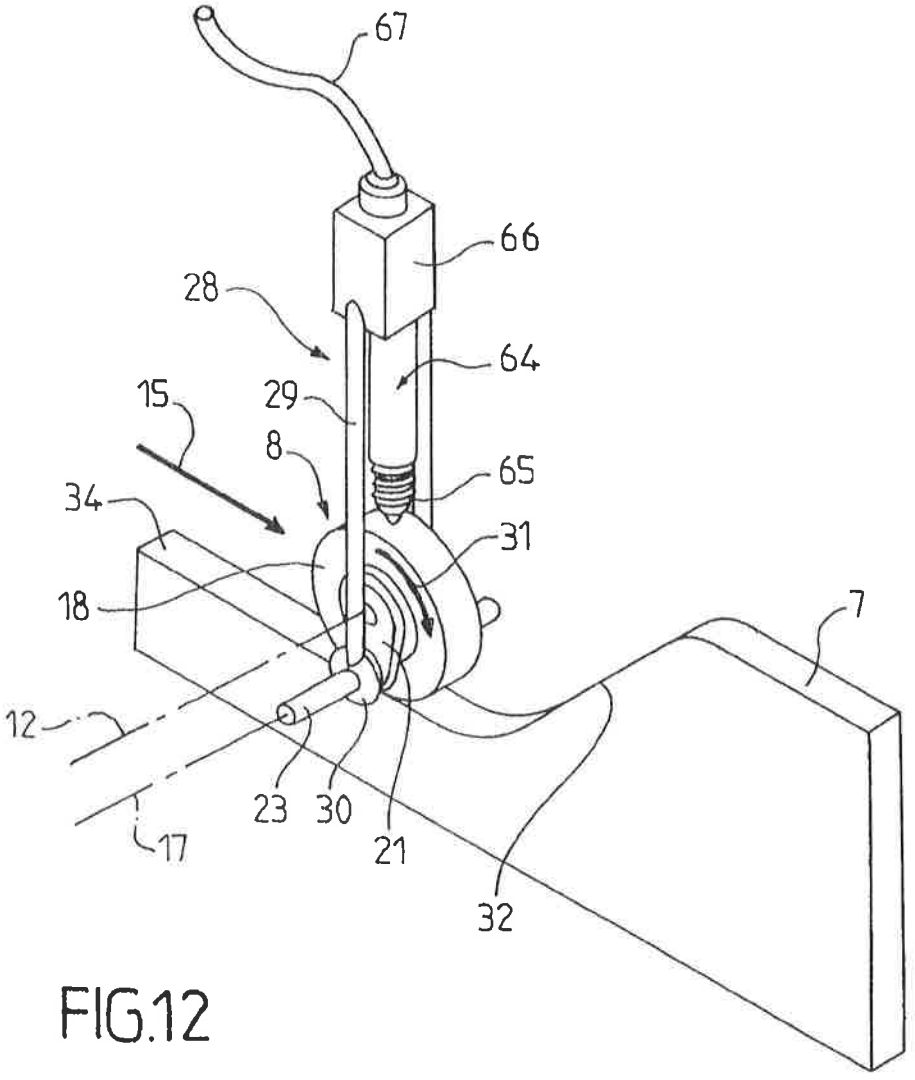


FIG.12

FIG.13

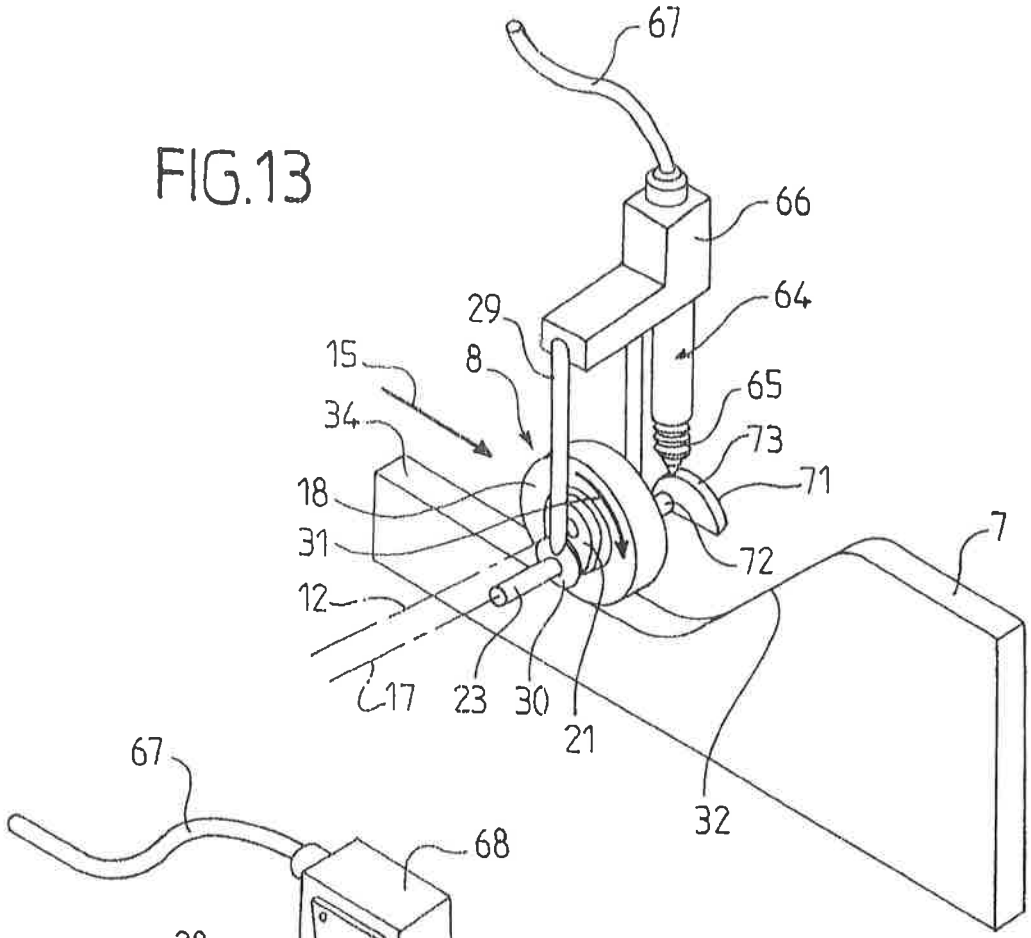
67
66
64
29
8
15
34
65
73
71
18
31
72
7
12
17
23
30
21
32

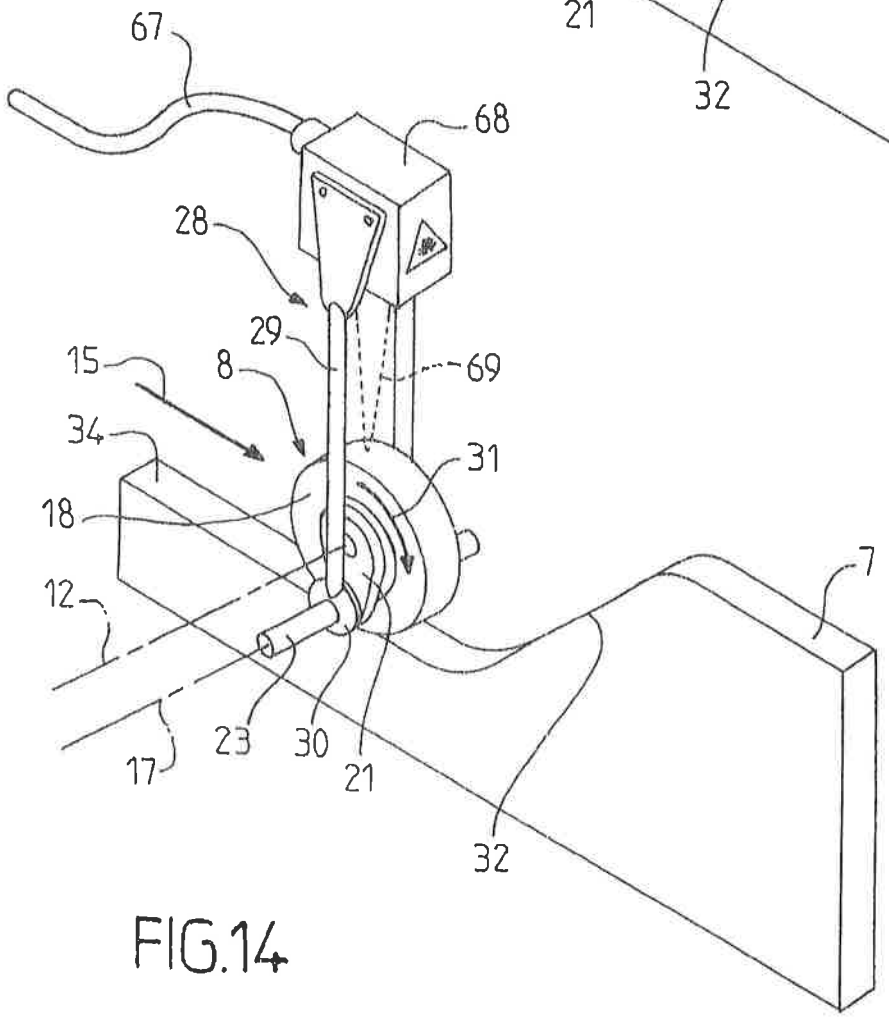
67
68
28
29
69
15
8
34
31
18
7
12
17
23
30
21
32

FIG.14