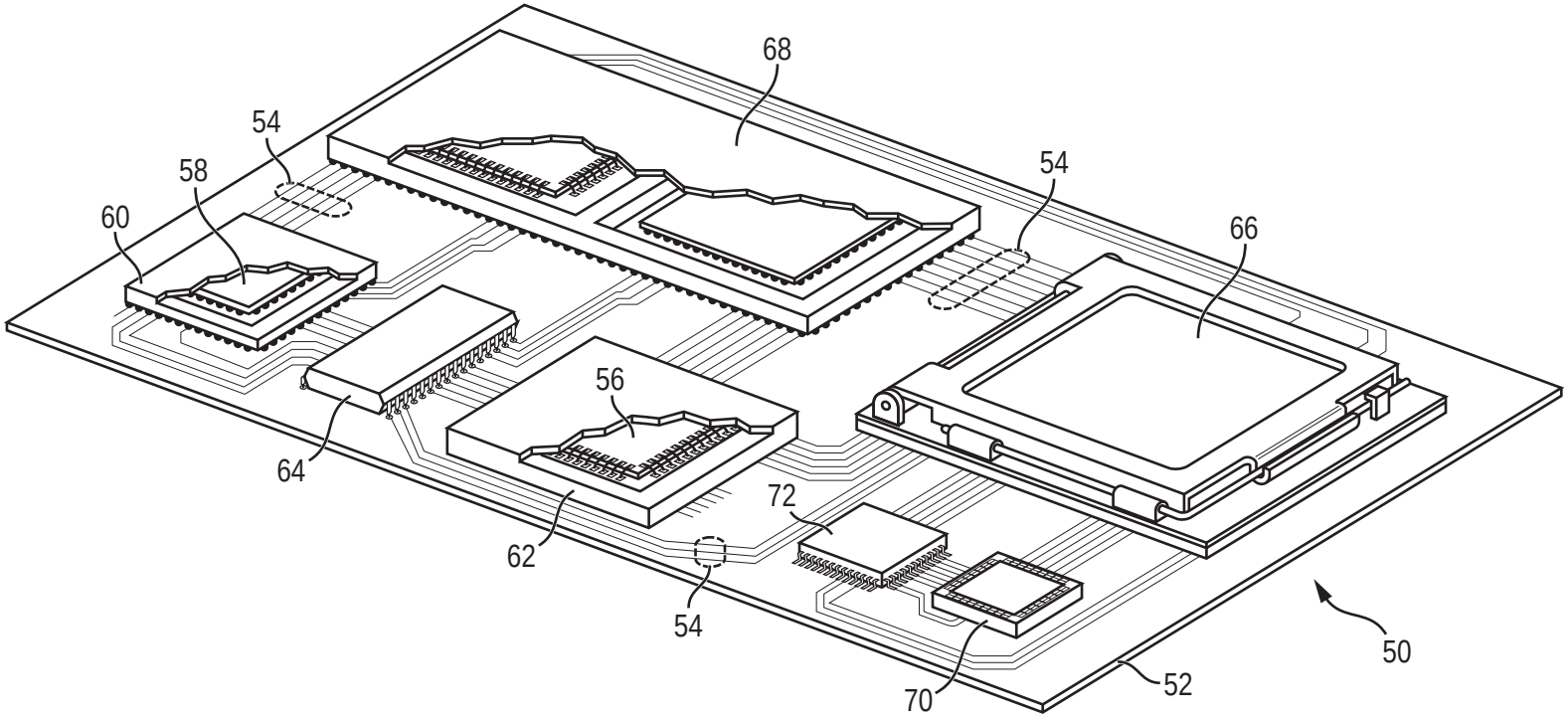

FIG. 1

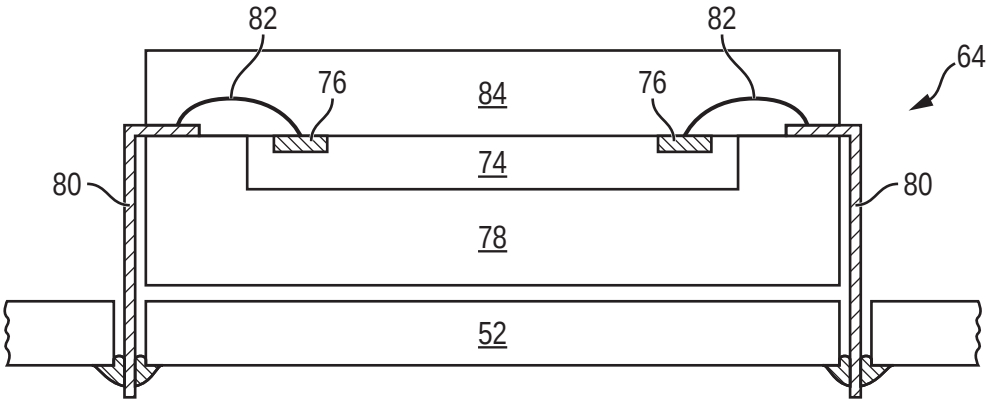

FIG. 2a

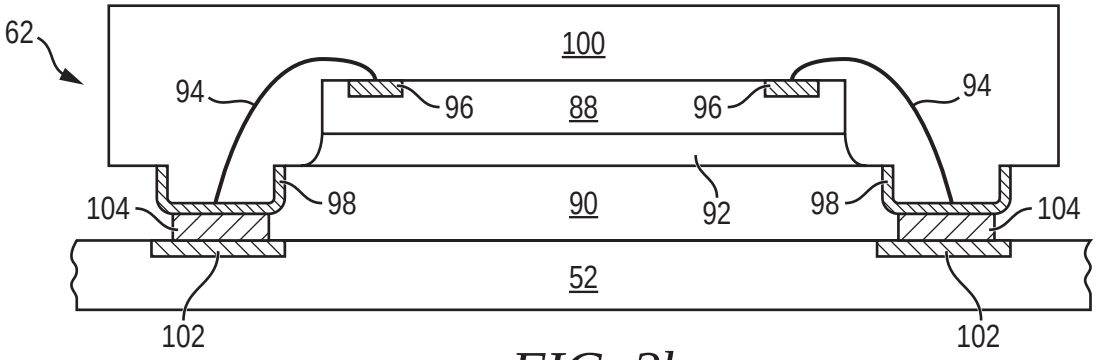

FIG. 2b

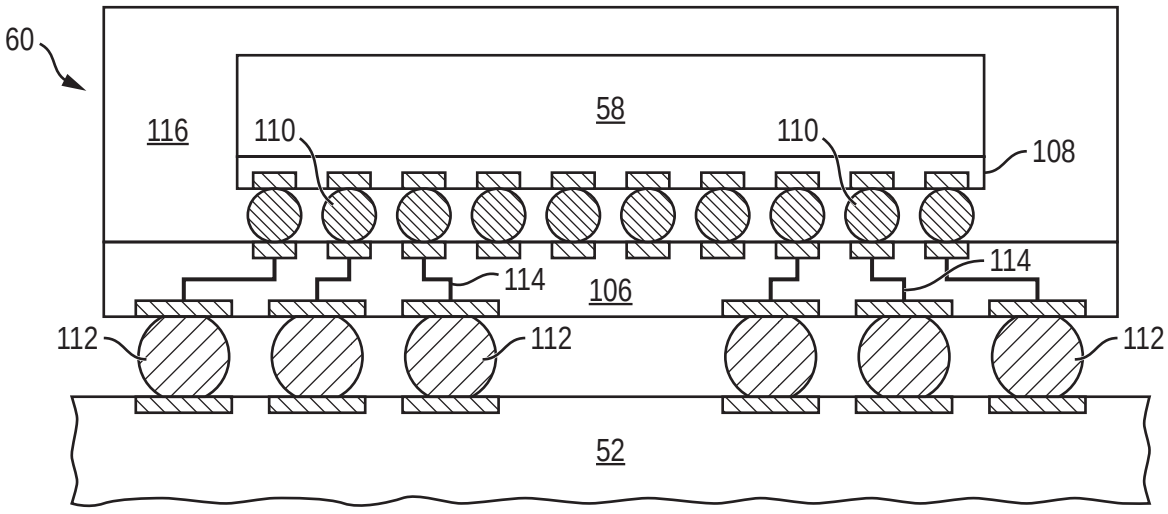

FIG. 2c

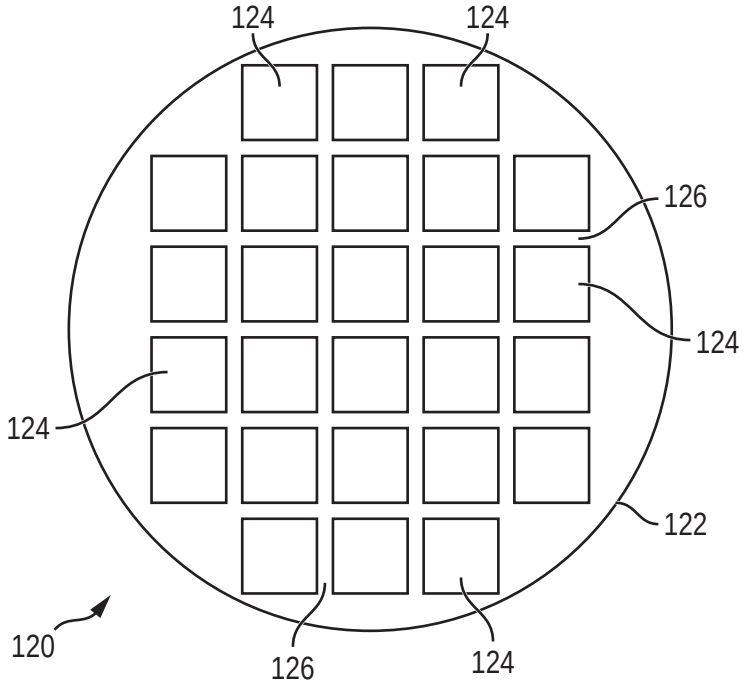
124
124
126
124
124
122
120
126
124

FIG. 3a

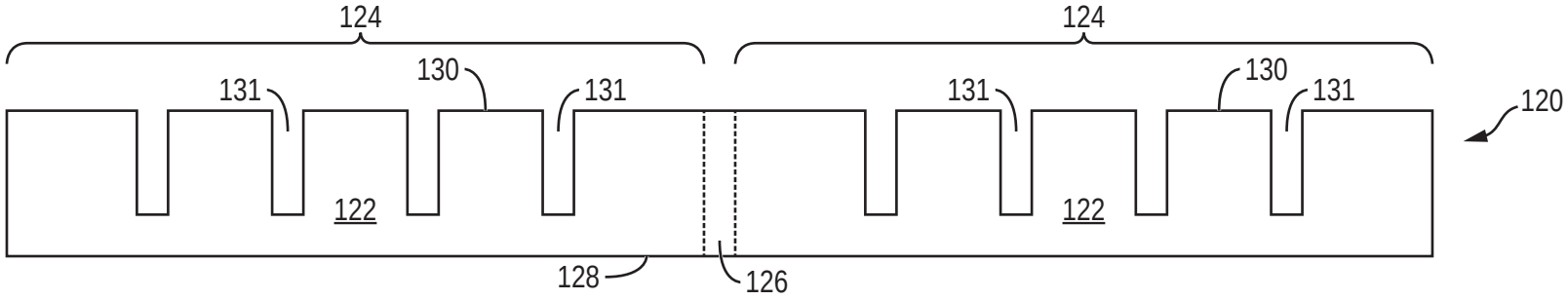
124
124
131
130
131
131
130
131
120
122
122
128
126

FIG. 3b

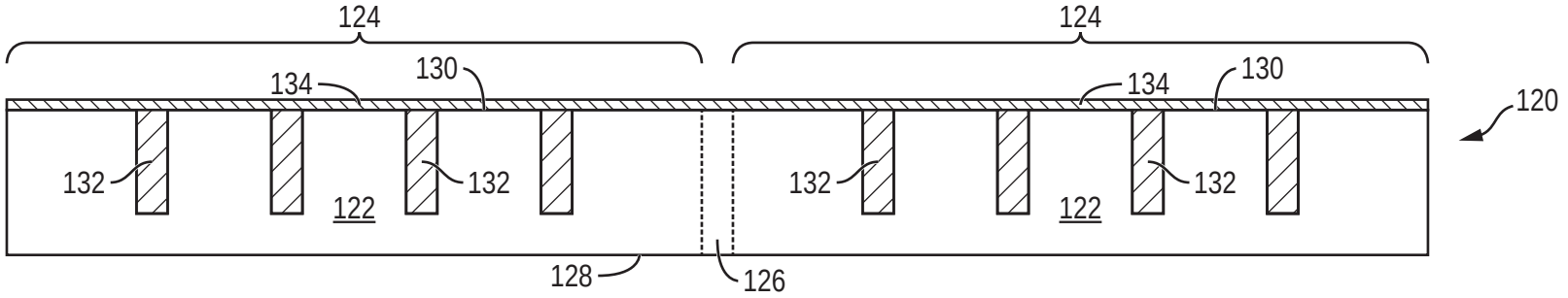

FIG. 3c

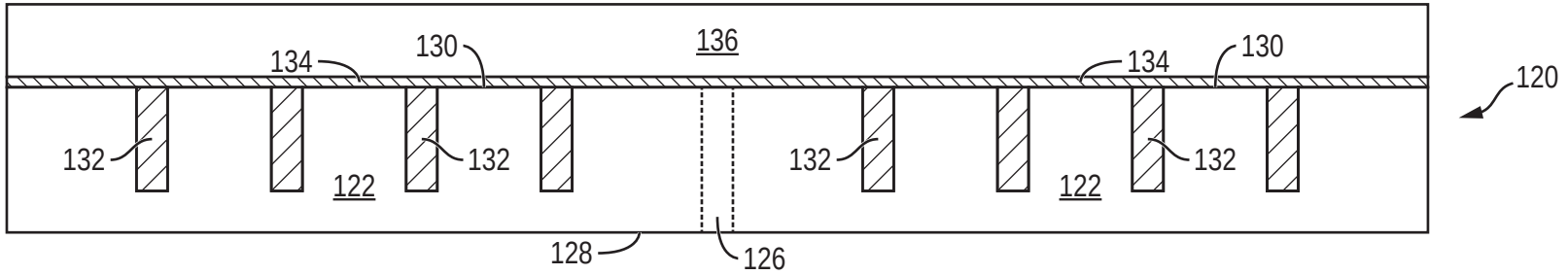

FIG. 3d

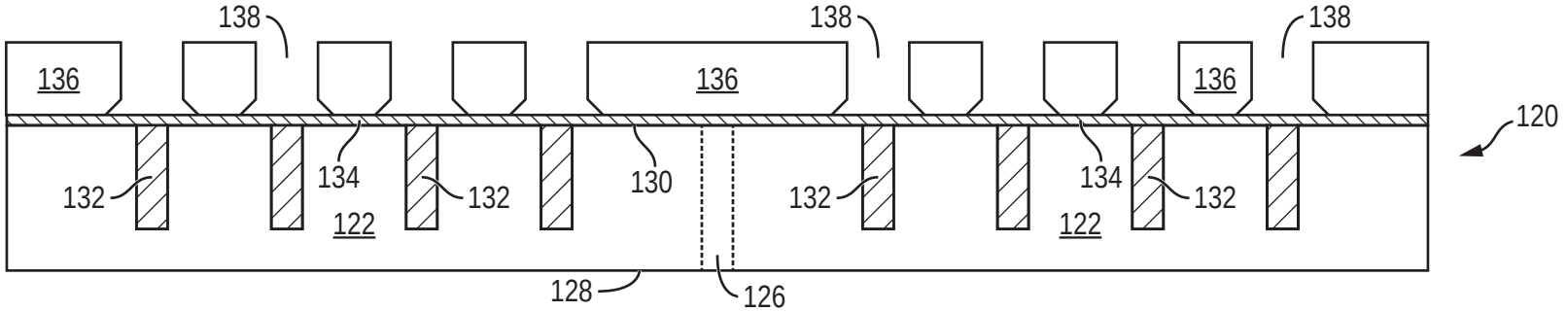

FIG. 3e

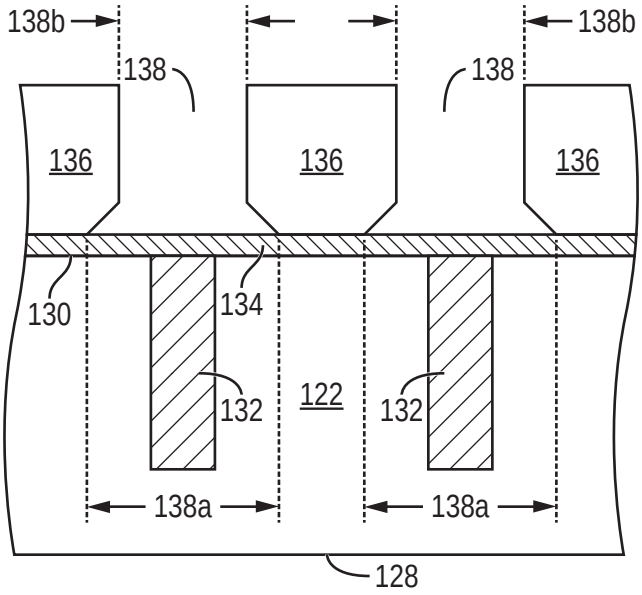

FIG. 3f

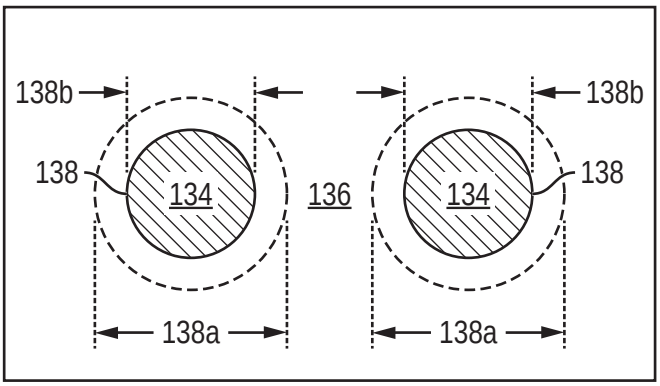

FIG. 3g

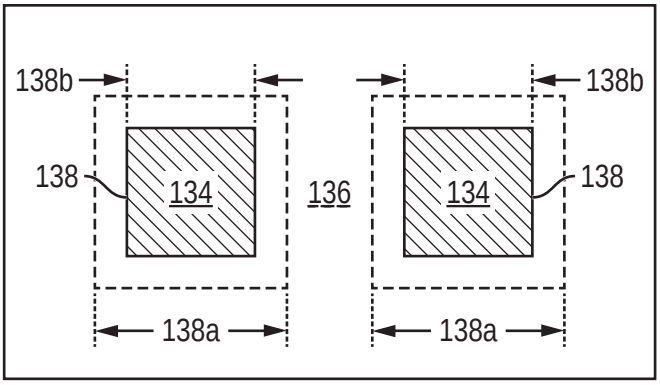

FIG. 3h

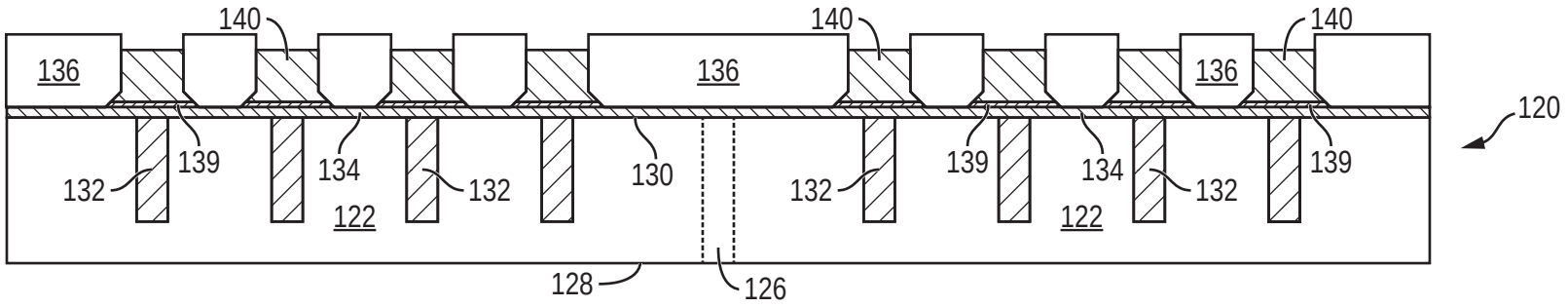

FIG. 3i

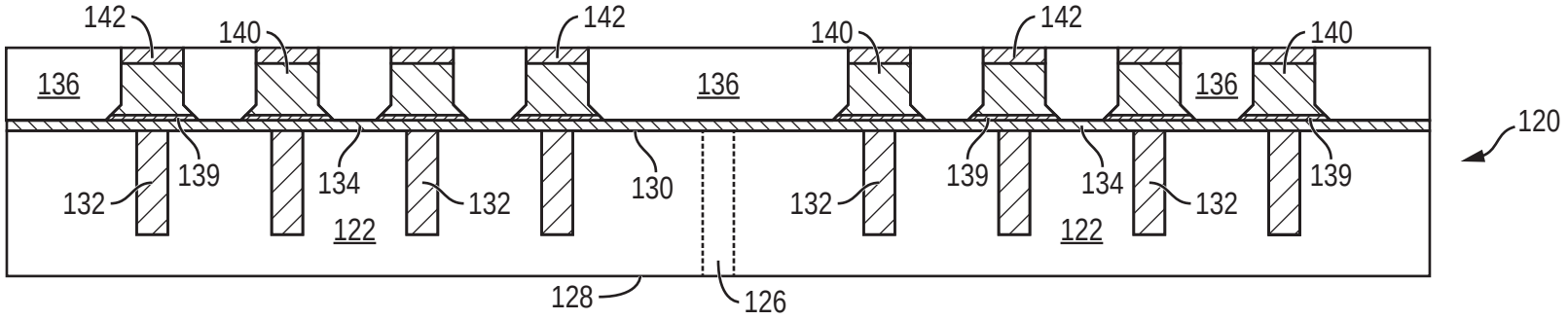

FIG. 3j

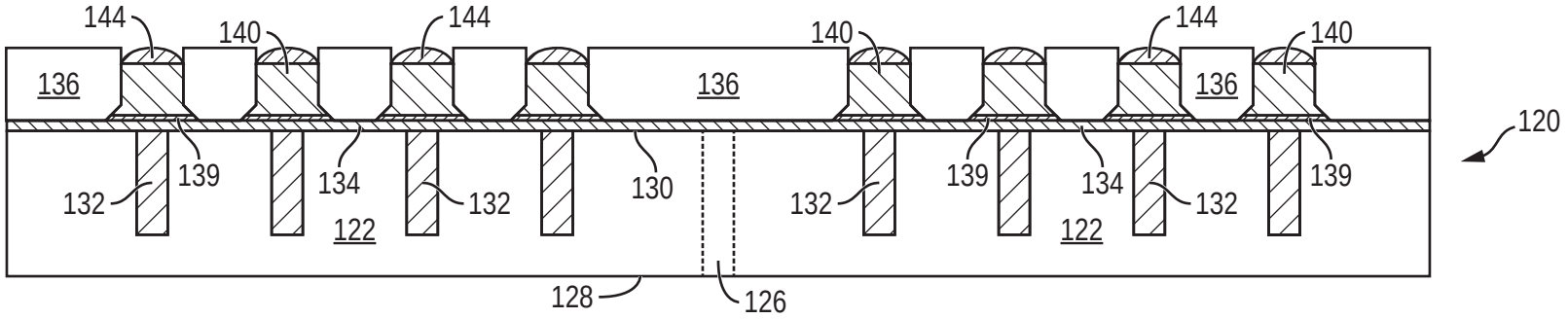

FIG. 3k

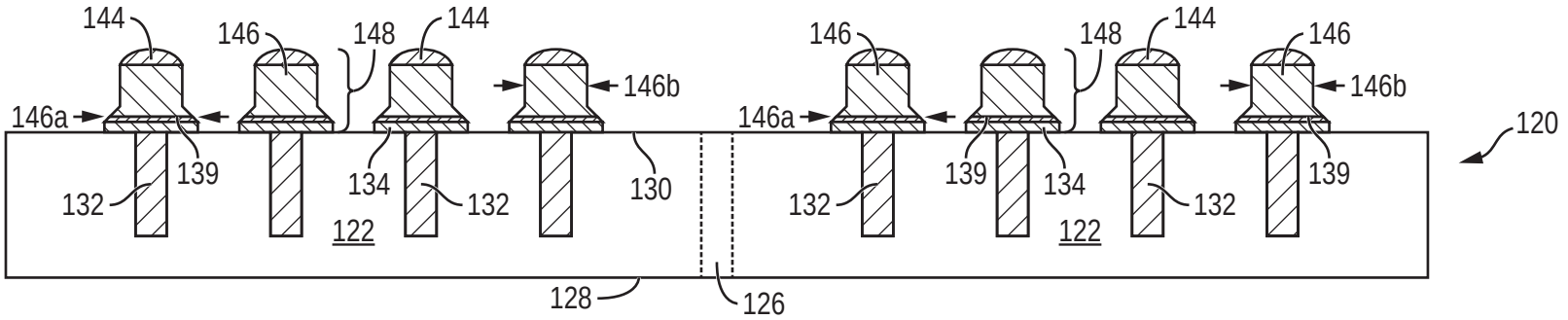
144
146
148
144
146b
146a
139
132
134
132
122
130
146
148
144
146
146b
146a
139
134
132
139
132
122
120
128
126

FIG. 3l

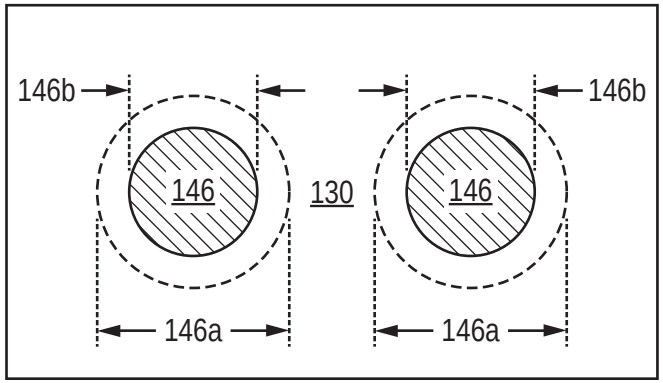
146b
146b
146
130
146
146a
146a

FIG. 3m

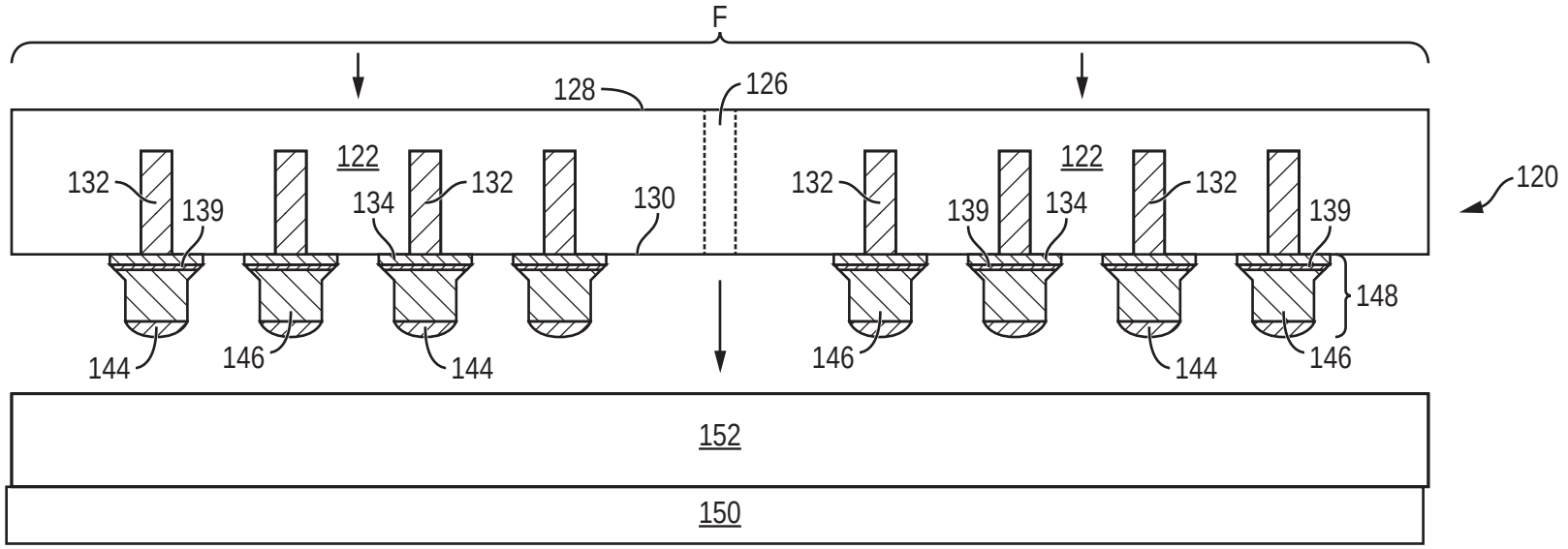
F
128
126
122
122
132
139
132
134
132
130
132
139
134
132
139
120
148
144
146
144
146
144
146
152
150

FIG. 3n

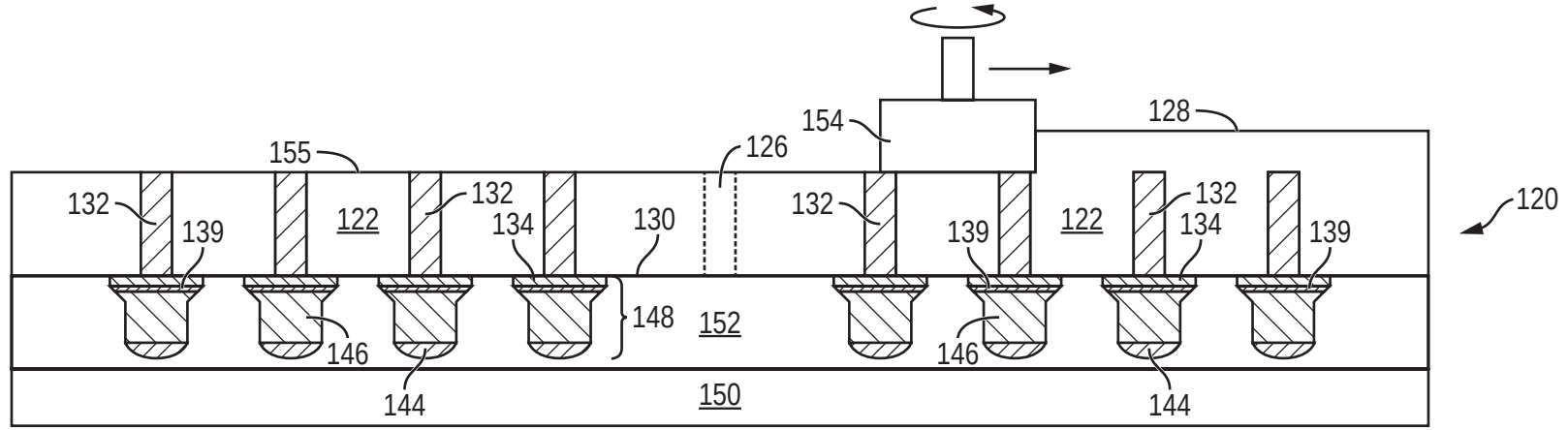
154
128
155
126
132
139
122
132
134
130
132
139
122
132
134
139
120
148
152
146
144
146
144
150

FIG. 3o

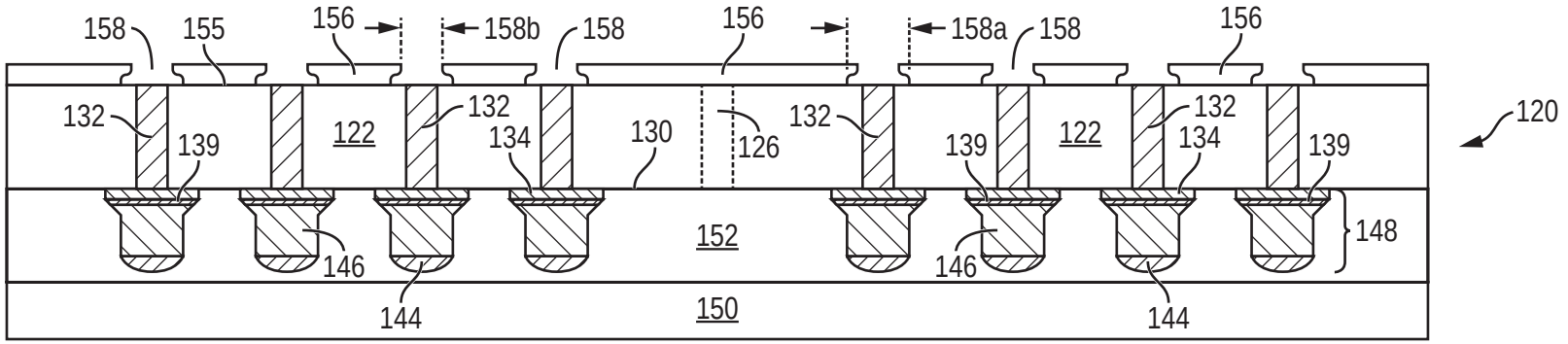
158
155
156
158b
158
156
158a
158
156
132
139
122
132
134
130
126
132
139
122
132
134
139
120
148
152
146
146
144
144
150

FIG. 3p

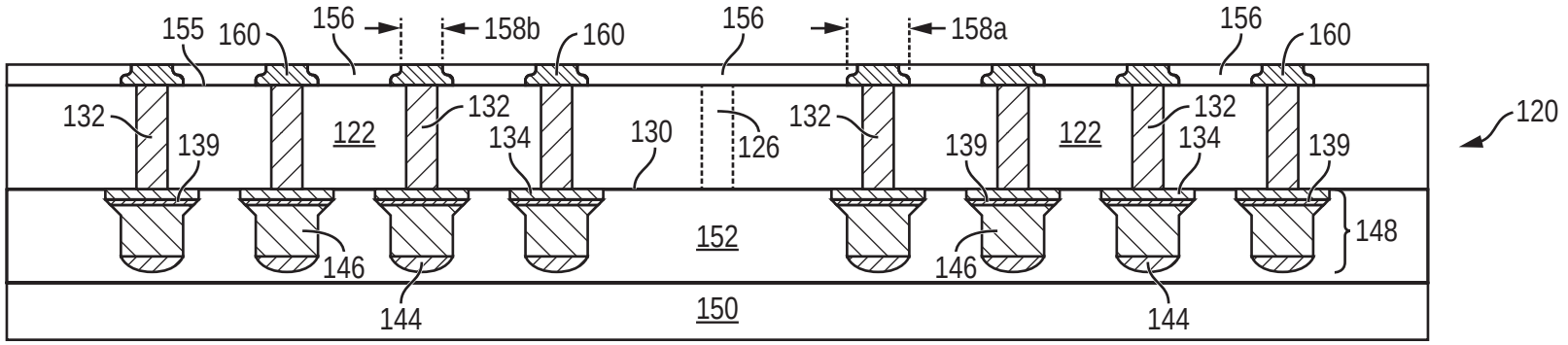
155
160
156
158b
160
156
158a
156
160
132
139
122
132
134
130
126
132
139
122
132
134
139
120
148
152
146
146
144
144
150

FIG. 3q

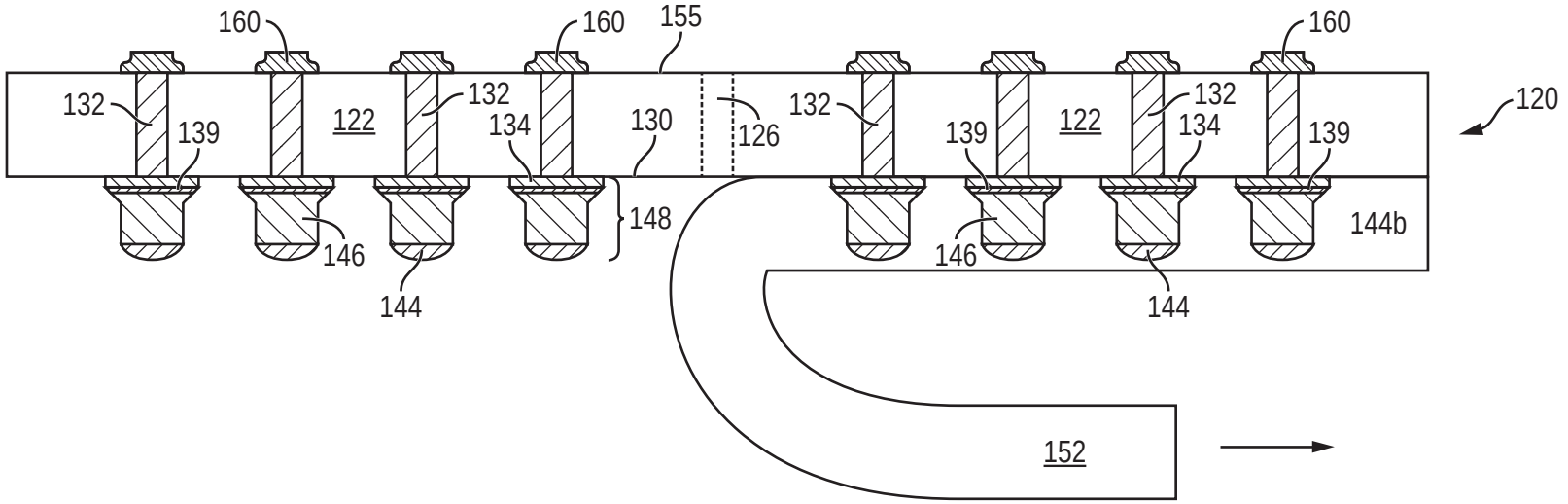
160
160
155
160
132
139
122
132
134
130
126
132
139
122
132
134
139
120
148
144b
146
146
144
144
152

FIG. 3r

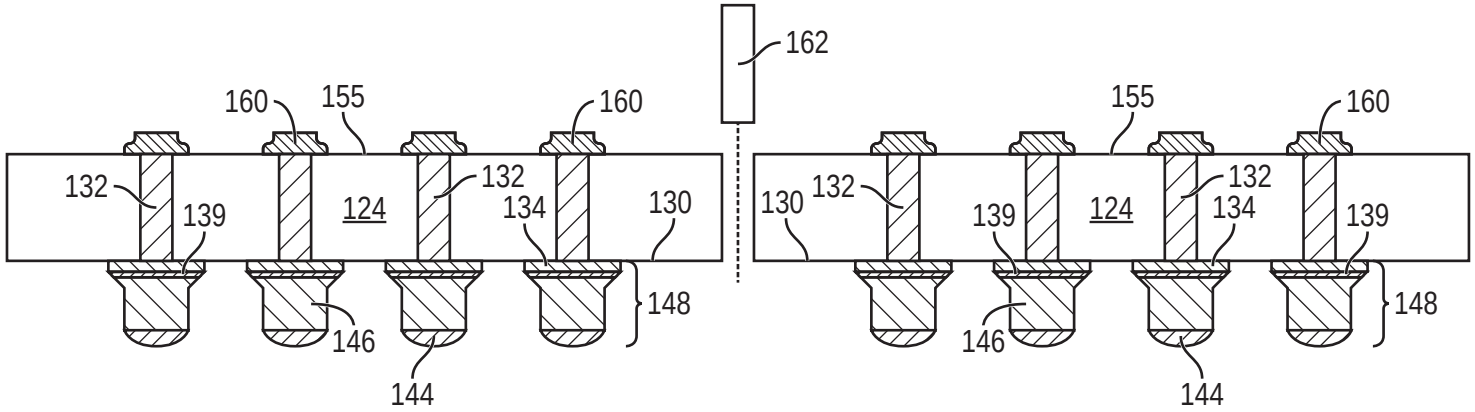
162
160
155
160
155
160
132
139
124
132
134
130
130
132
139
124
132
134
139
148
148
146
146
144
144

FIG. 3s

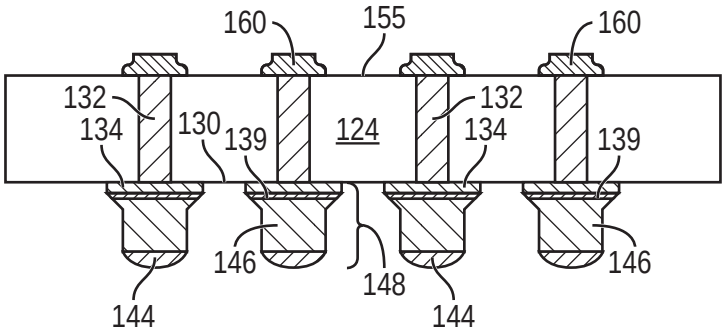

FIG. 4

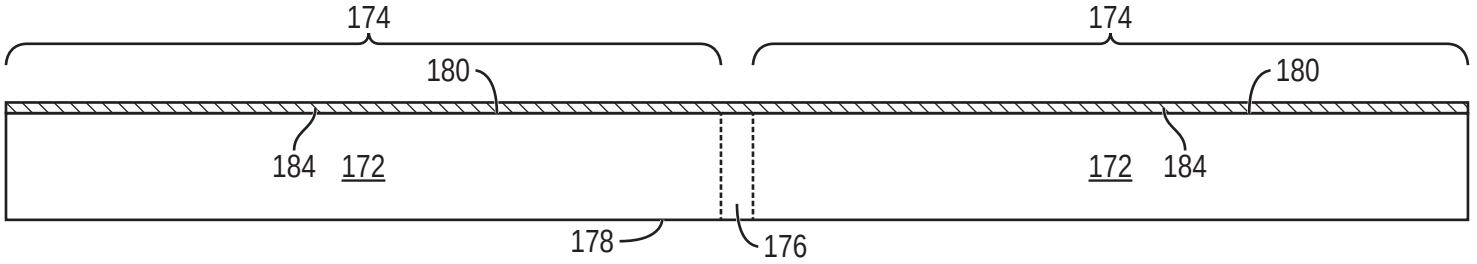

FIG. 5a

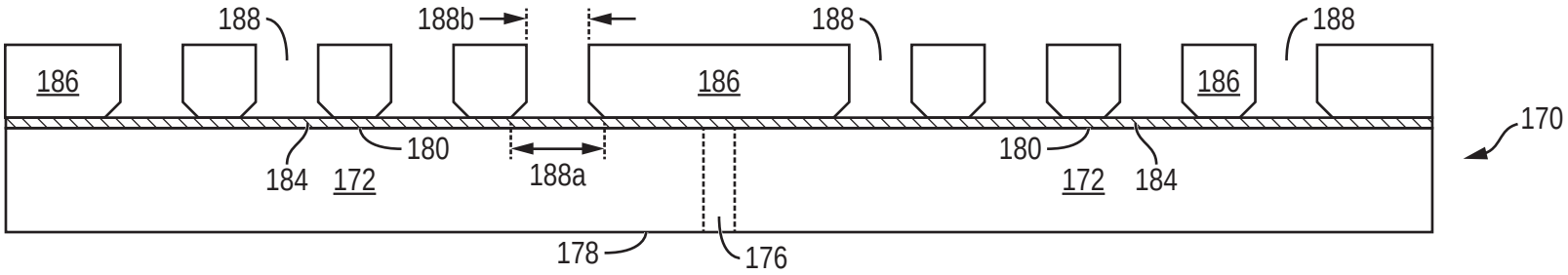

FIG. 5b

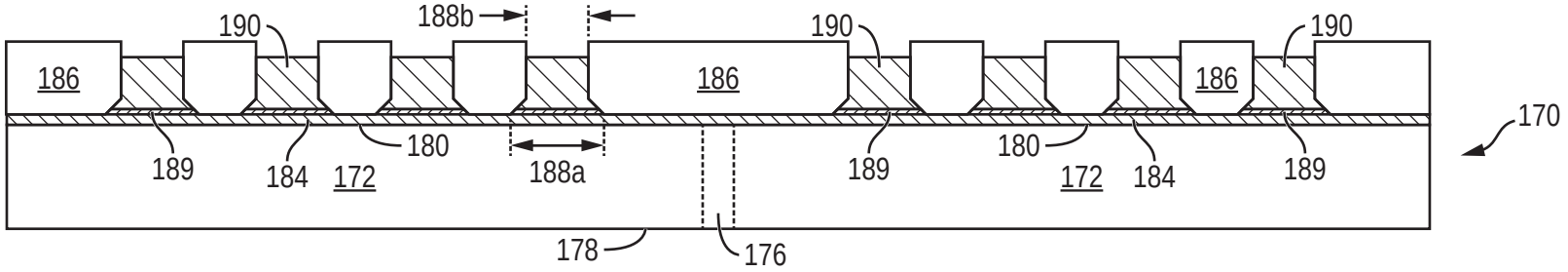

FIG. 5c

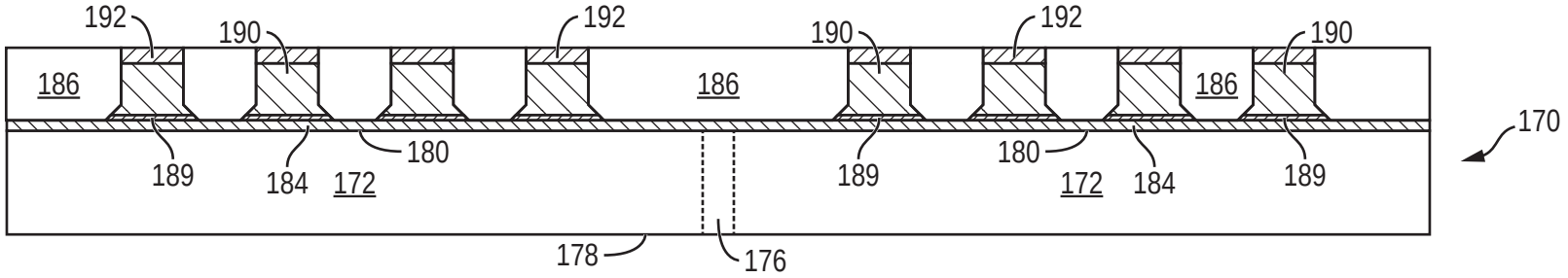

FIG. 5d

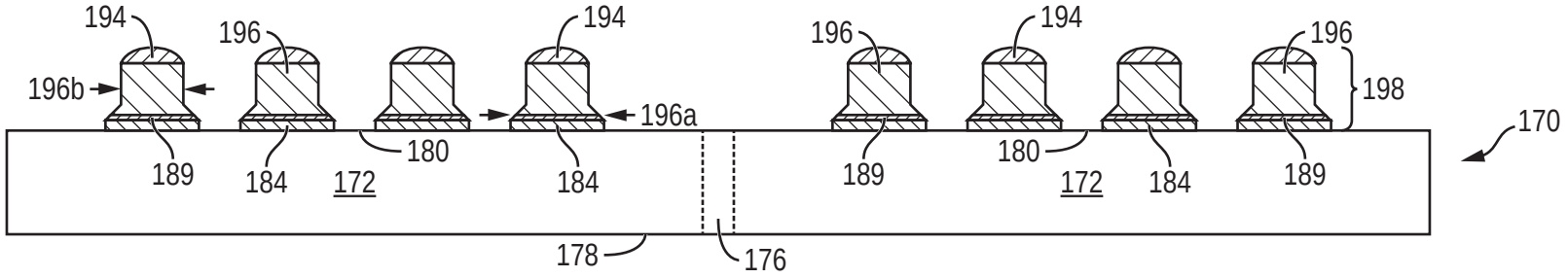

FIG. 5e

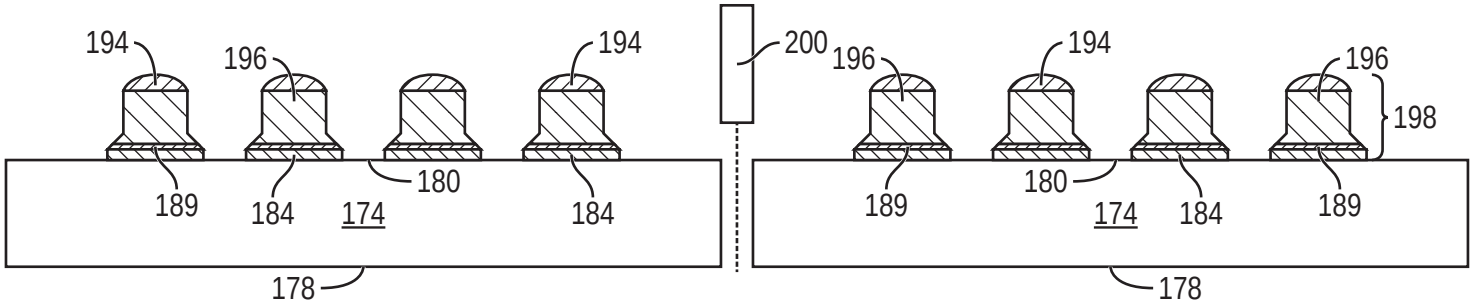
194
196
194
200
196
194
196
198
189
184
174
180
184
189
180
174
184
189
178
178

FIG. 5f

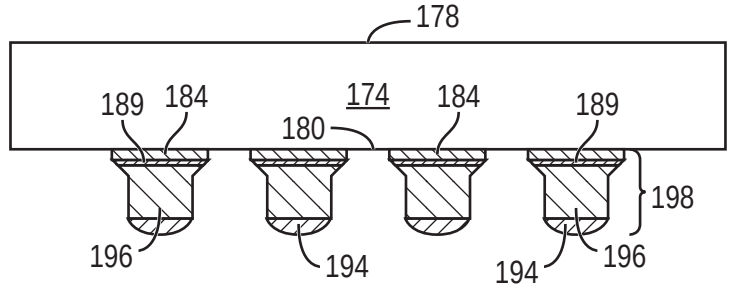
178
189
184
174
184
189
180
198
196
194
194
196

FIG. 6

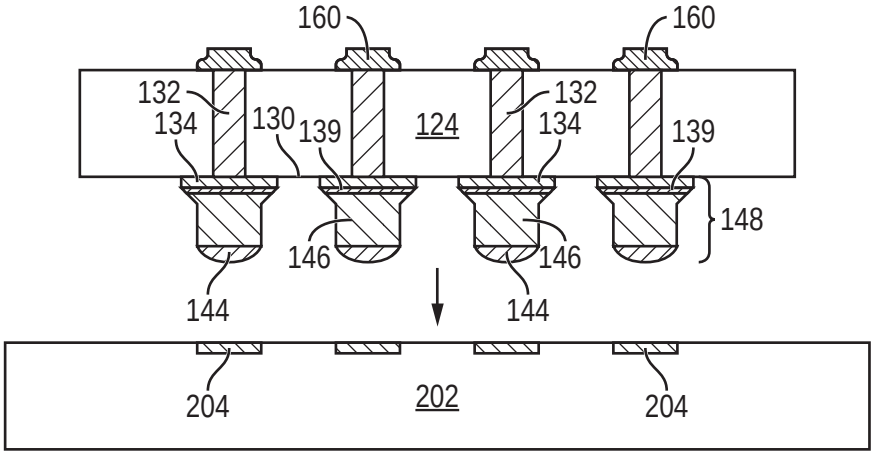
160
160
132
134
130
139
124
132
134
139
148
146
146
144
144
204
202
204

FIG. 7a

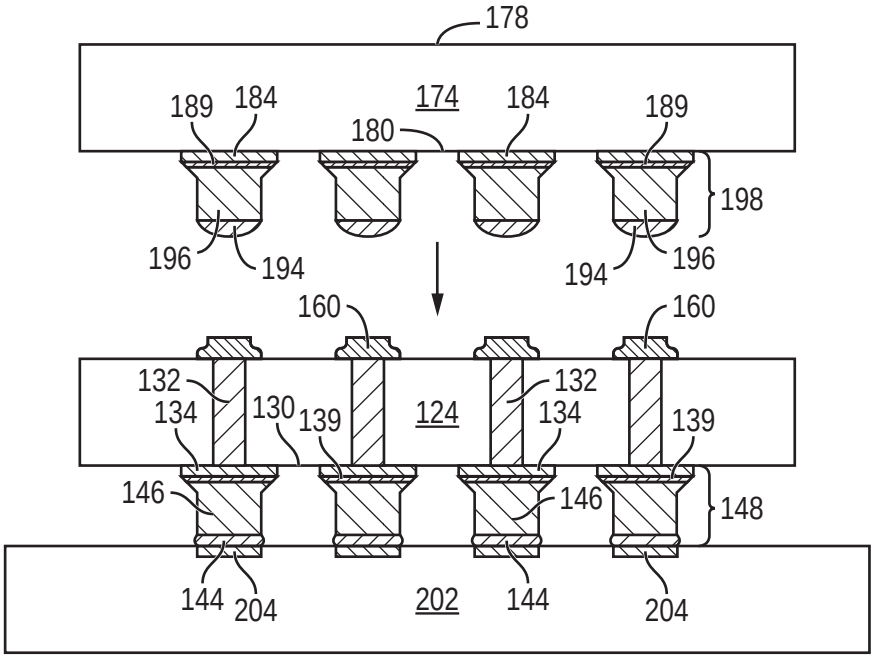
178
189
184
174
184
189
180
198
196
194
194
196
160
160
132
134
130
139
124
132
134
139
146
146
148
144
204
202
144
204

FIG. 7b

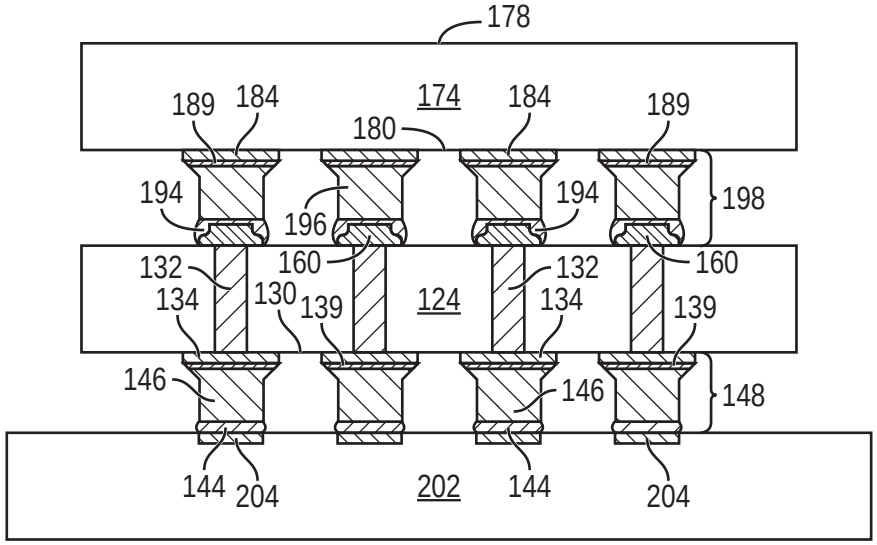
178
189
184
174
184
189
180
194
196
194
198
132
160
160
132
134
130
139
124
134
139
146
146
148
144
204
202
144
204

FIG. 7c

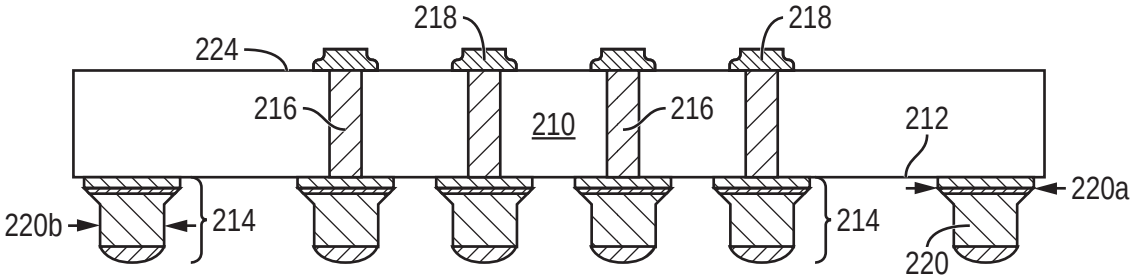
218
218
224
216
210
216
212
220a
220b
214
214
220

FIG. 8

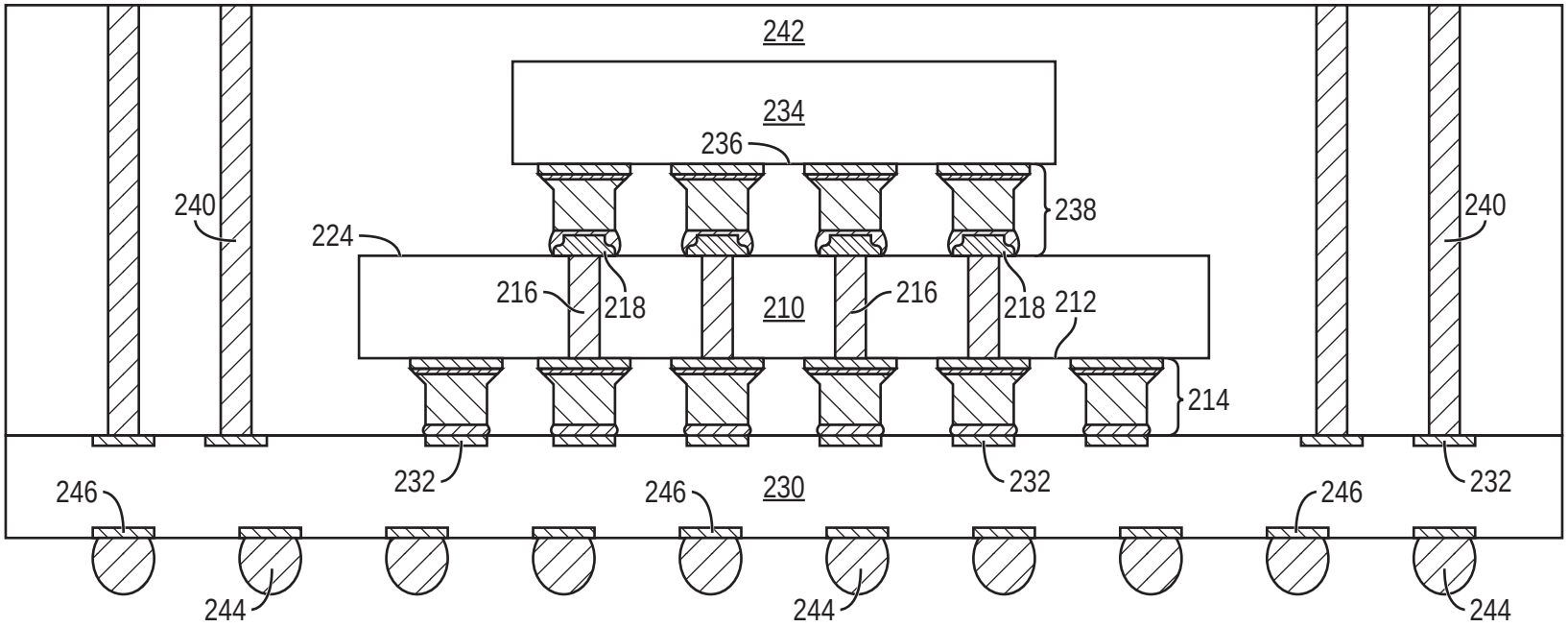
242
234
236
240
238
224
216
218
210
216
218
212
214
232
232
246
230
246
246
232
244
244
244

FIG. 9