Fig. 1

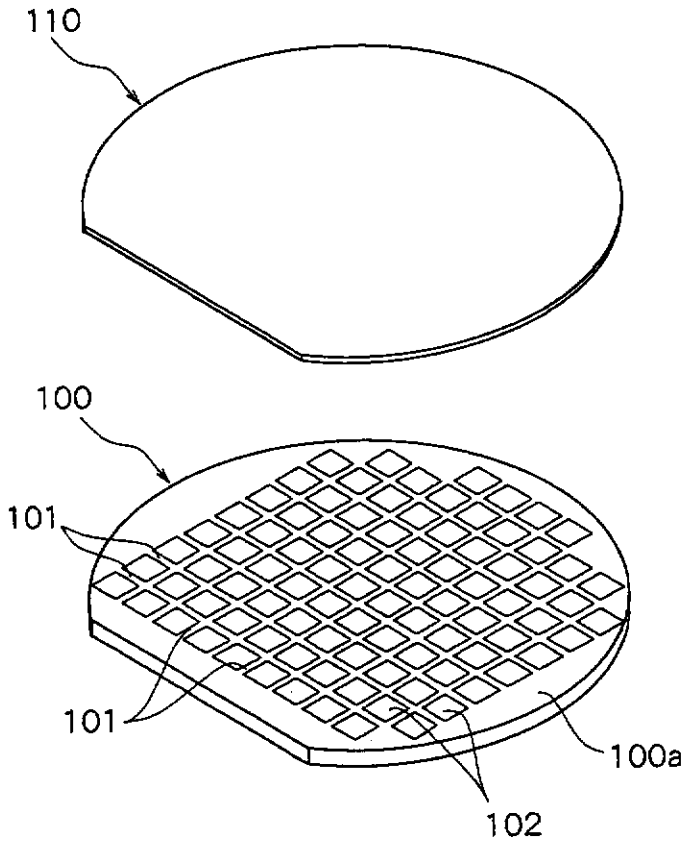

Fig. 2

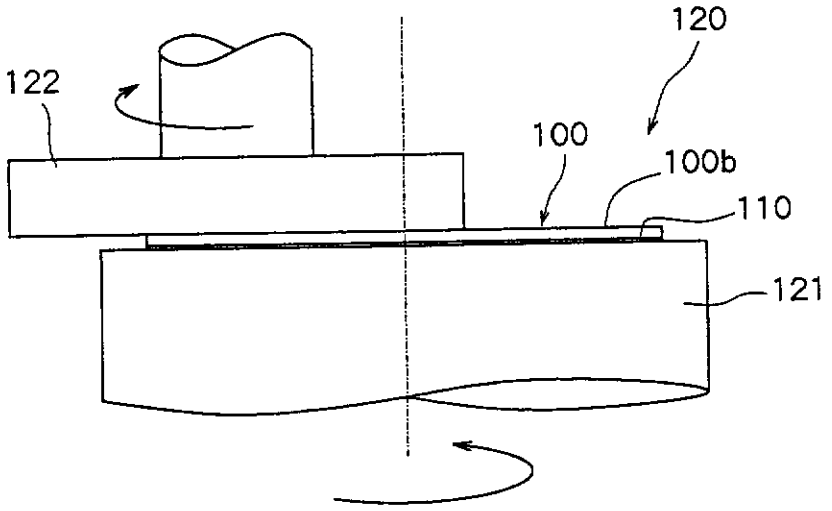

Fig. 3

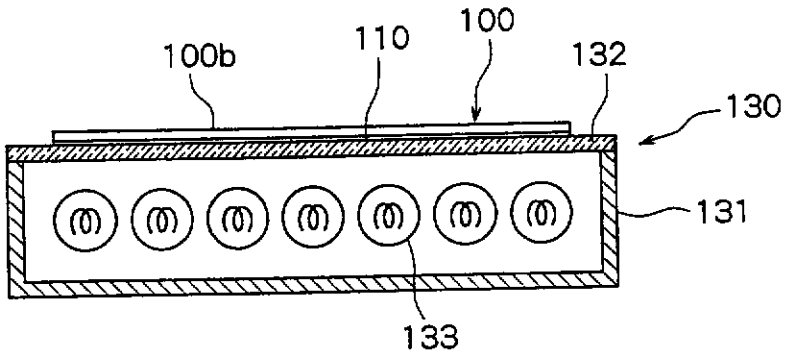

Fig. 4

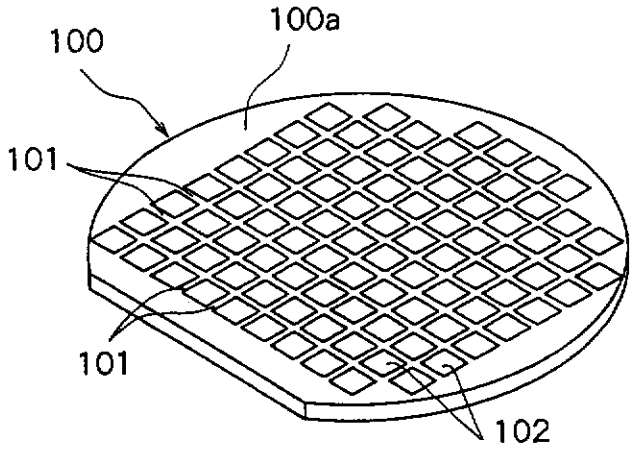

Fig. 5

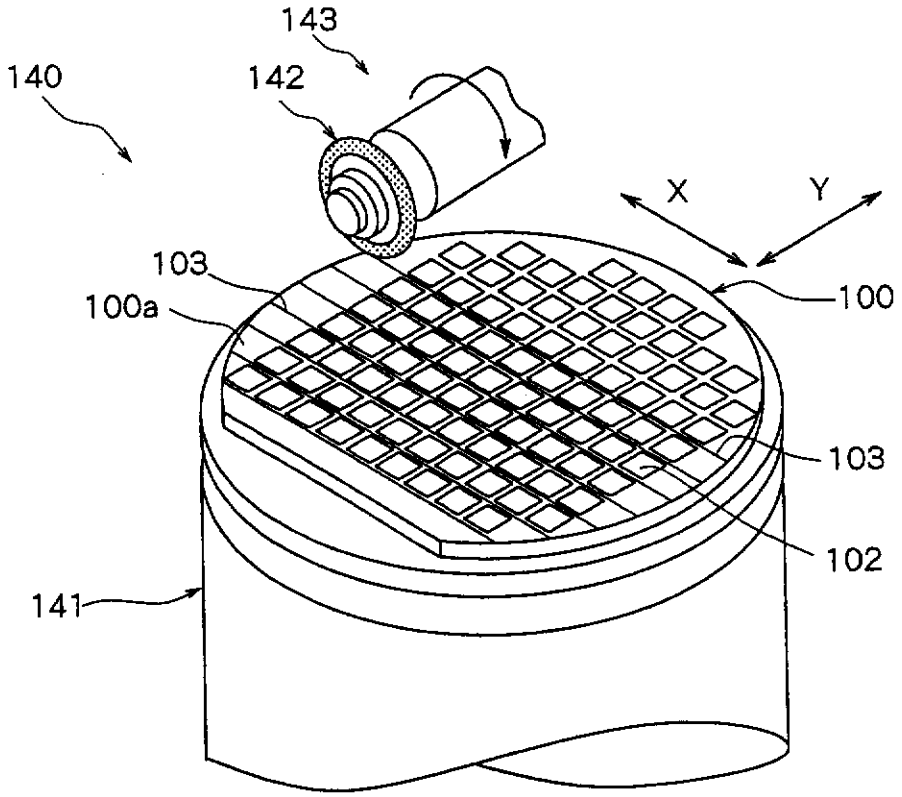

Fig. 6

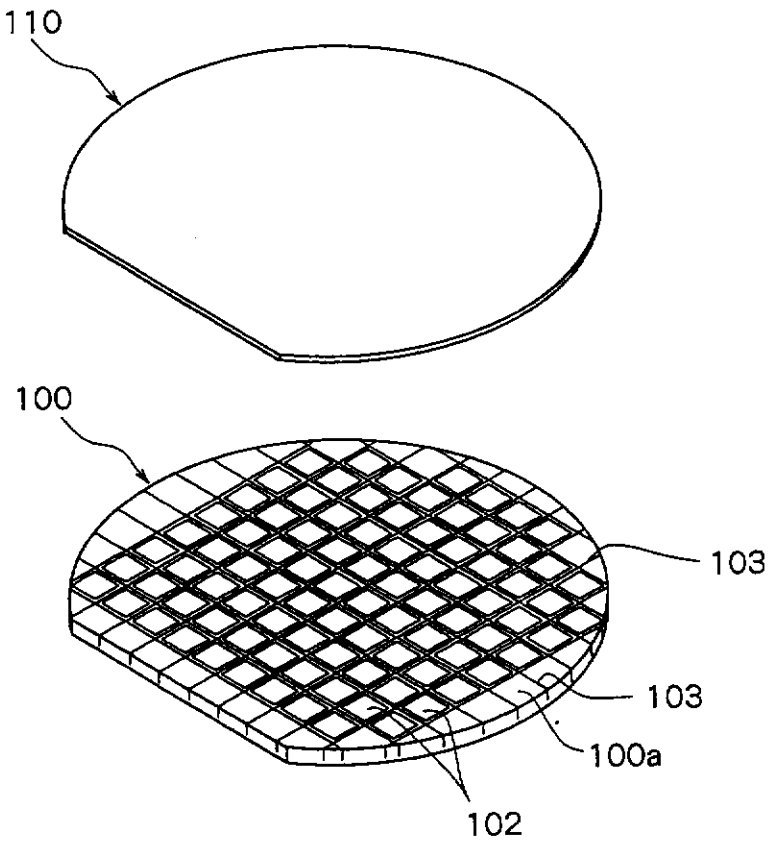

Fig. 7

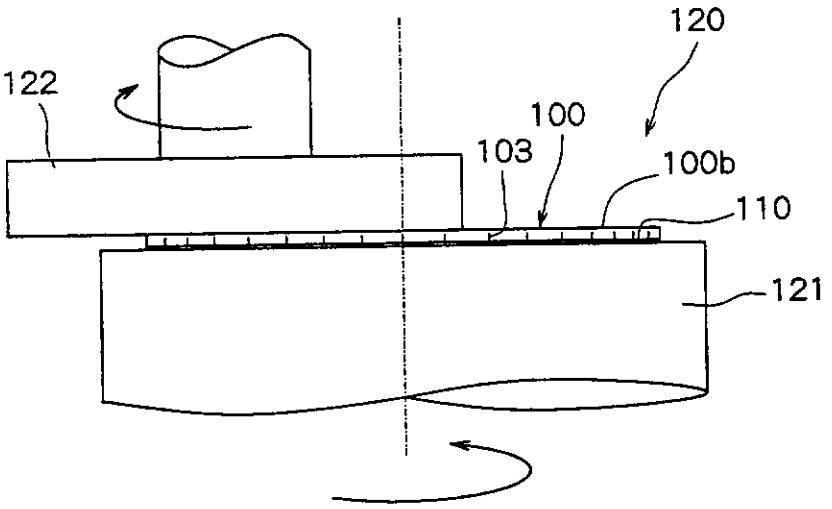

Fig. 8

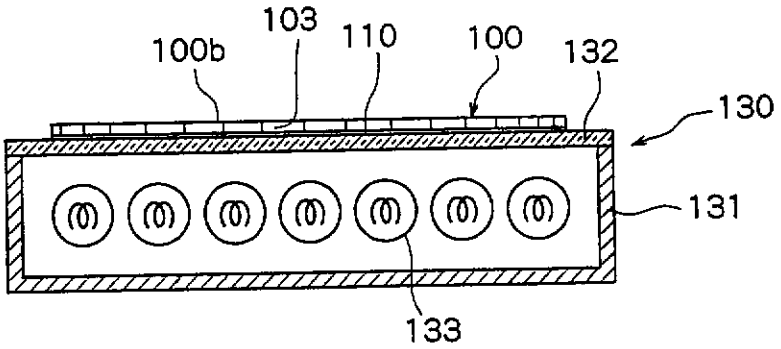

Fig. 9

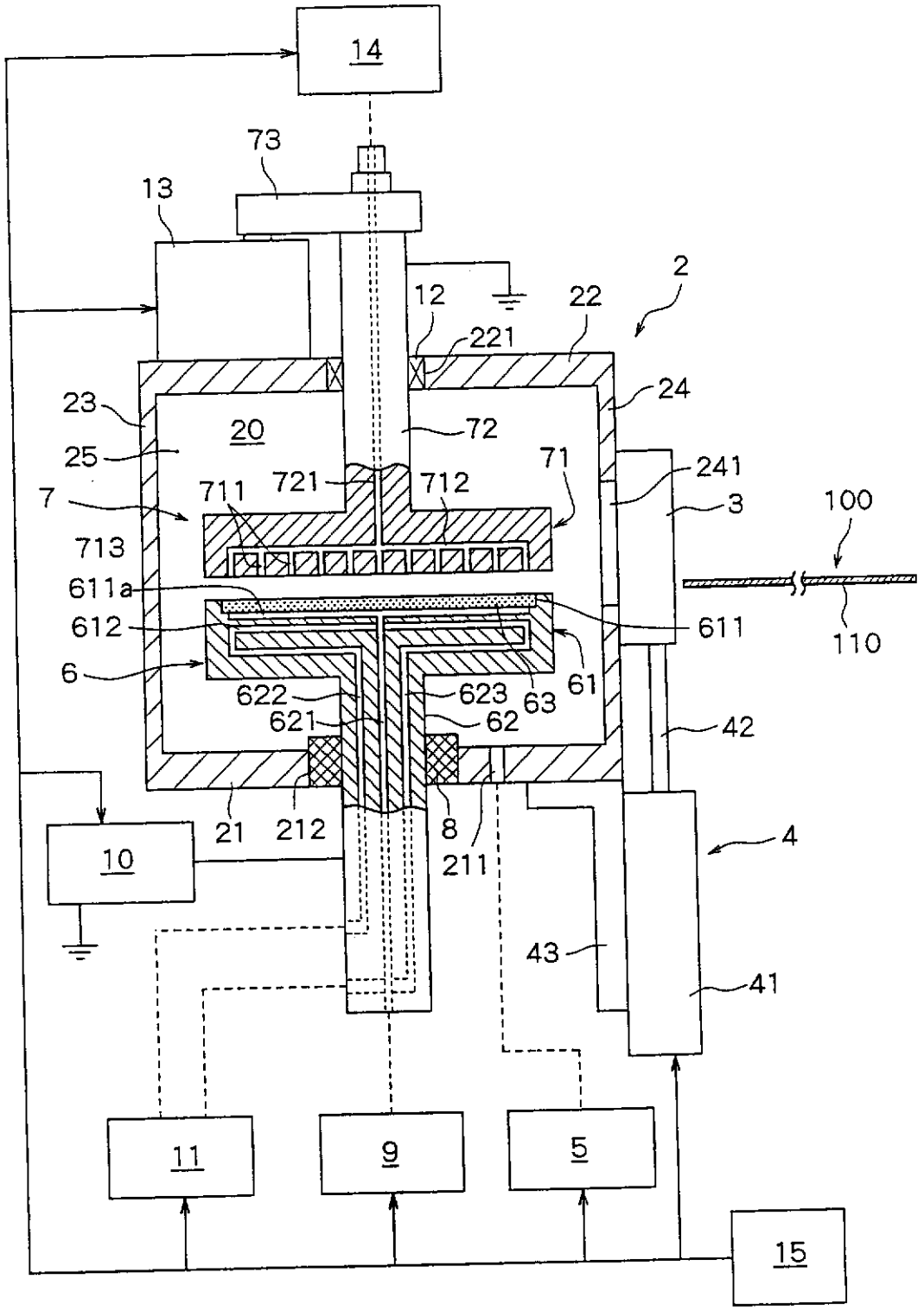
14
73
13
12
22
2
221
24
23
20
72
25
71
241
7
711
721
712
3
100
713
611a
611
612
110
6
622
623
63
61
621
62
42
21
212
8
211
4
10
43
41
11
9
5
15

Fig. 10

