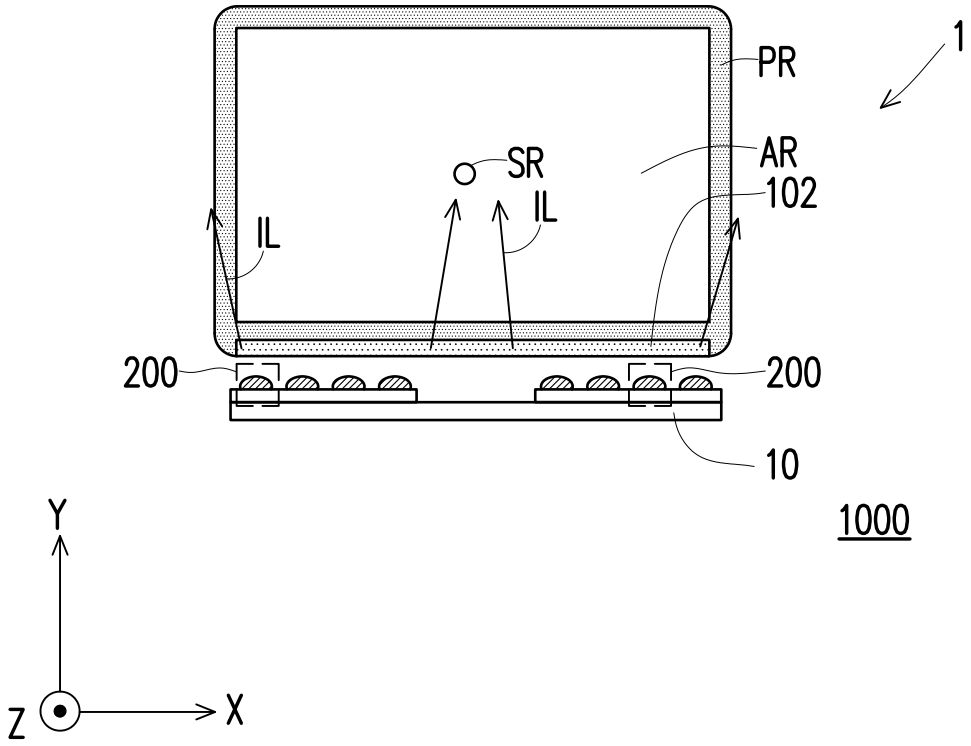

FIG. 1

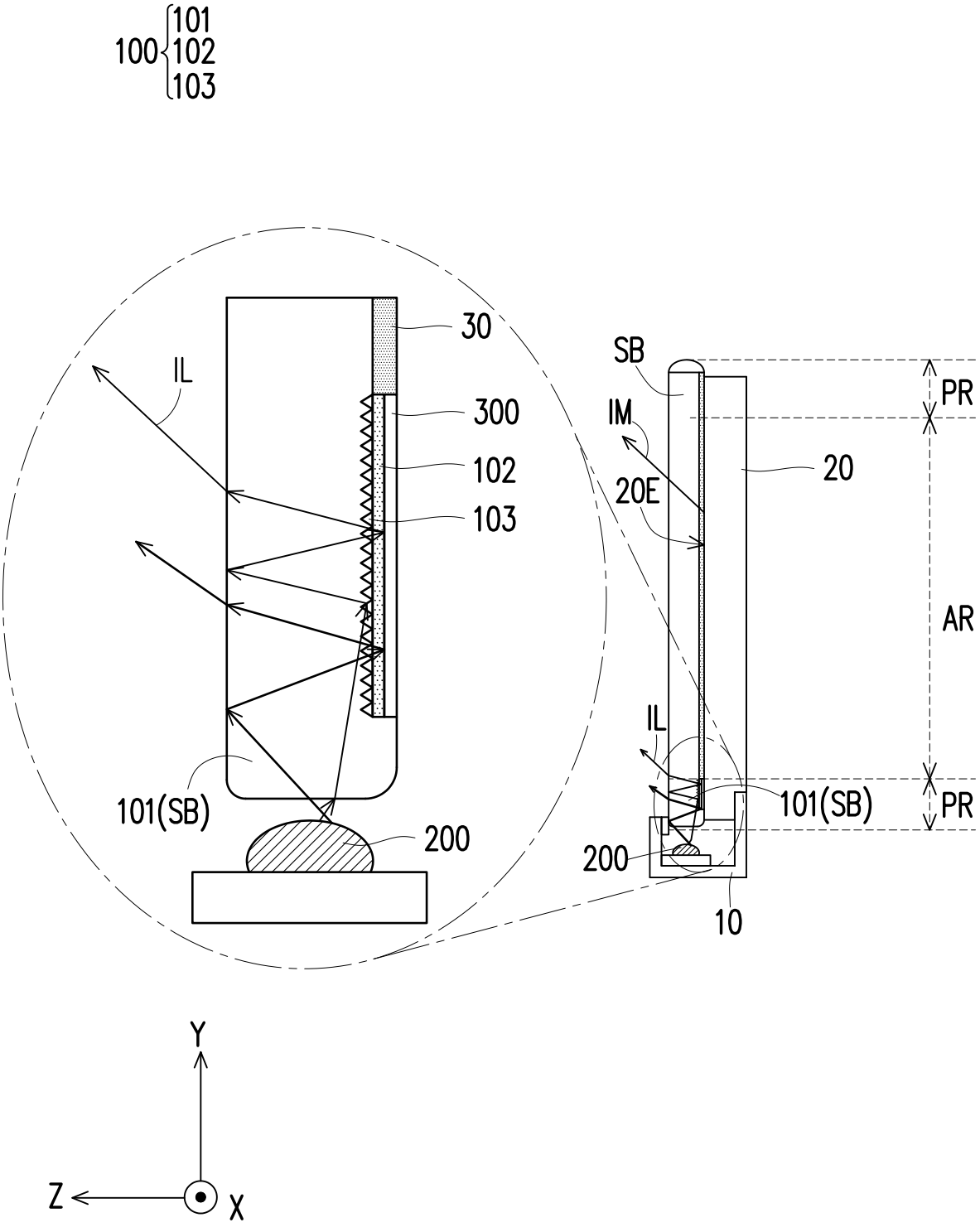
100
101
102
103
30
IL
300
102
103
101(SB)
200
SB
IM
20E
20
PR
AR
IL
101(SB)
PR
200
10
Y
Z
X

FIG. 2

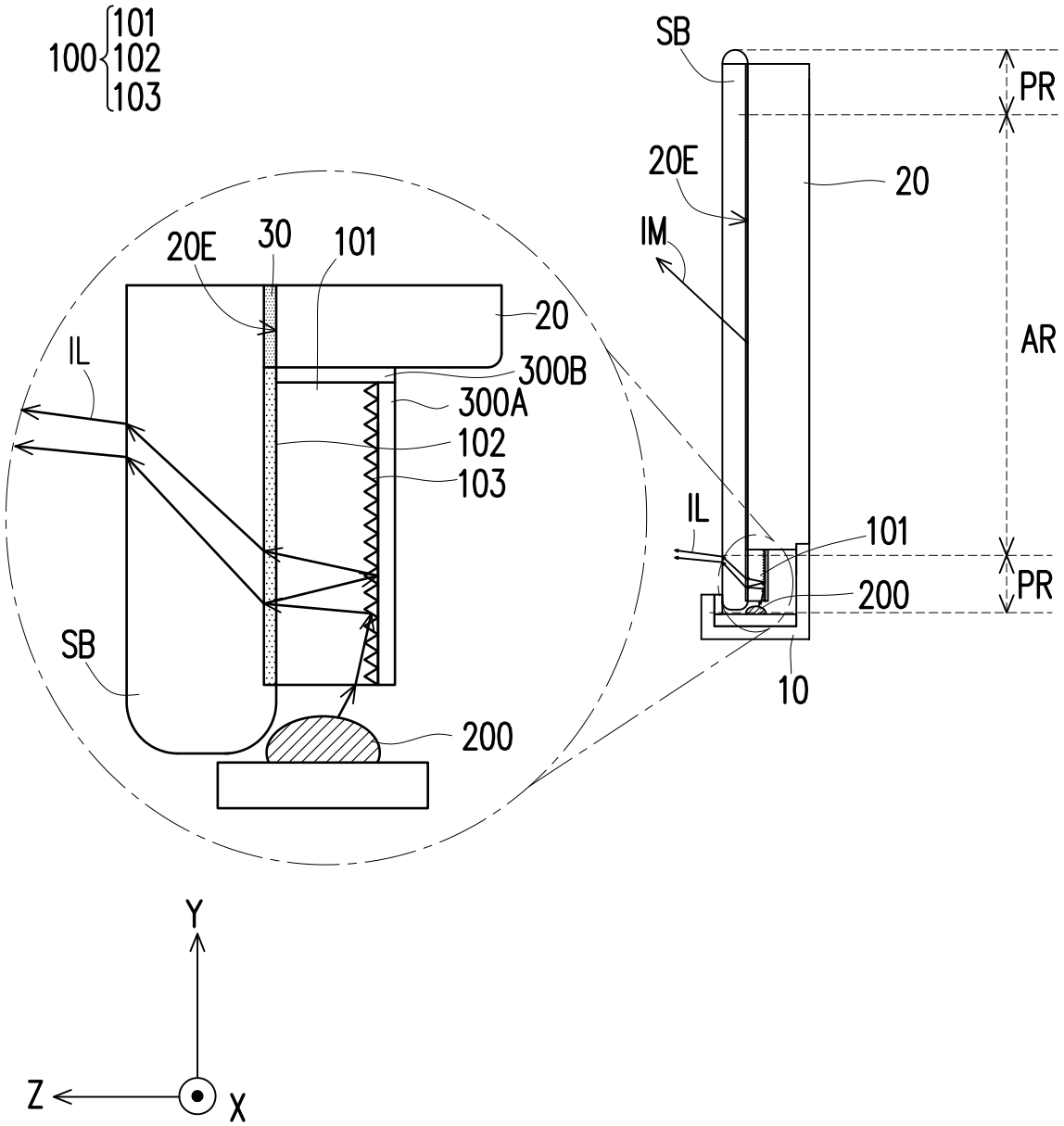
100
101
102
103
20E
30
101
20
IL
300B
300A
102
103
SB
200
SB
PR
20E
20
IM
AR
IL
101
200
PR
10
Y
Z
X

FIG. 3

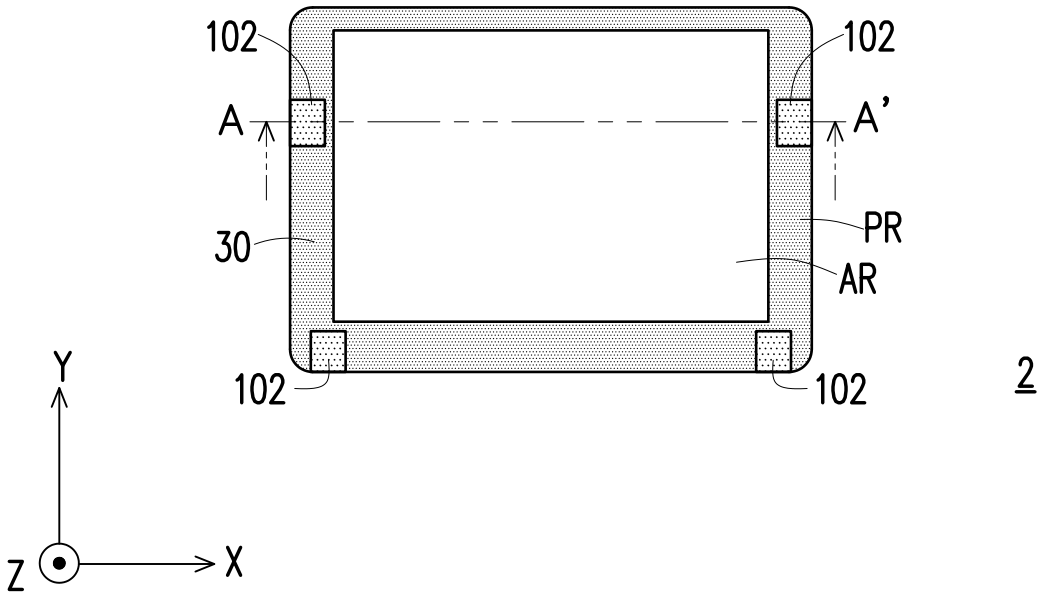

FIG. 4A

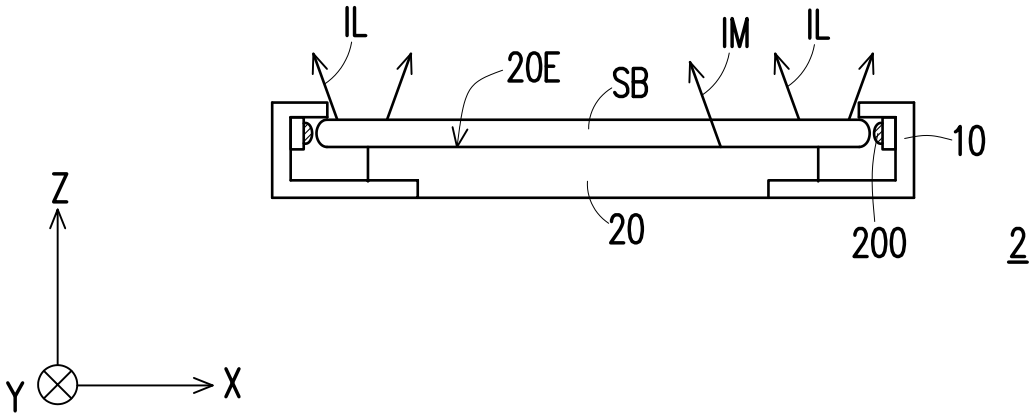

FIG. 4B

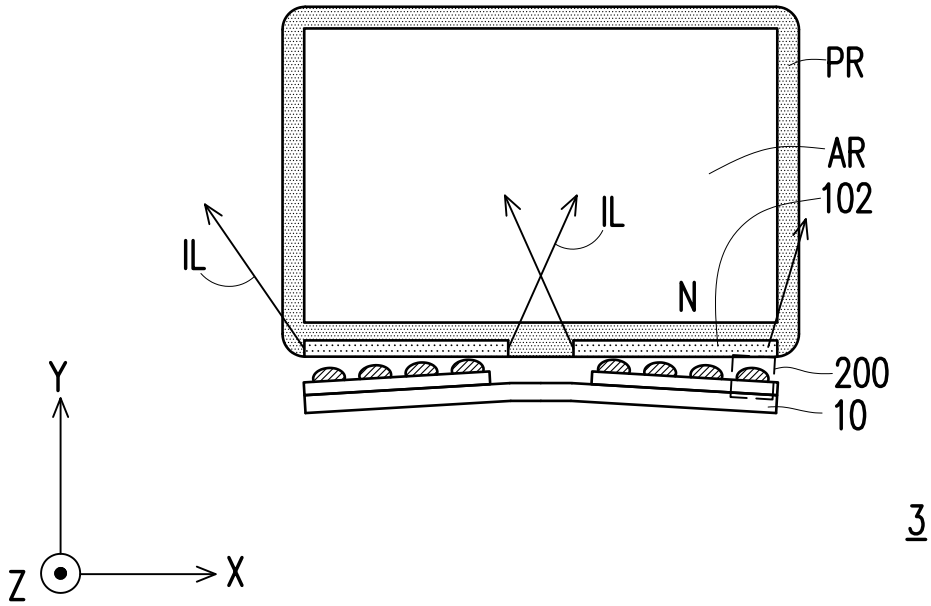

FIG. 5