FIG.1

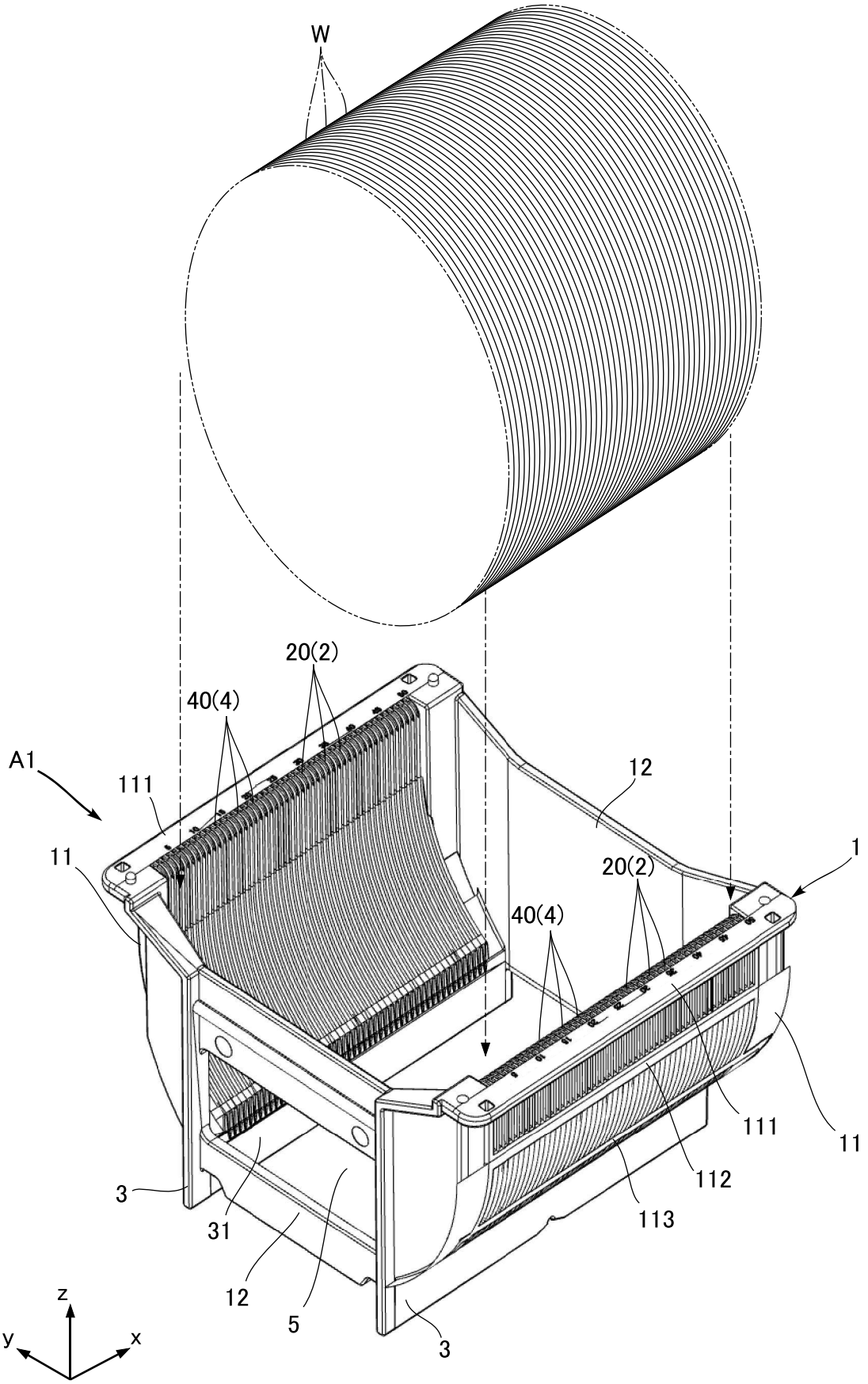

FIG.2

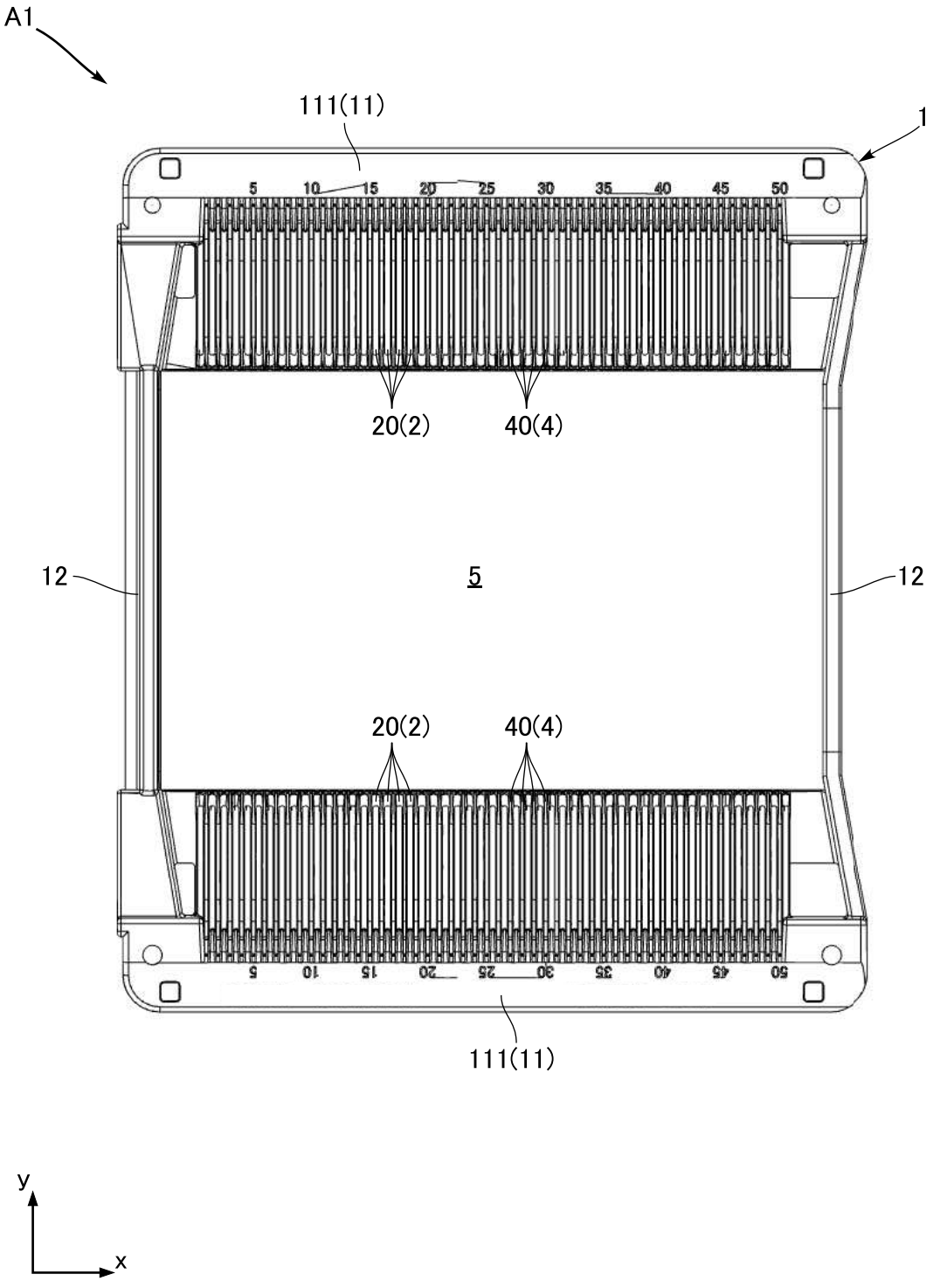
A1
111(11)
1
5 10 15 20 25 30 35 40 45 50
20(2)
40(4)
12
5
12
20(2)
40(4)
50 45 40 35 30 25 20 15 10 5
111(11)
y
x

FIG.3

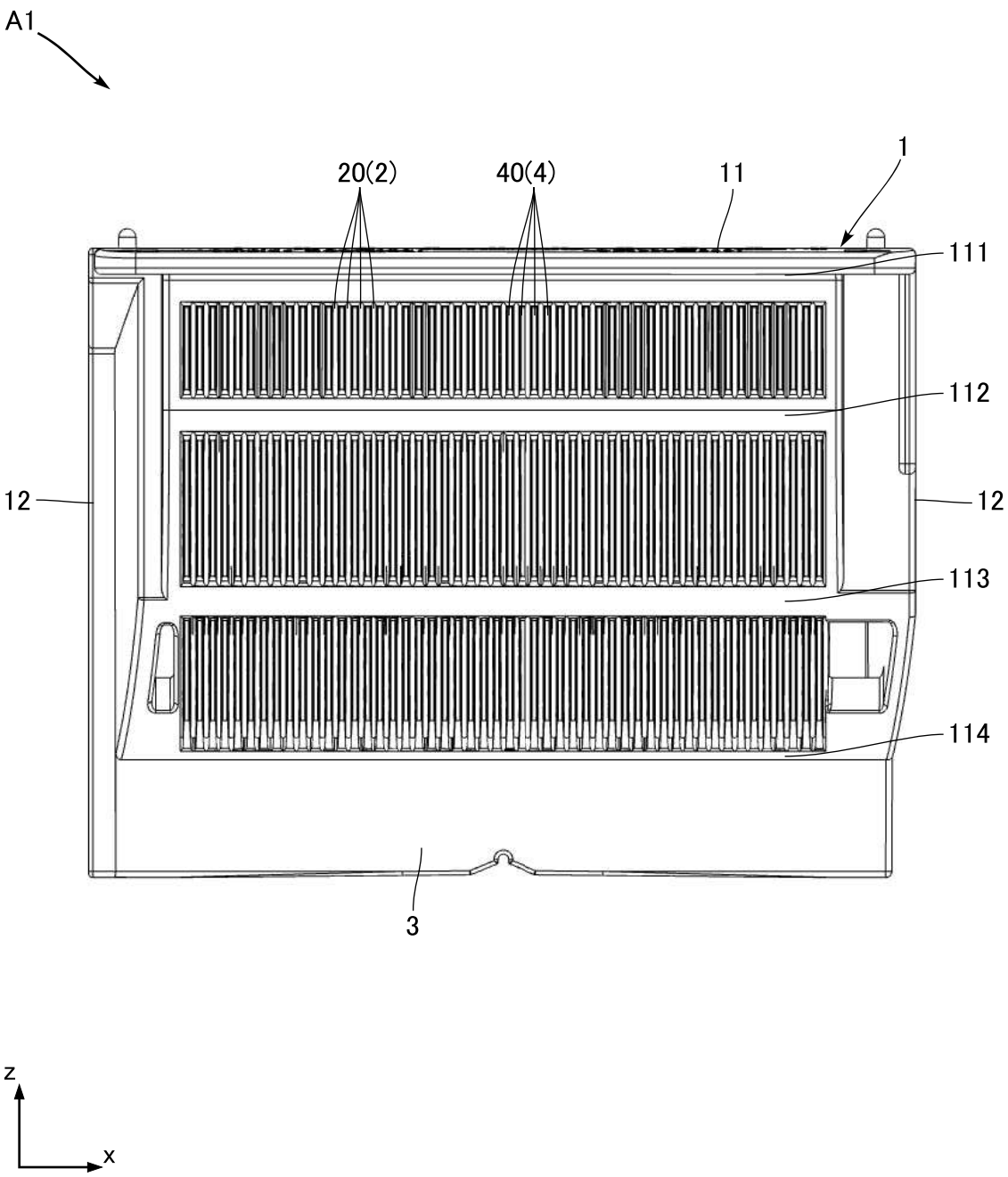

FIG.4

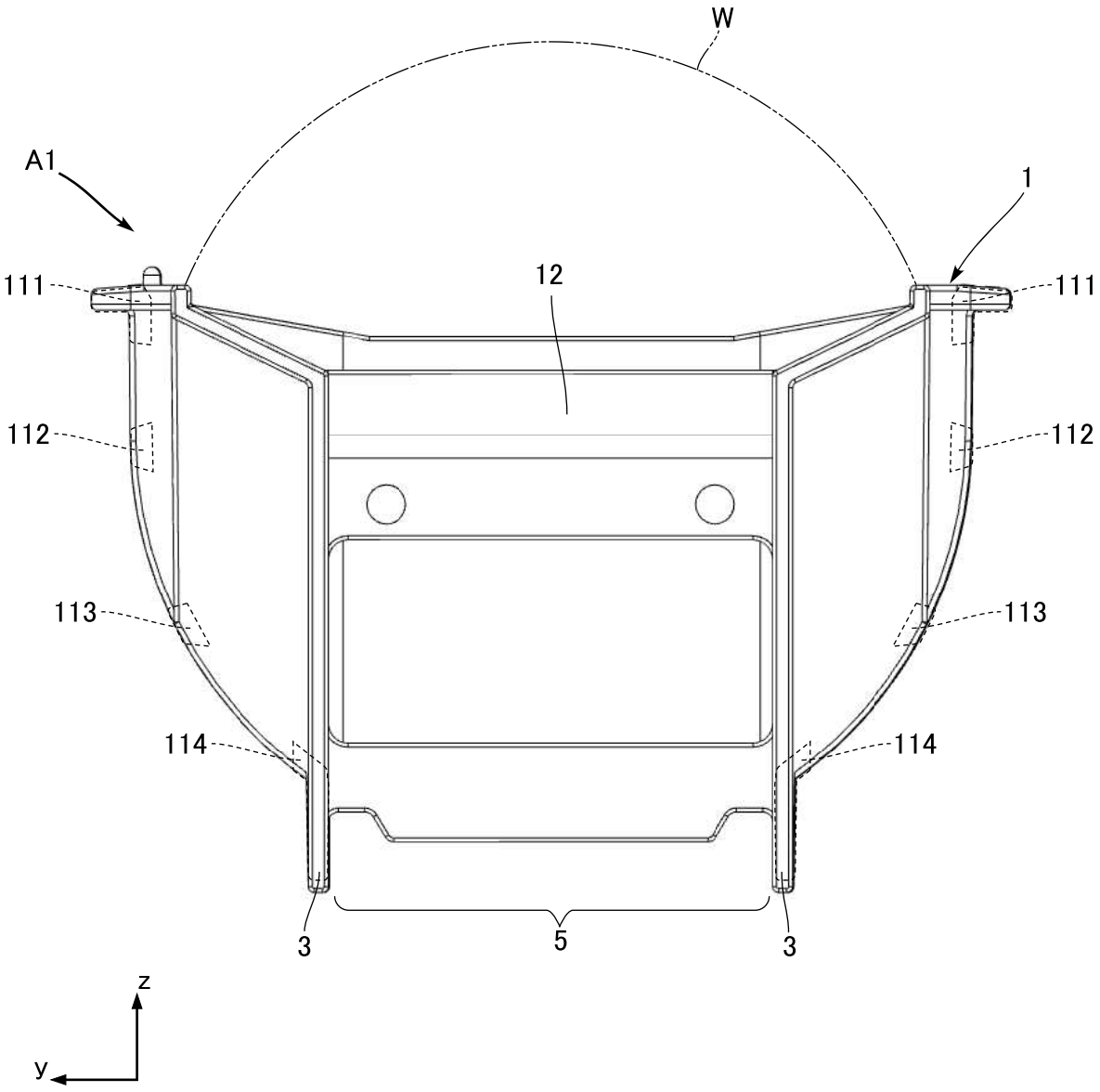

FIG.5

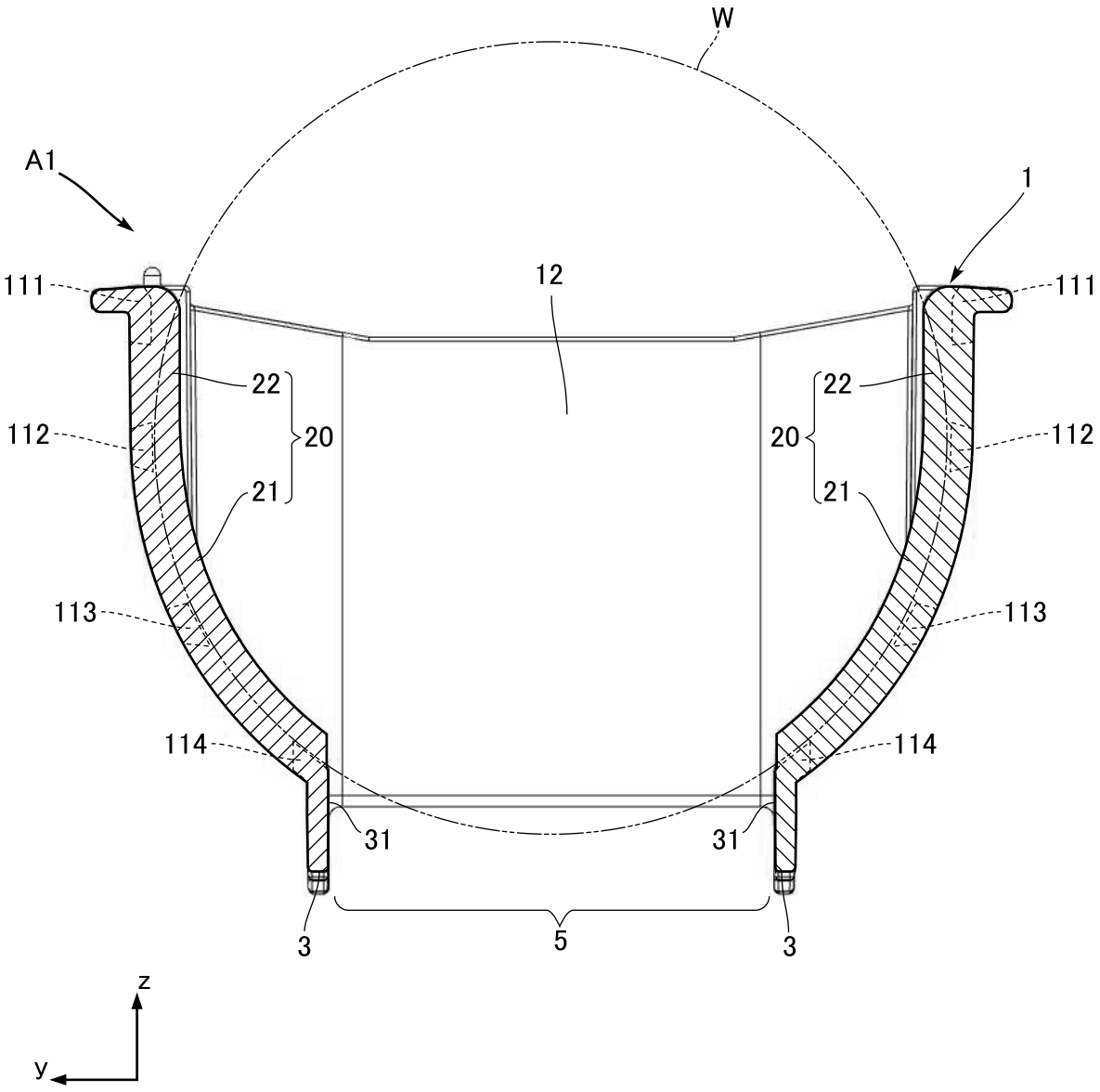
W
A1
1
111
111
12
22
20
22
20
112
112
21
21
113
113
114
114
31
31
3
5
3
z
y

FIG.6

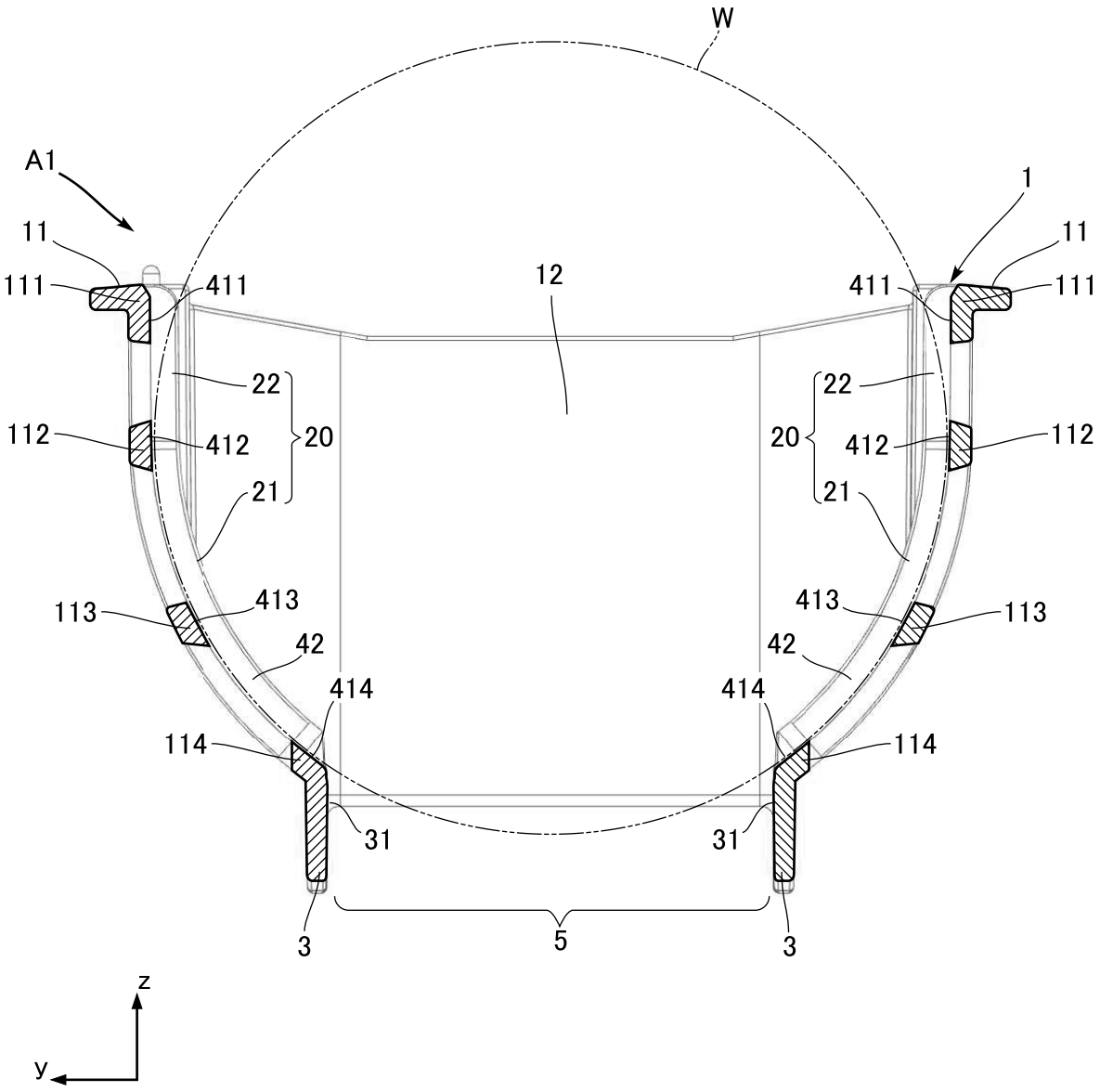
W
A1
1
11
11
111
411
12
411
111
22
22
112
412
20
20
412
112
21
21
113
413
413
113
42
42
414
414
114
114
31
31
3
5
3
z
y

FIG.7

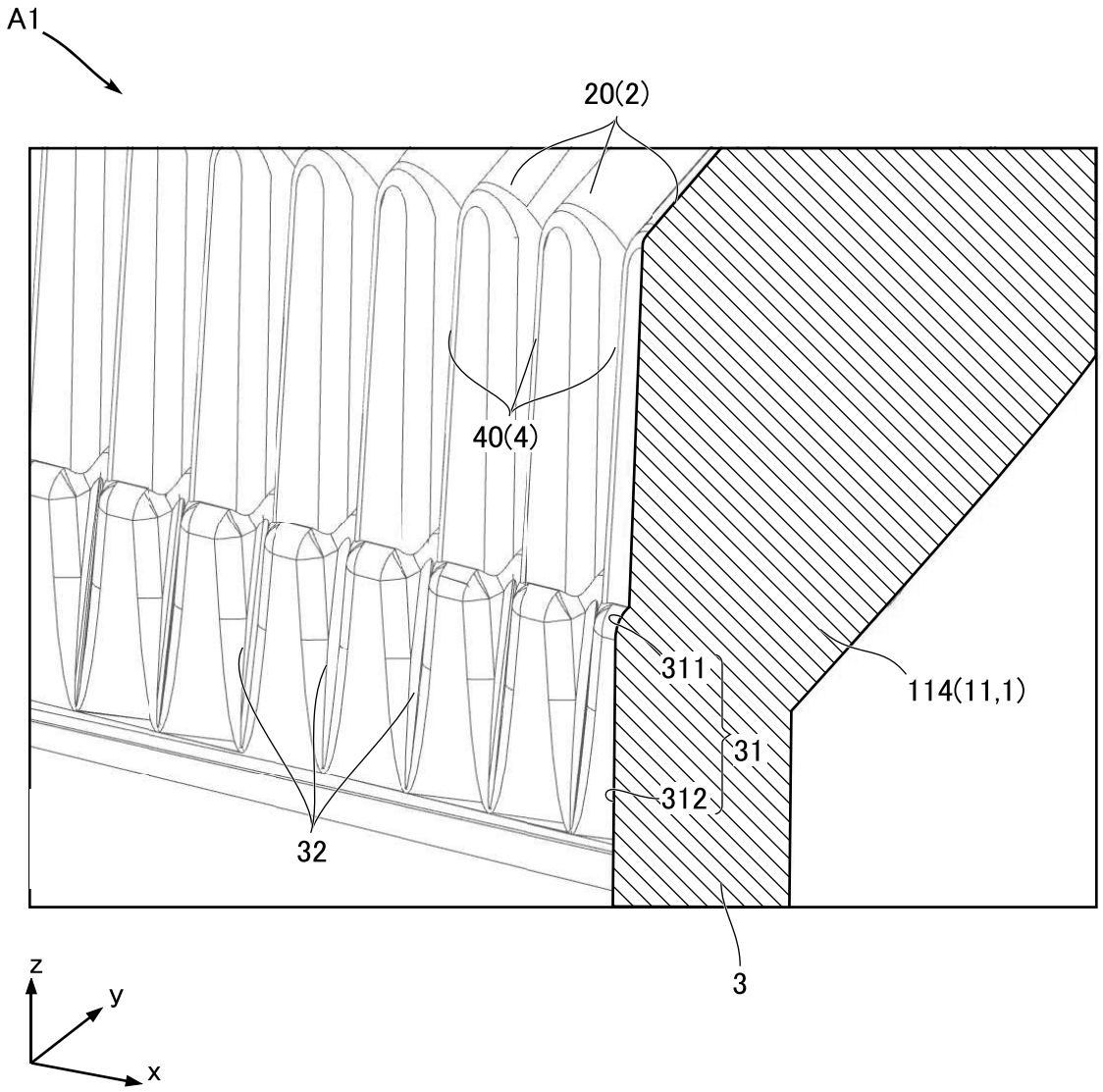

FIG.8

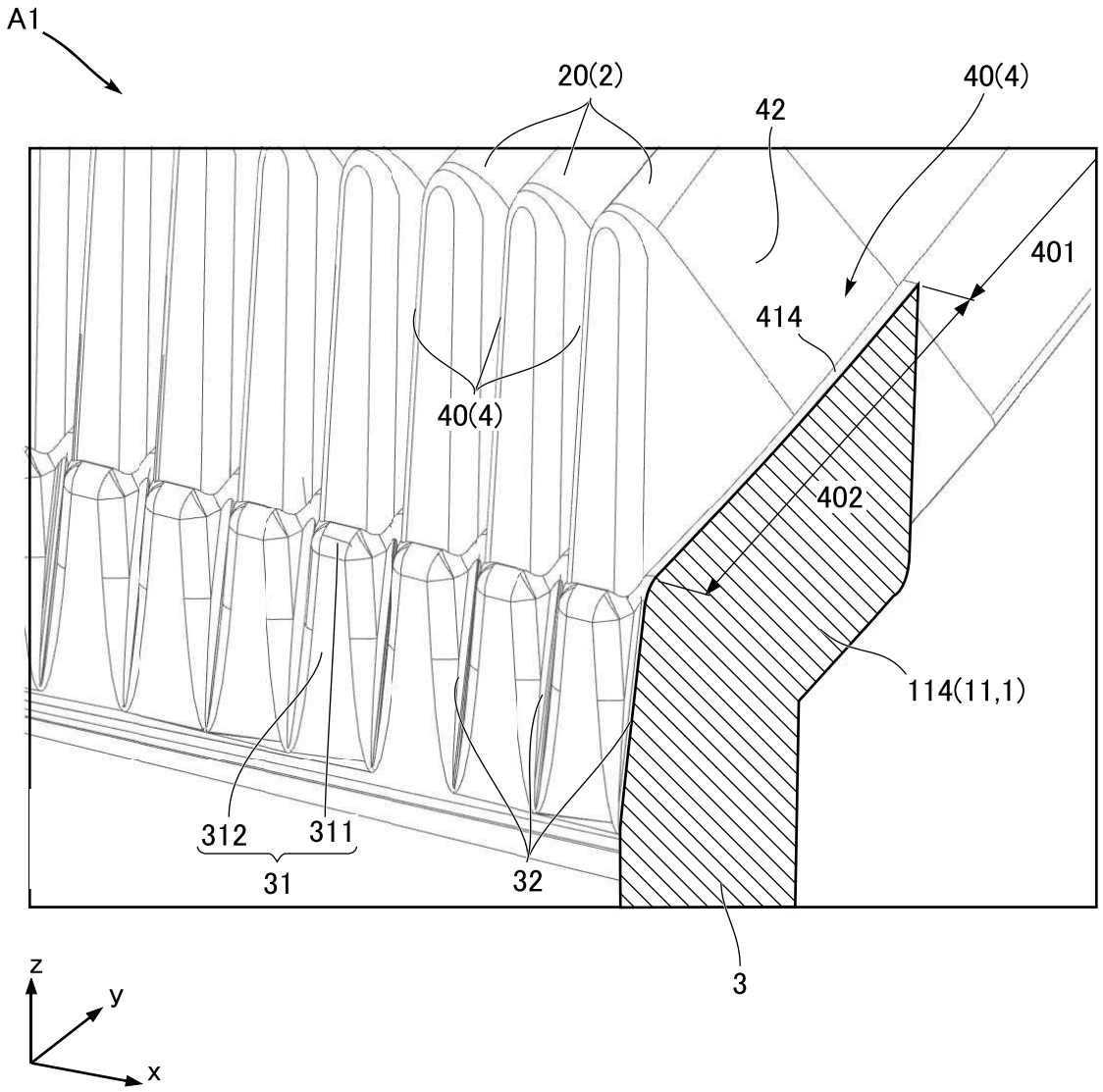

FIG.9

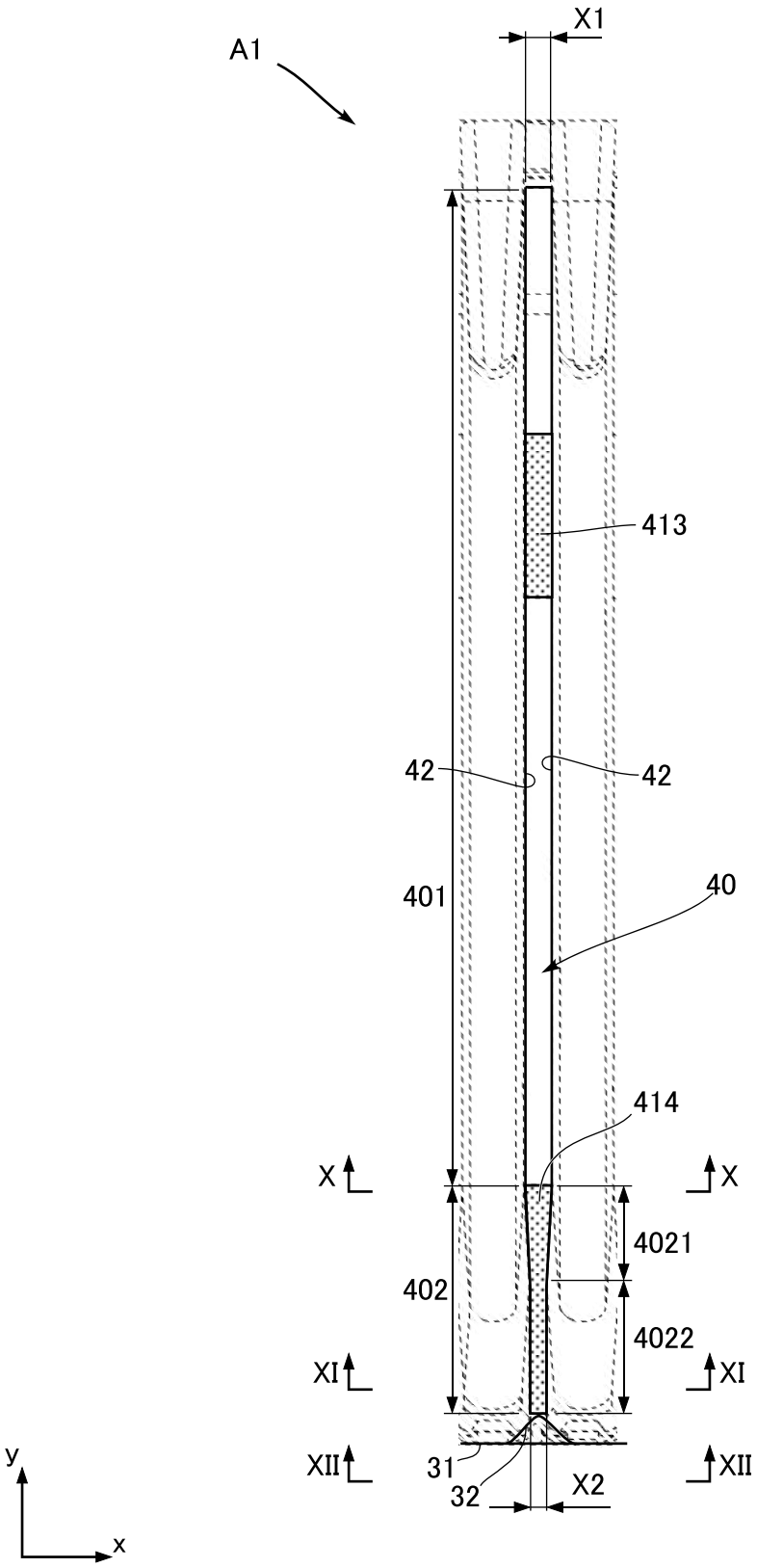
A1
X1
413
42
42
401
40
414
X
X
4021
402
4022
XI
XI
XII
XII
31
32
X2
y
x

FIG.10

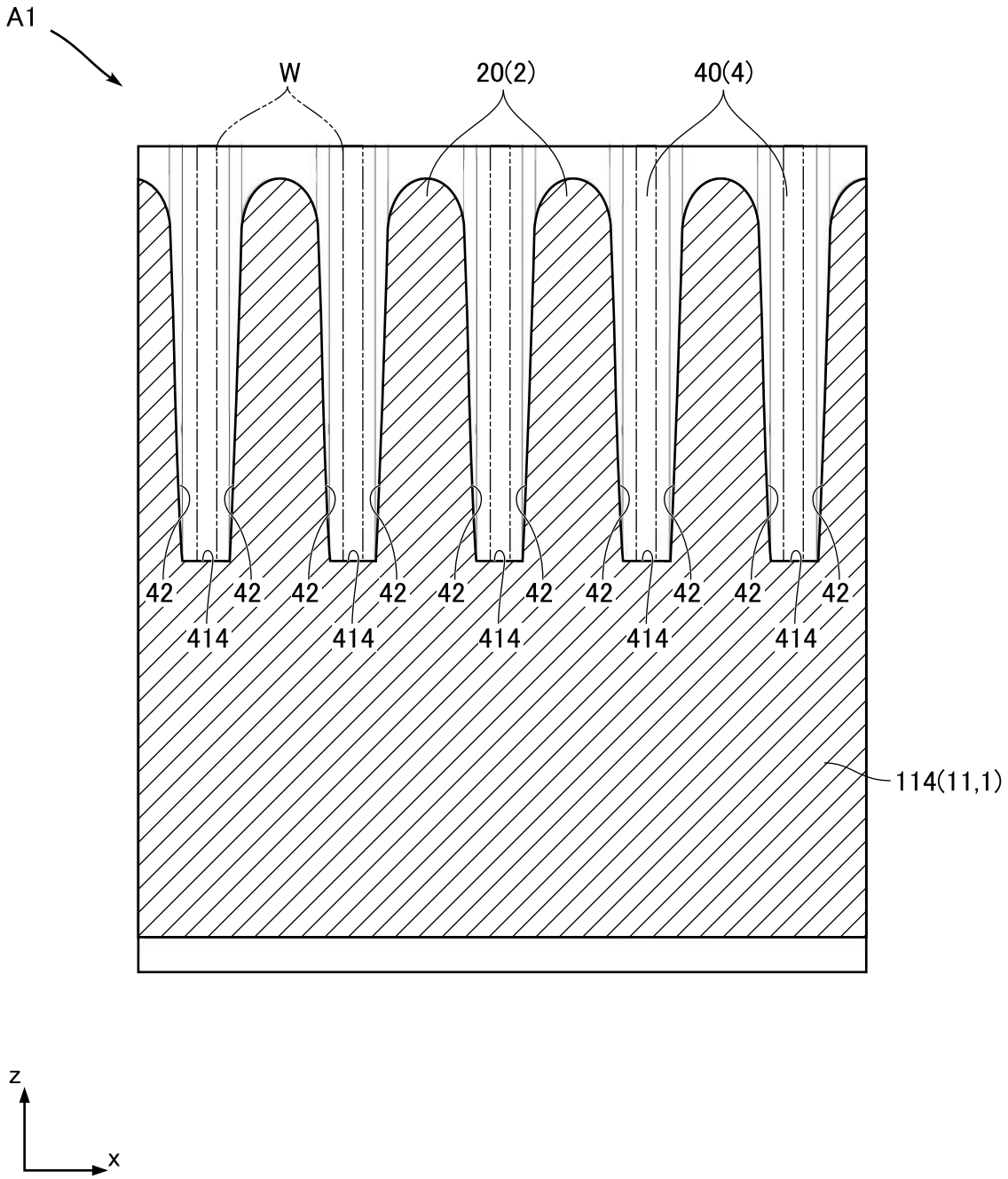

FIG.11

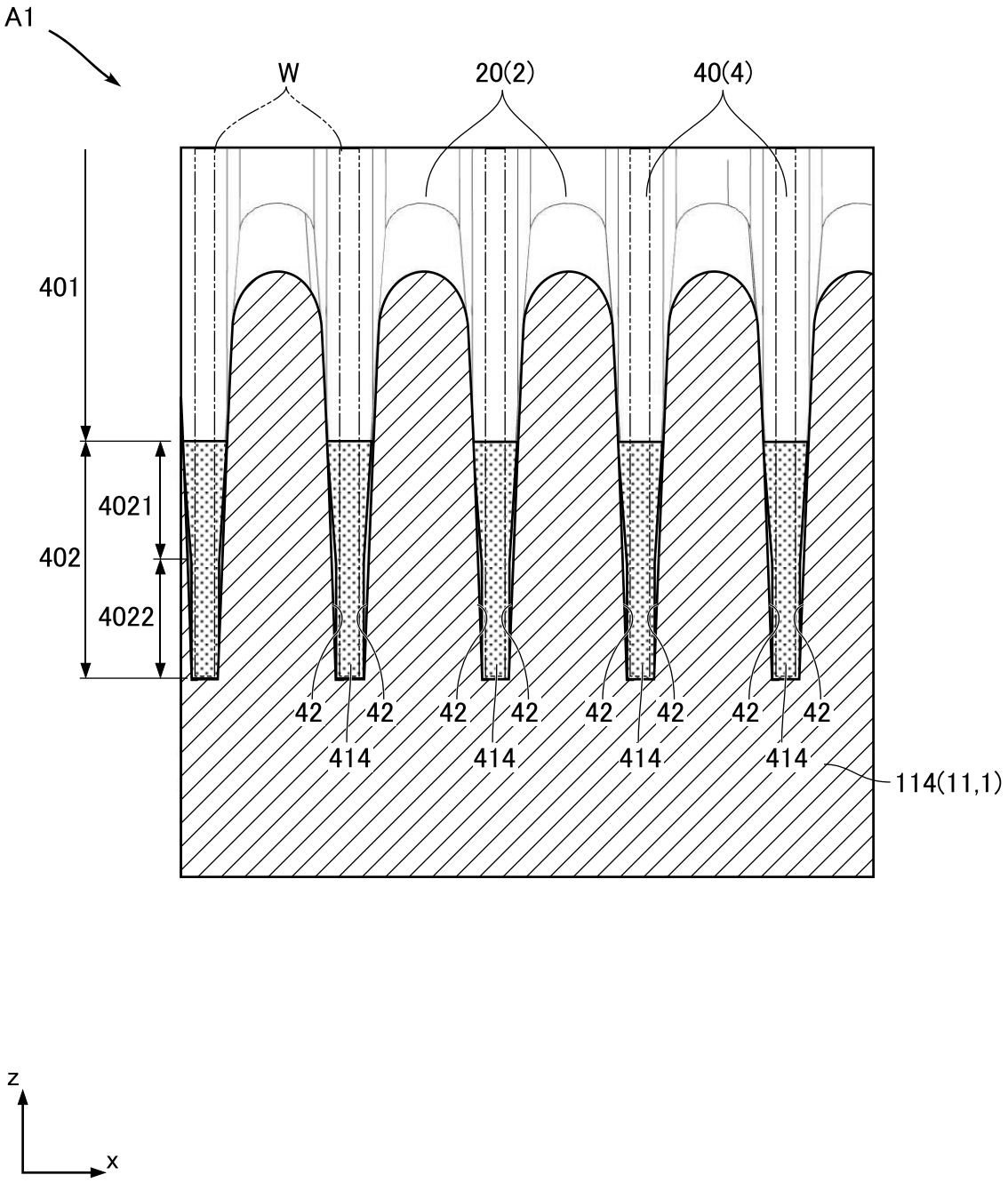

FIG.12

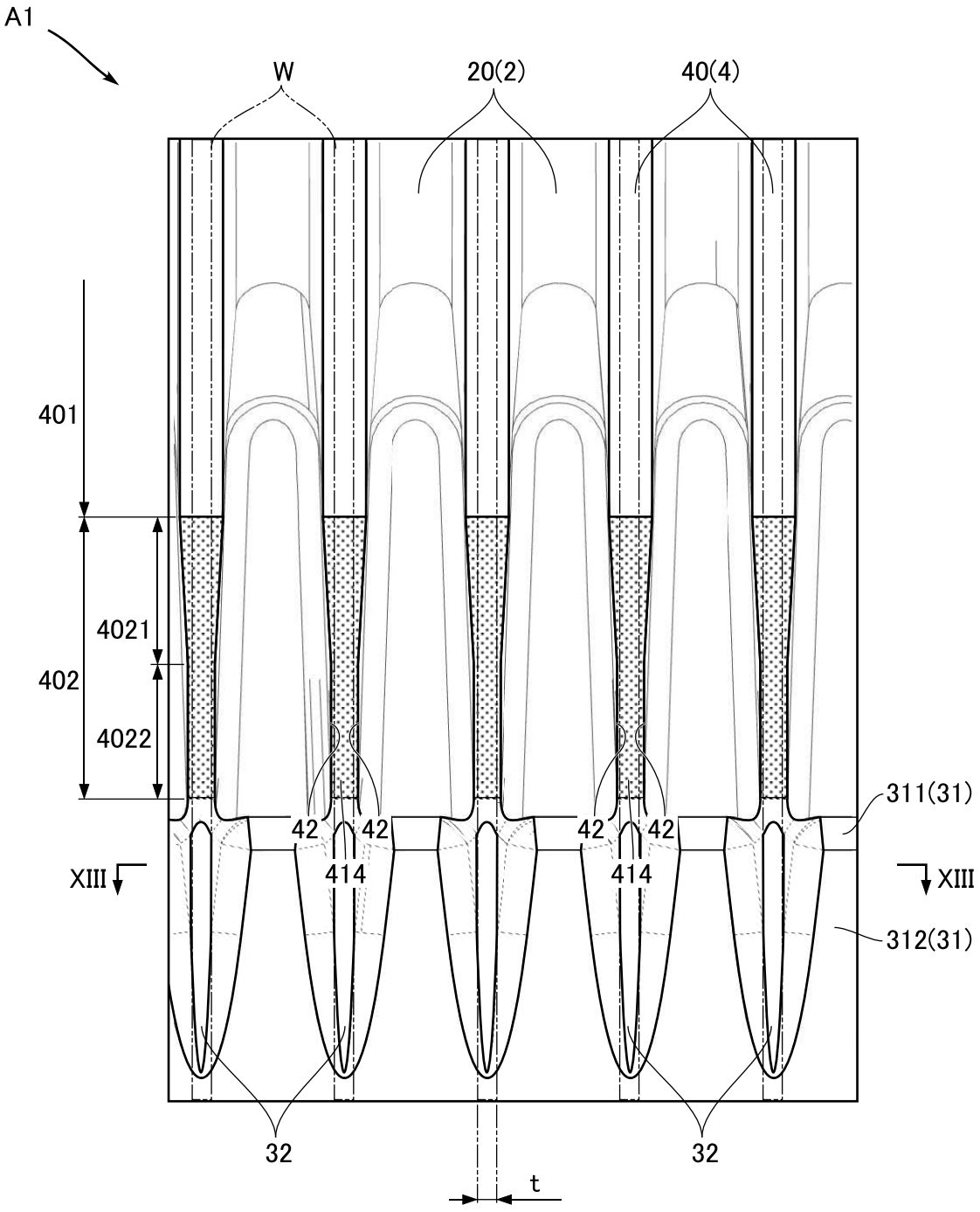
A1
W
20(2)
40(4)
401
402
4021
4022
42
42
42
42
414
414
311(31)
312(31)
XIII
XIII
32
32
t

FIG.13

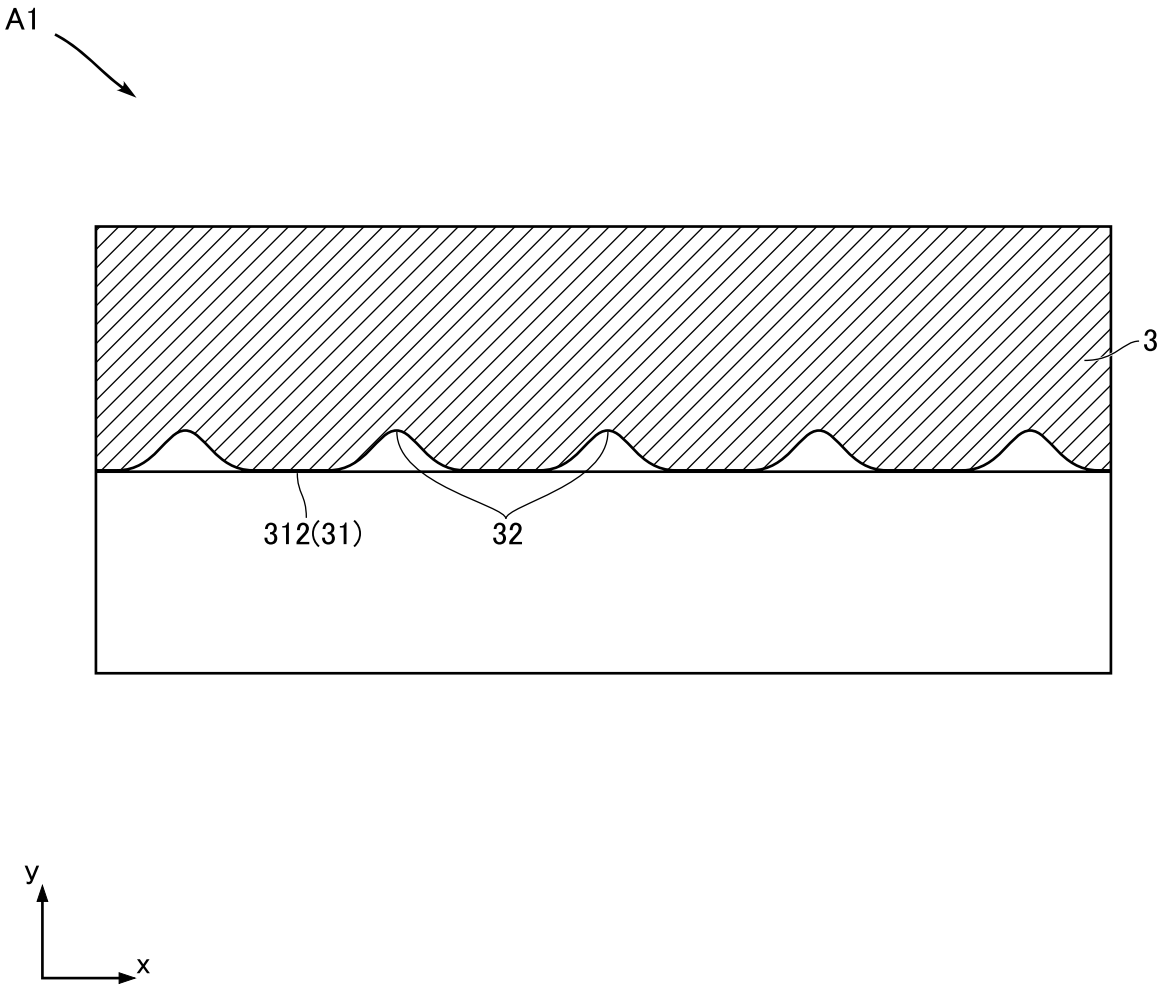

FIG.14

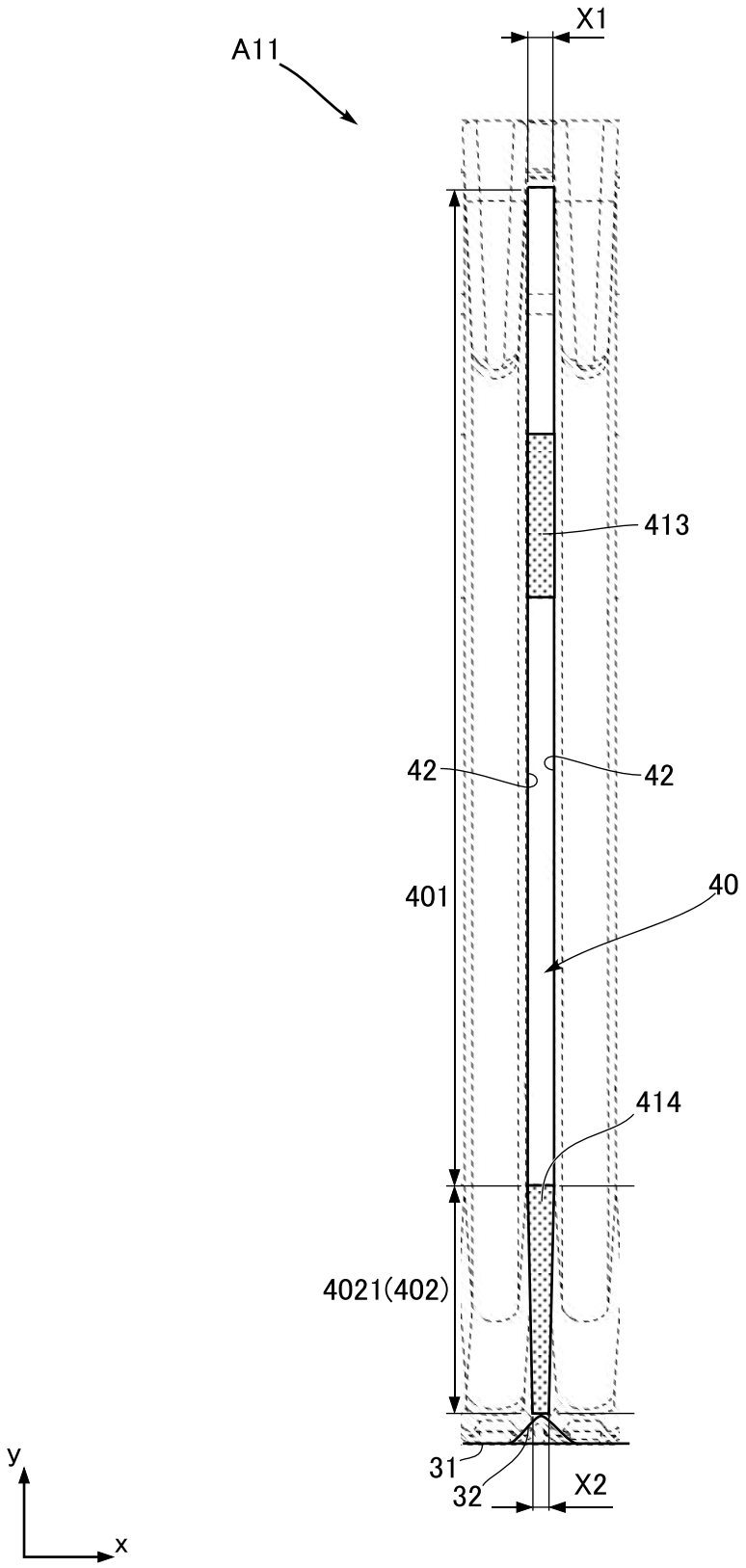

FIG.15

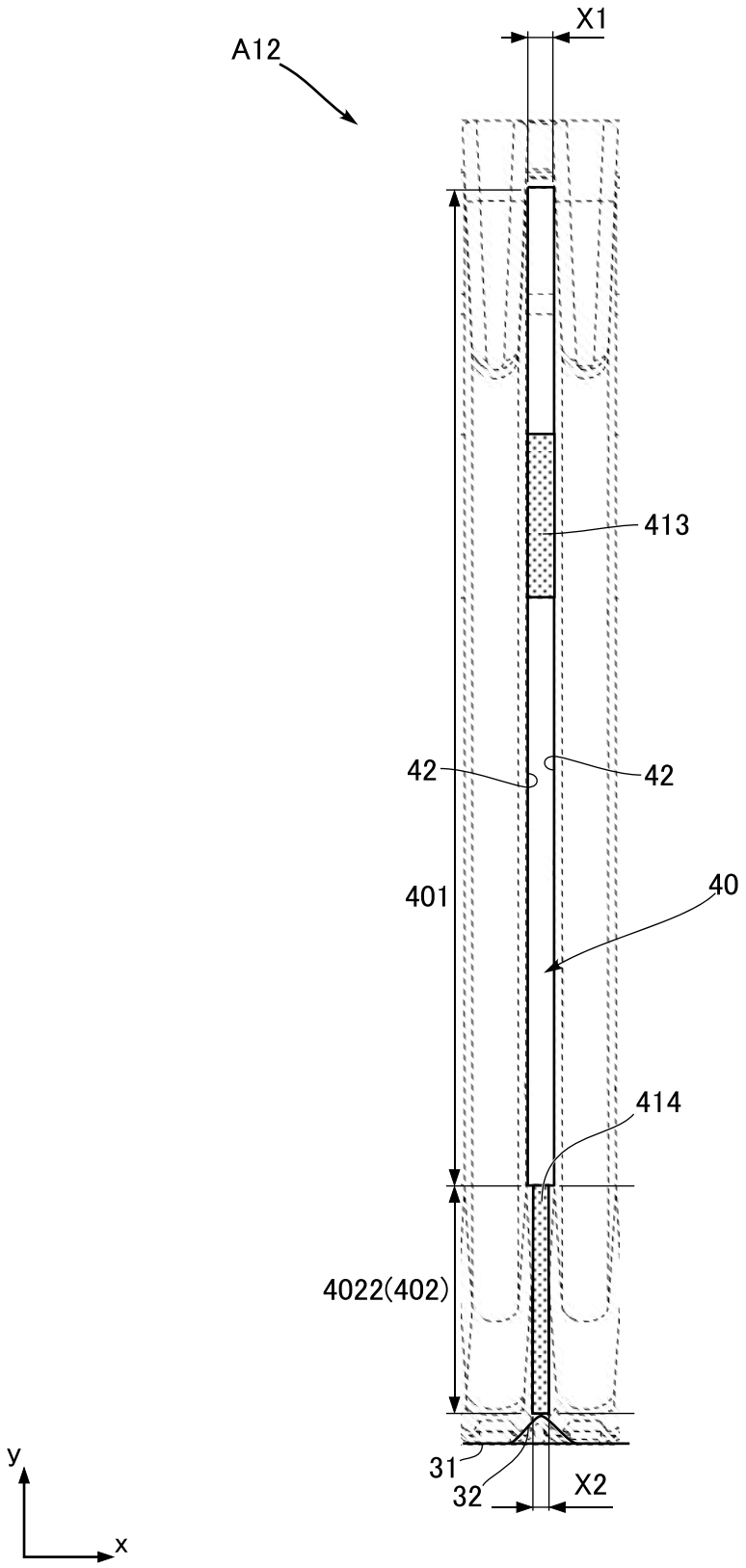

FIG.16

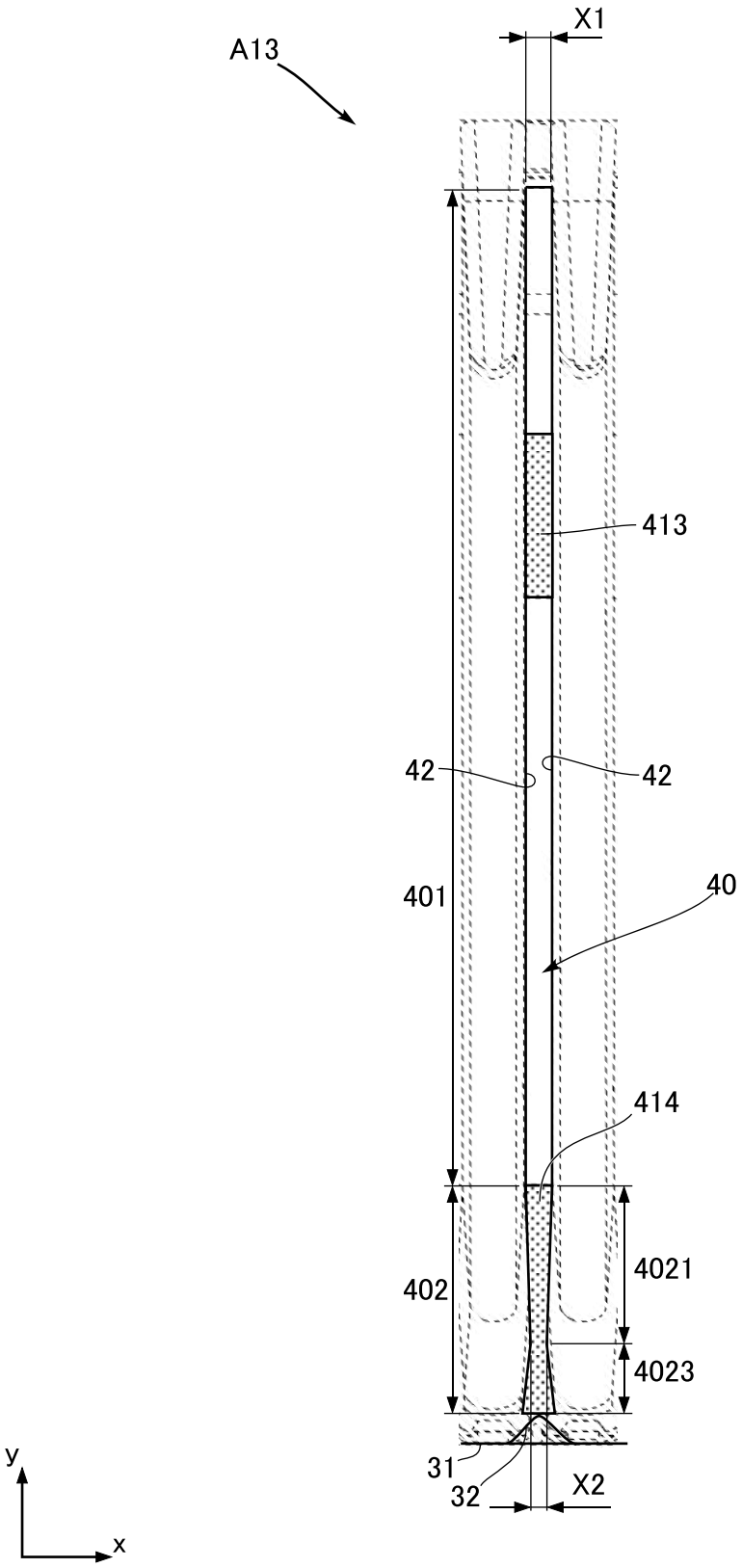

FIG.17

