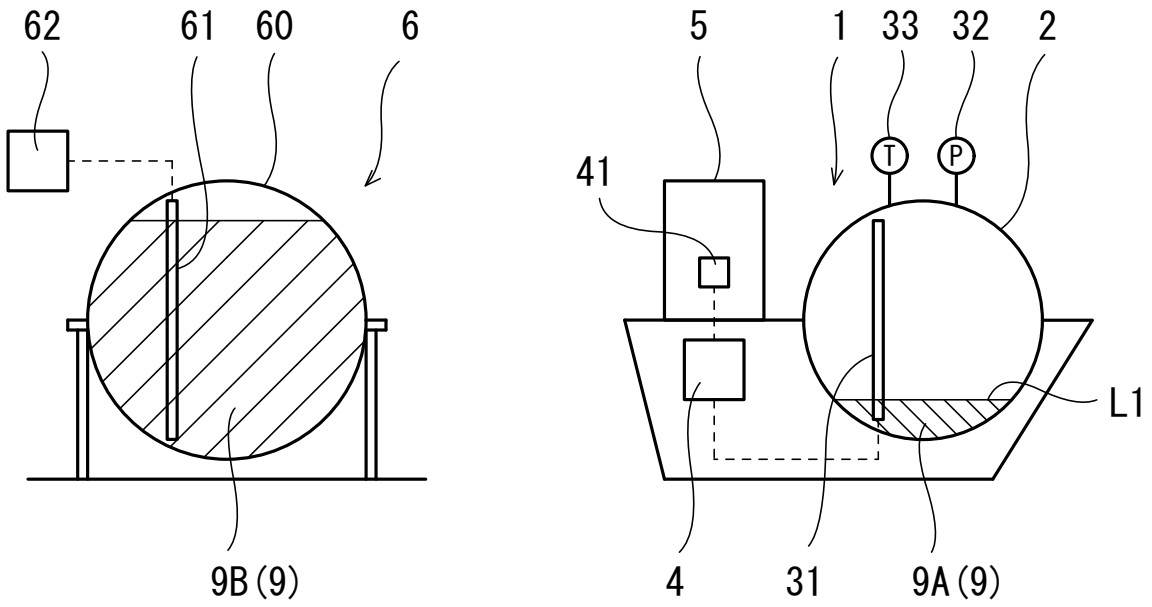
62
61
60
6
9B(9)
5
1
33
32
2
41
T
P
L1
4
31
9A(9)

FIG. 1A

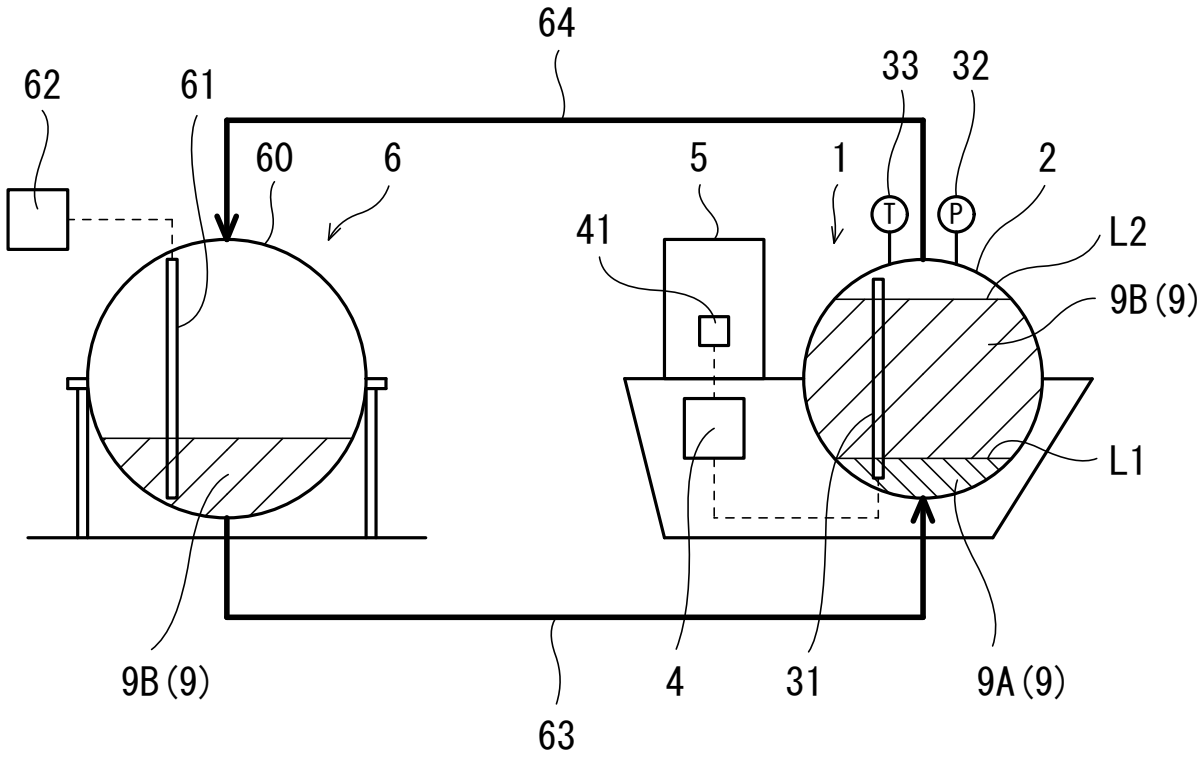
64
62
61
33
32
60
6
5
1
2
41
T
P
L2
9B(9)
L1
9B(9)
4
31
9A(9)
63

FIG. 1B

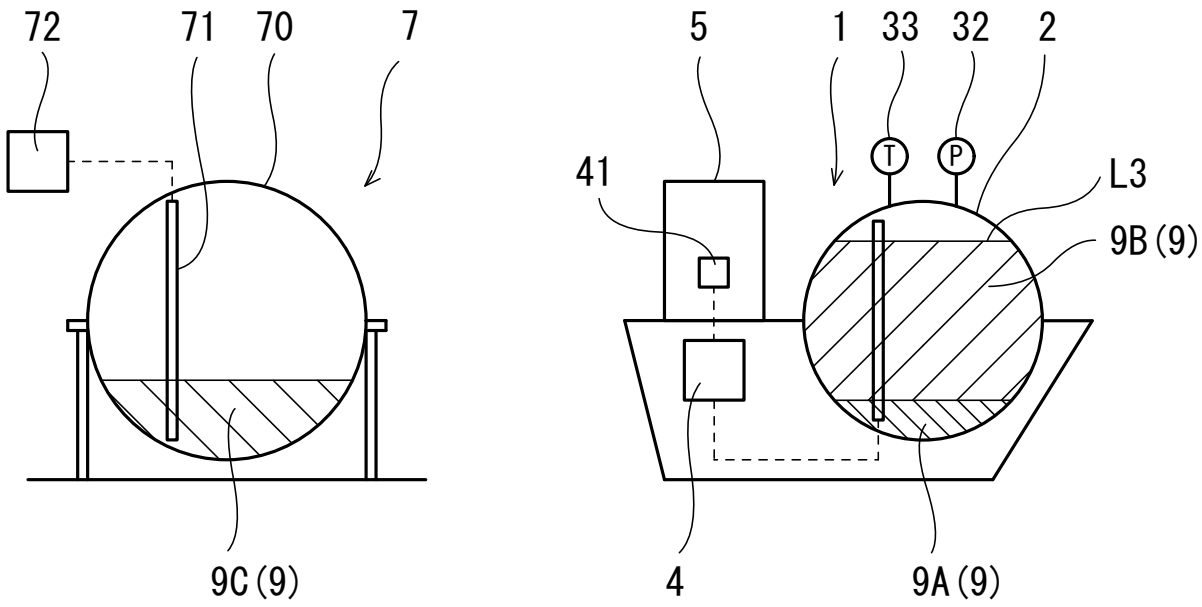
72
71
70
7
9C(9)
5
1
33
32
2
41
T
P
L3
9B(9)
4
9A(9)

FIG. 2A

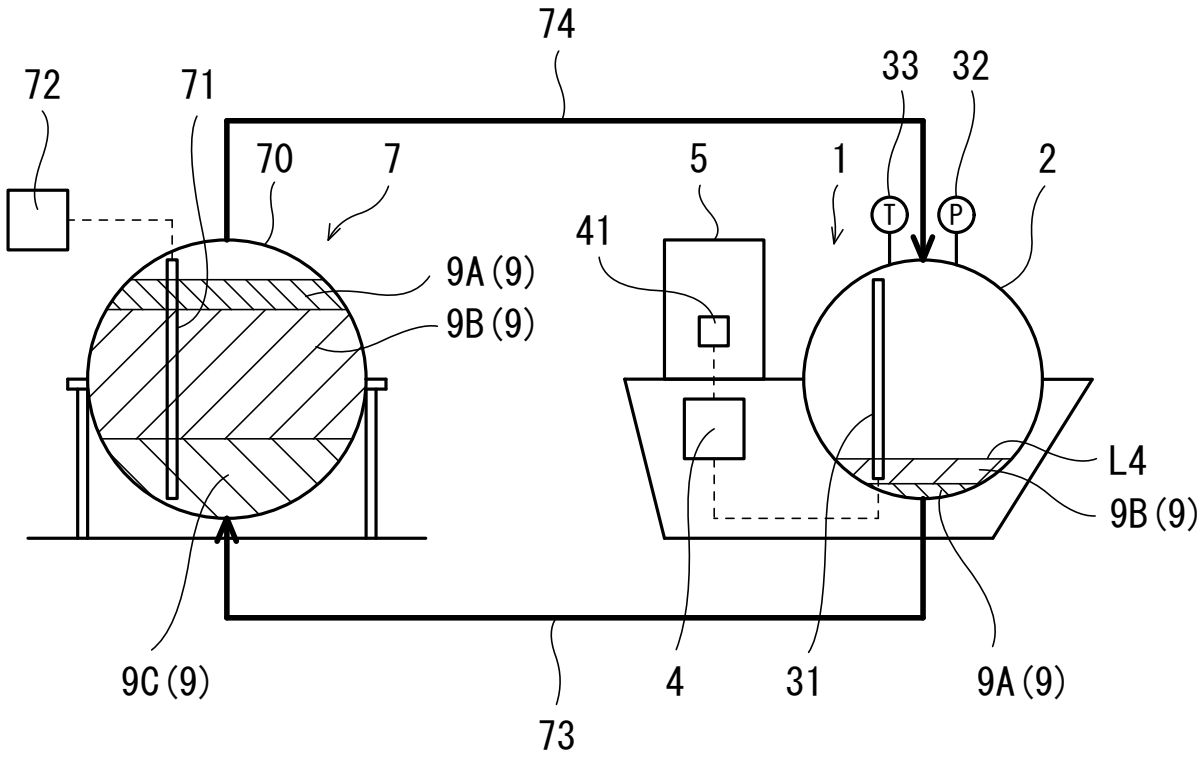
74
72
71
33
32
70
7
5
1
2
41
T
P
9A(9)
9B(9)
L4
9B(9)
9C(9)
4
31
9A(9)
73

FIG. 2B

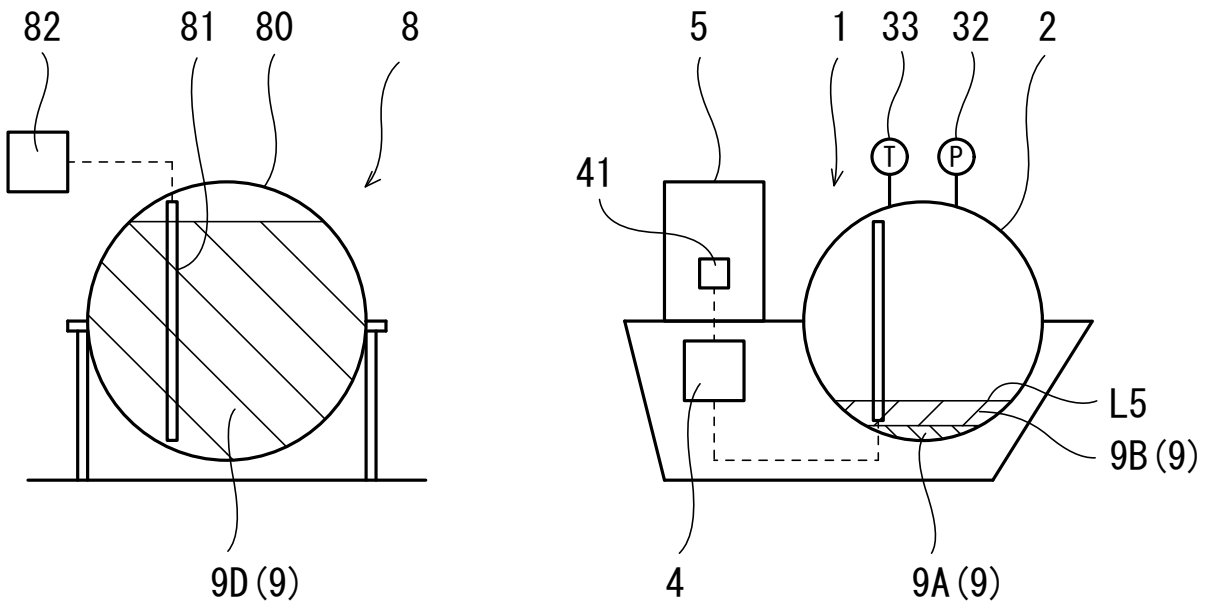
82
81
80
8
9D (9)
5
1
33
32
2
41
T
P
L5
9B (9)
4
9A (9)

FIG. 3A

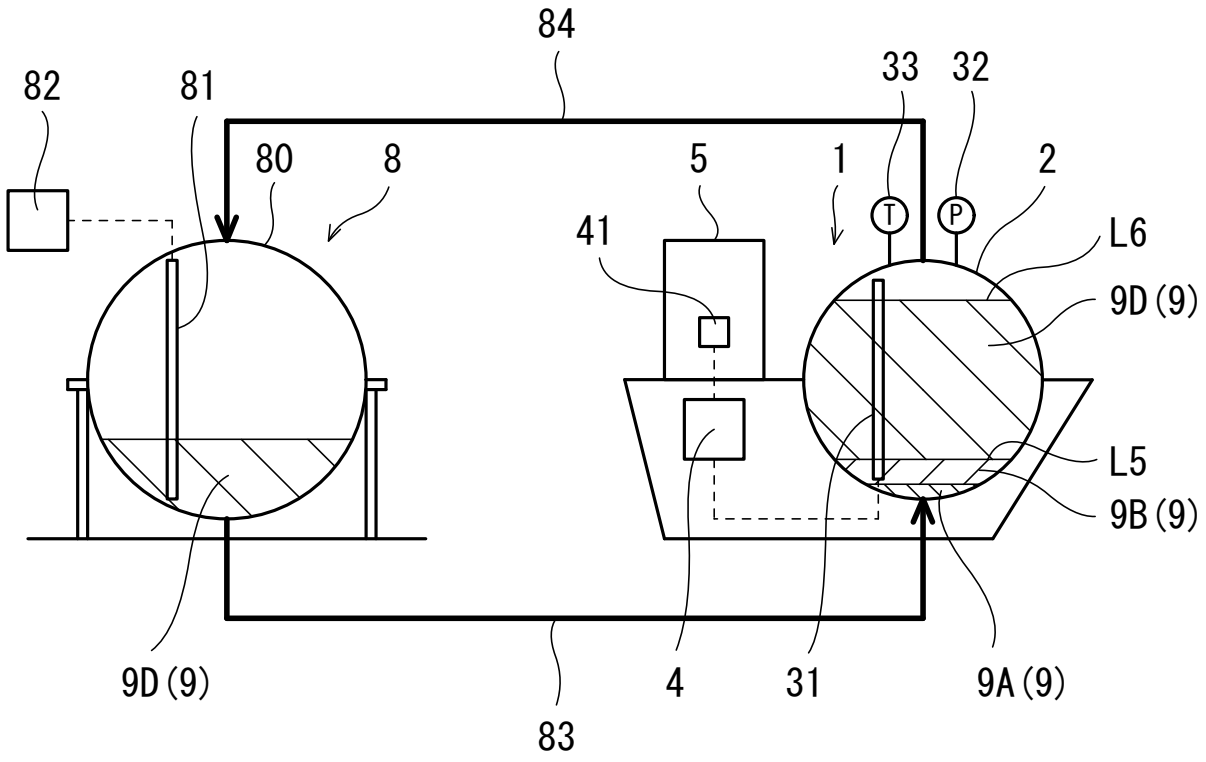
84
82
81
33
32
80
8
5
1
2
41
T
P
L6
9D (9)
L5
9B (9)
9D (9)
4
31
9A (9)
83

FIG. 3B