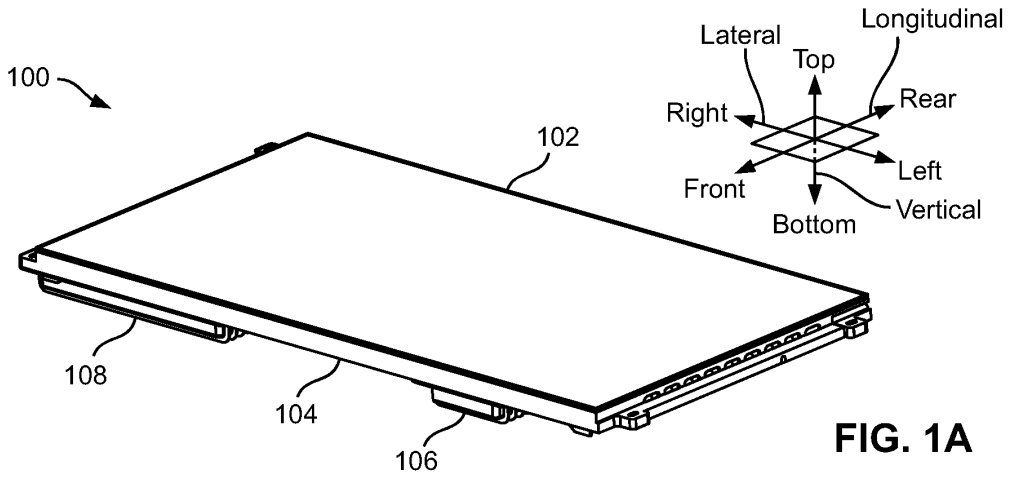
100
102
108
104
106
Lateral
Longitudinal
Top
Right
Rear
Left
Front
Bottom
Vertical

FIG. 1A

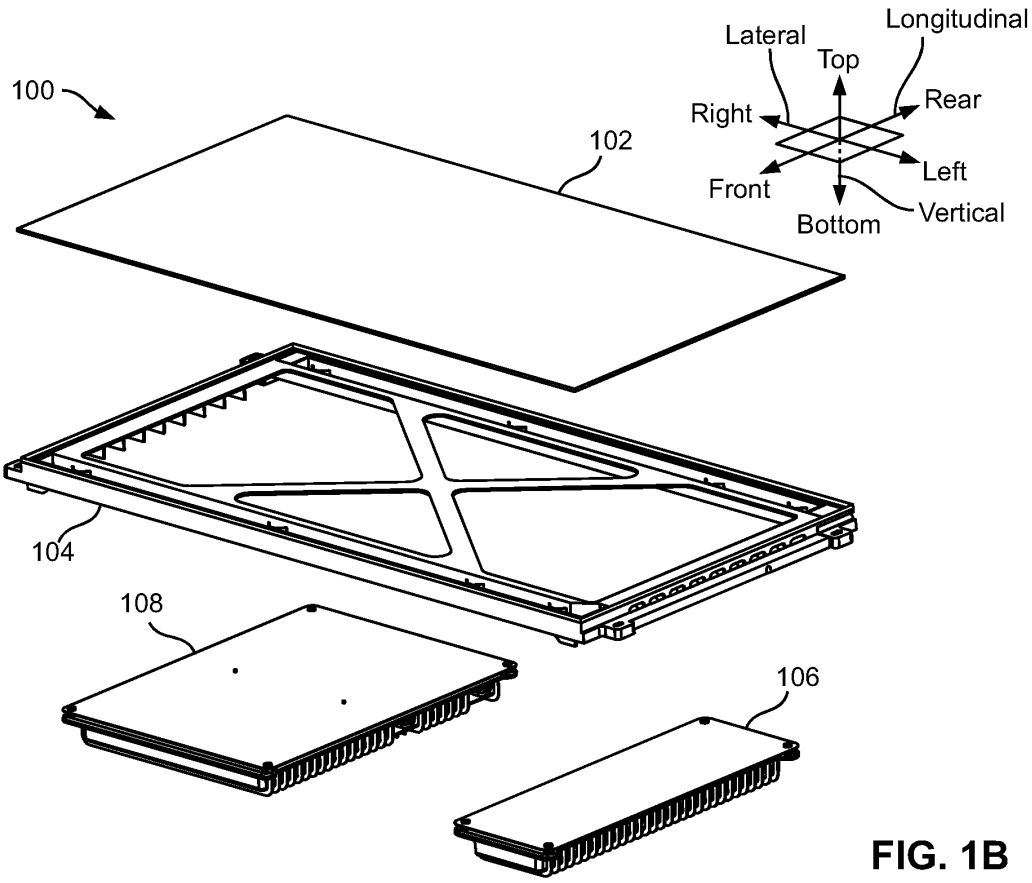
100
102
104
108
106
Lateral
Longitudinal
Top
Right
Rear
Left
Front
Bottom
Vertical

FIG. 1B

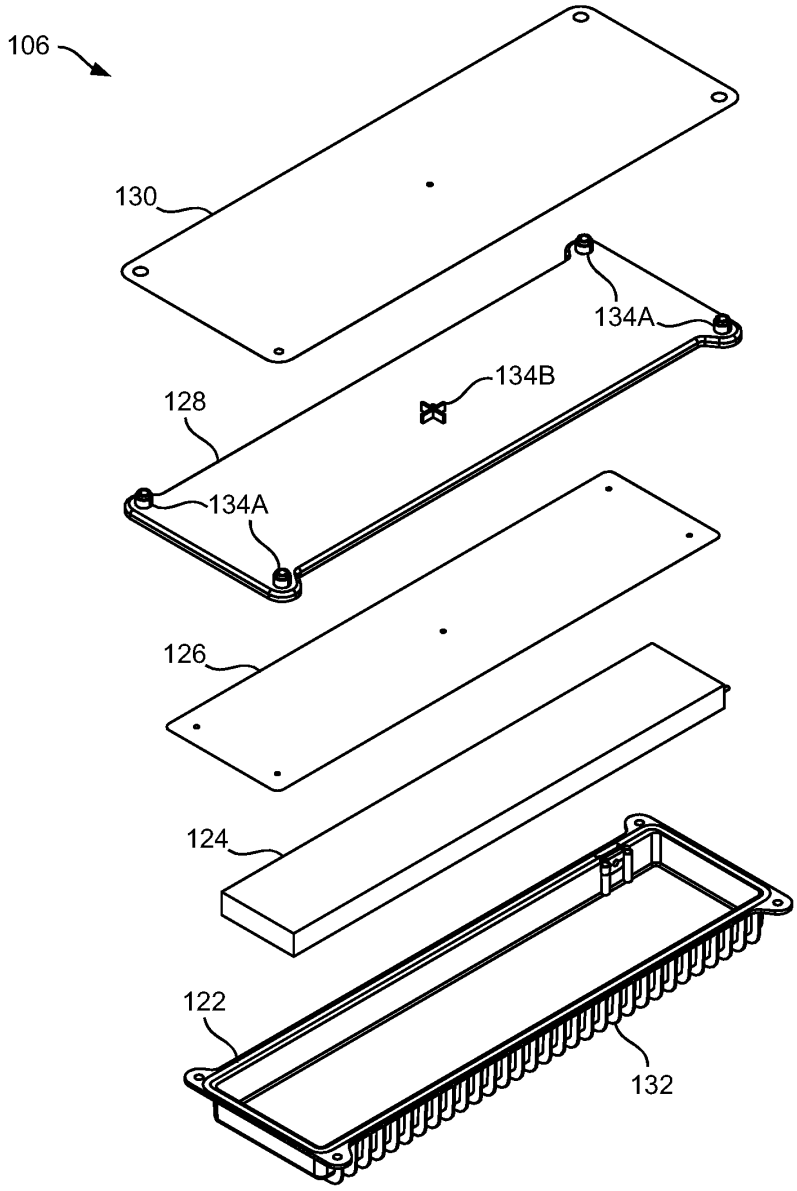

FIG. 2

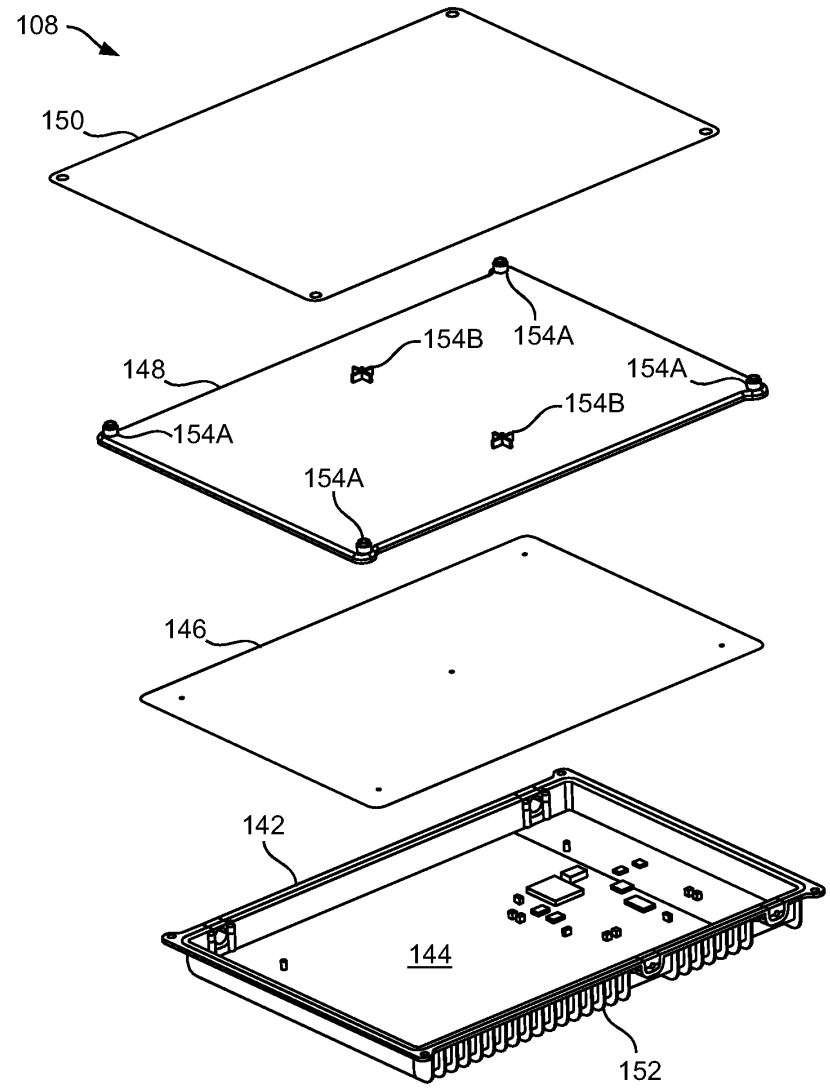
108
150
154B
154A
148
154A
154B
154A
154A
146
142
144
152

FIG. 3

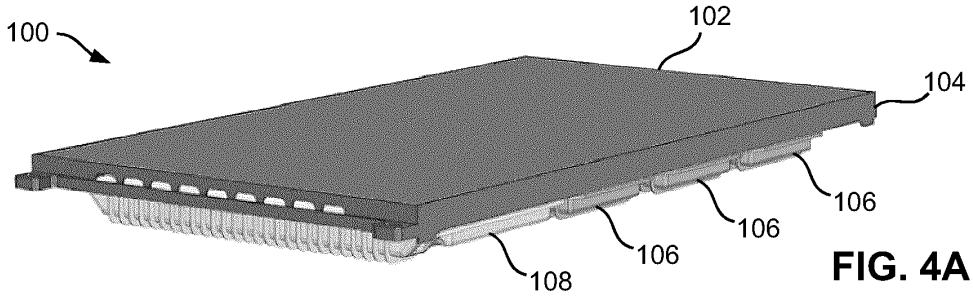
100
102
104
106
106
106
108

FIG. 4A

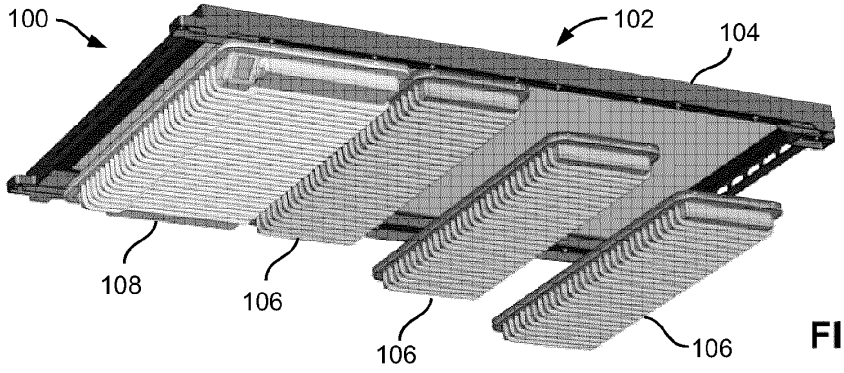

FIG. 4B

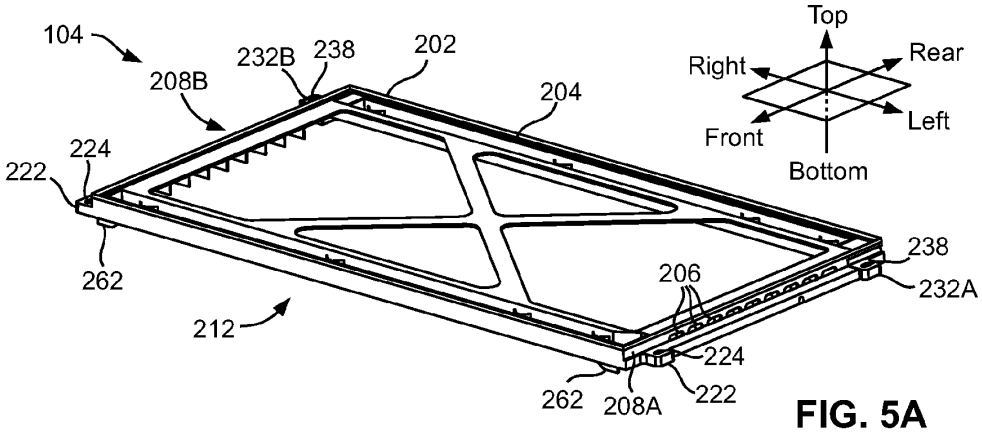

FIG. 5A

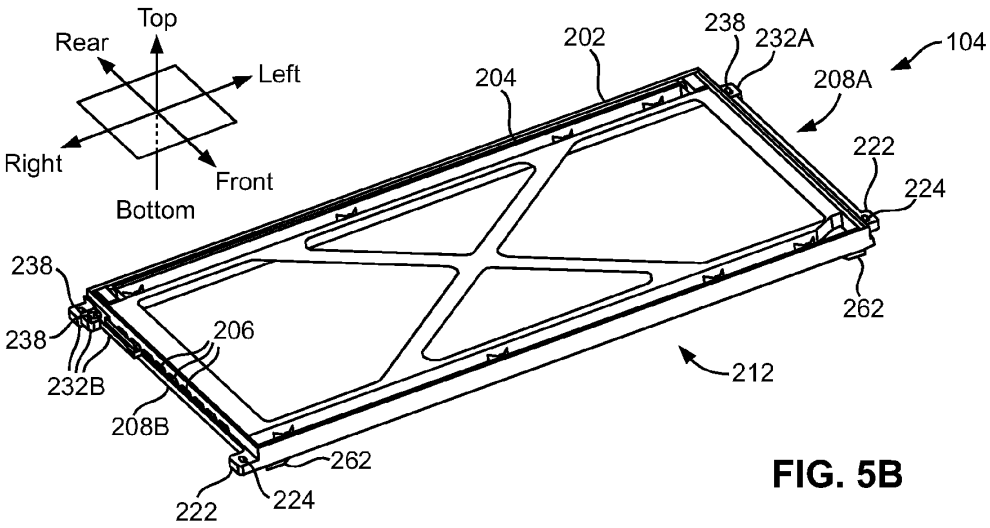

FIG. 5B

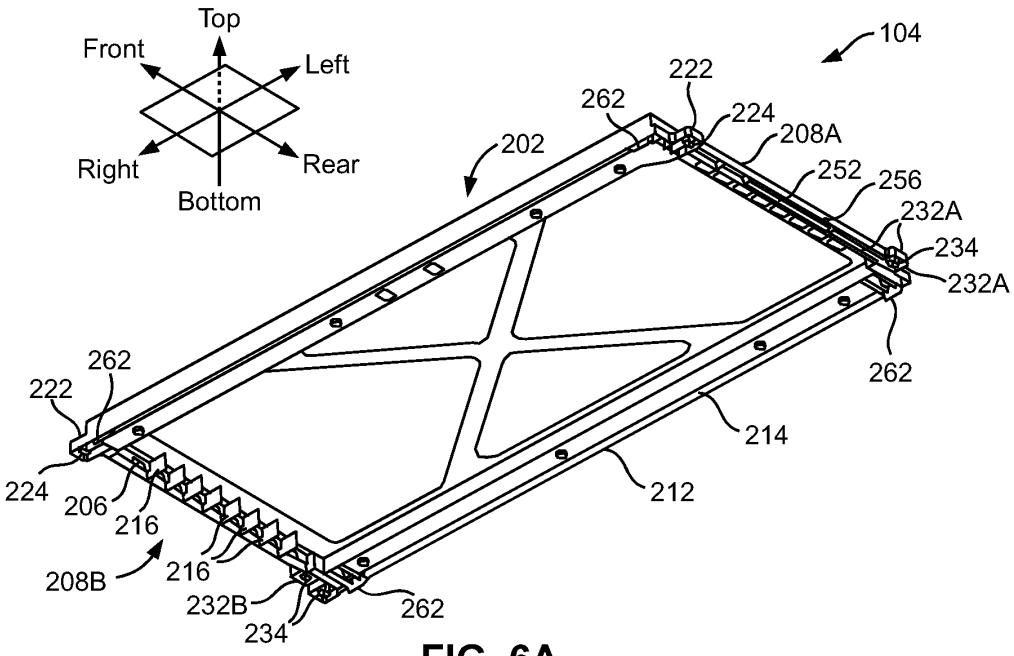
Top
Front
Left
Right
Rear
Bottom
104
202
222
262
224
208A
252
256
232A
234
232A
262
214
212
262
222
224
206
216
208B
216
232B
234
262

FIG. 6A

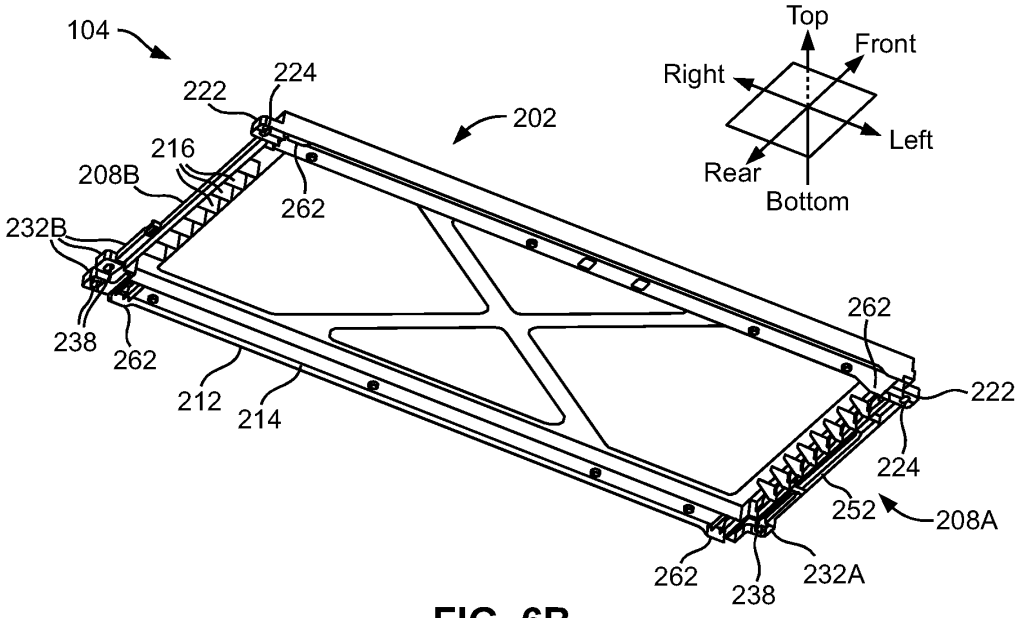
104
222
224
202
216
208B
262
232B
238
262
212
214
Top
Front
Right
Left
Rear
Bottom
262
222
224
252
208A
262
238
232A

FIG. 6B

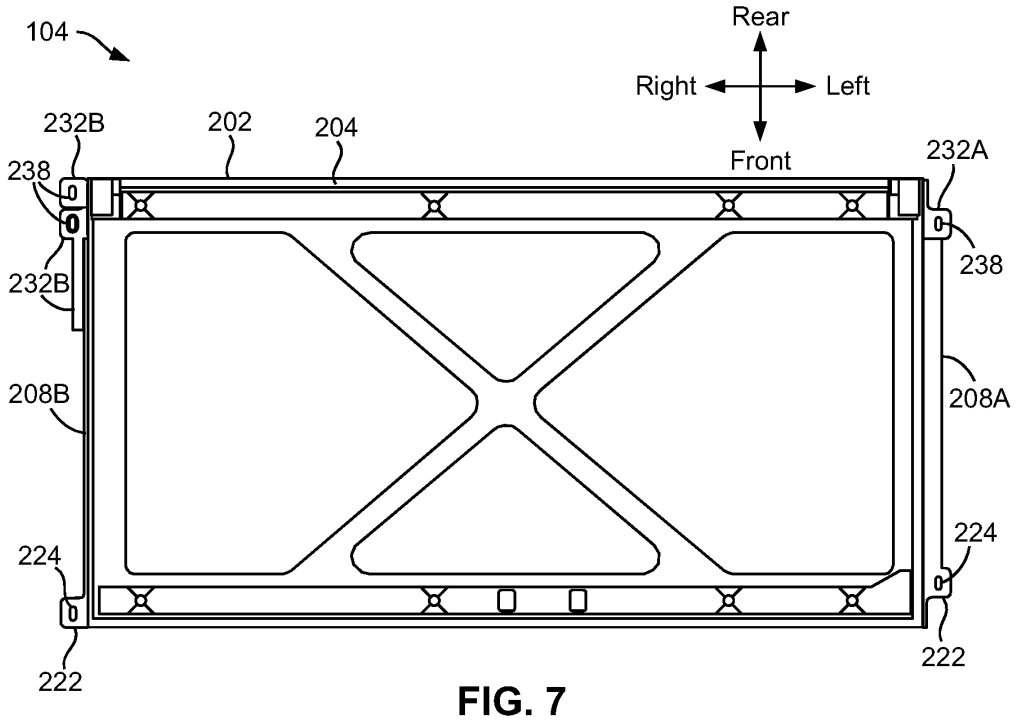
104
Rear
Right
Left
Front
232B
202
204
232A
238
238
232B
208B
208A
224
224
222
222

FIG. 7

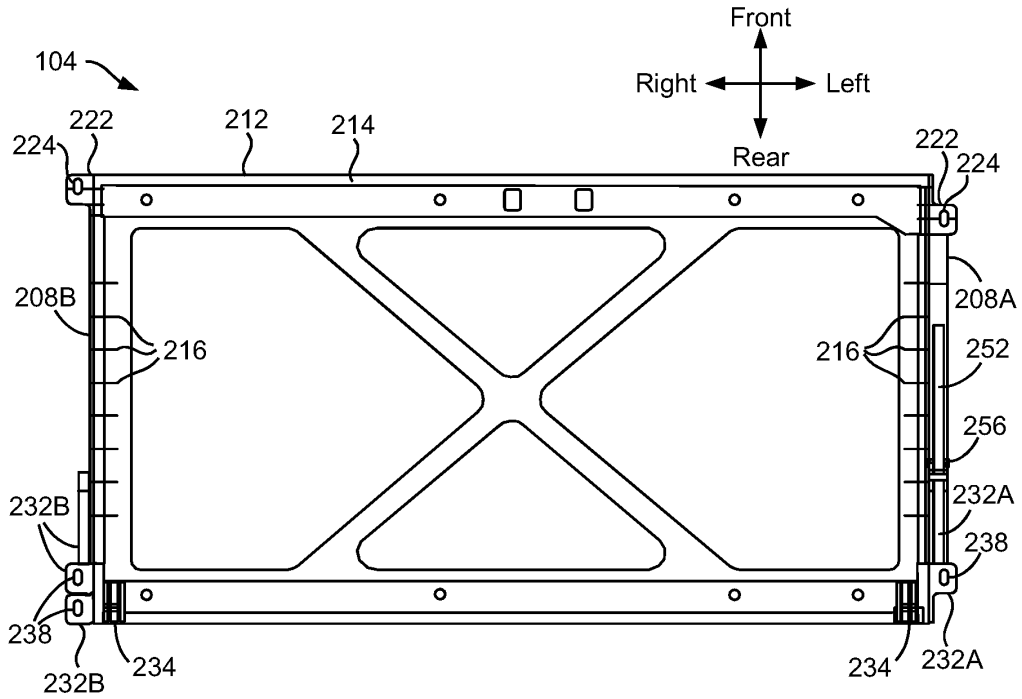
104
Front
Right
Left
Rear
222
212
214
224
222
224
208B
208A
216
216
252
256
232B
232A
238
238
232B
234
234
232A

FIG. 8

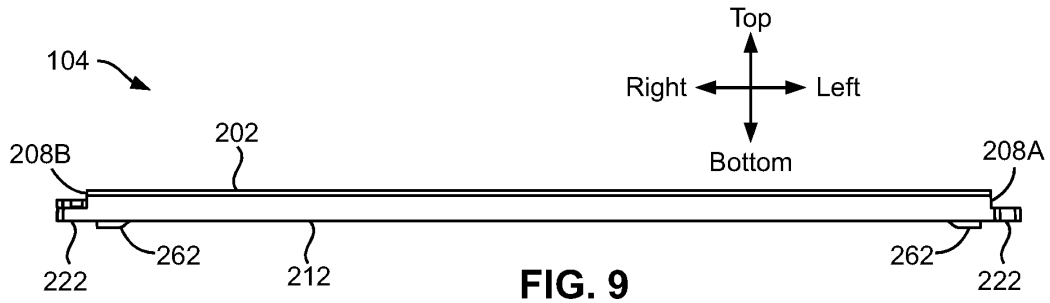

FIG. 9

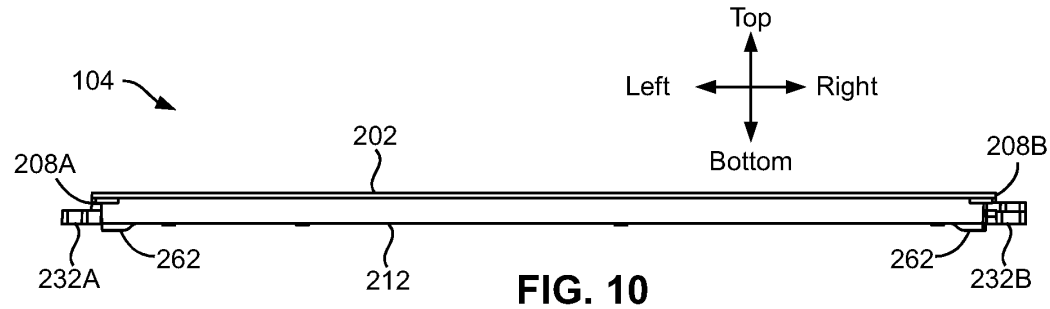

FIG. 10

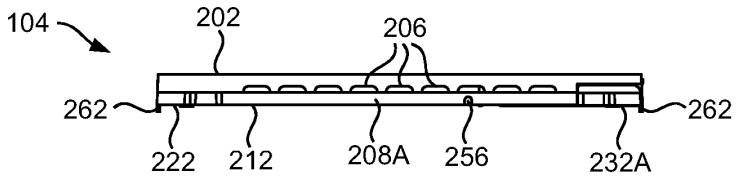

FIG. 11

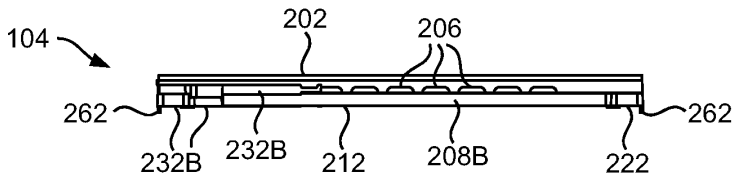

FIG. 12

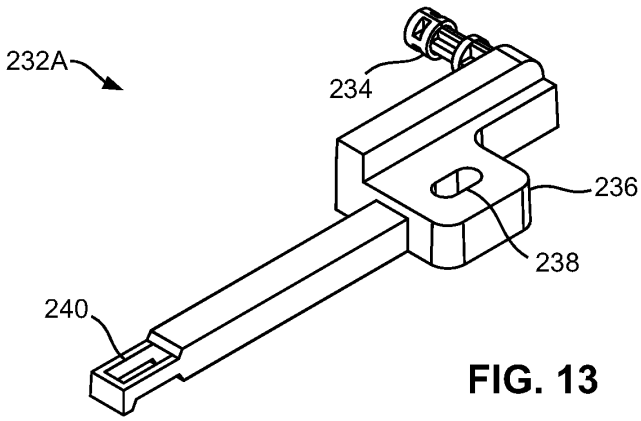

FIG. 13

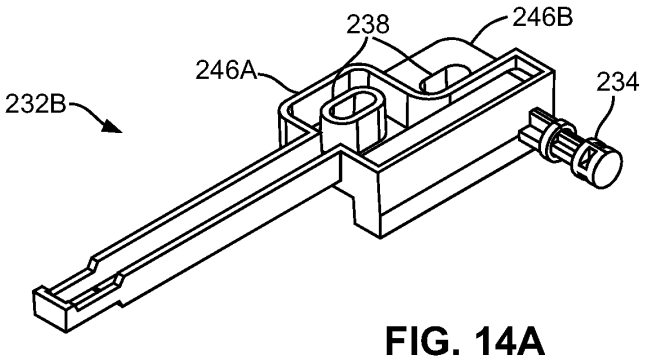

FIG. 14A

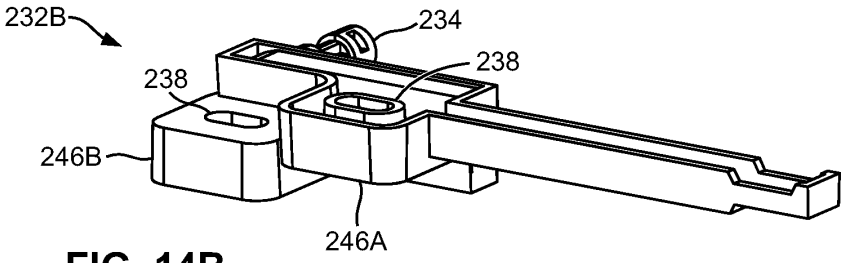

FIG. 14B

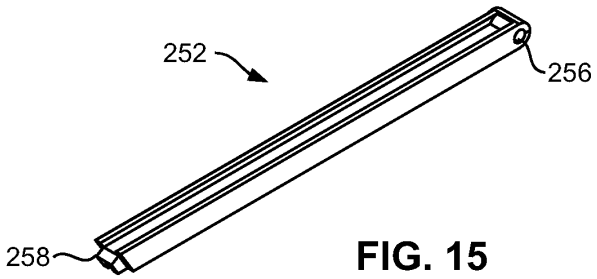

FIG. 15

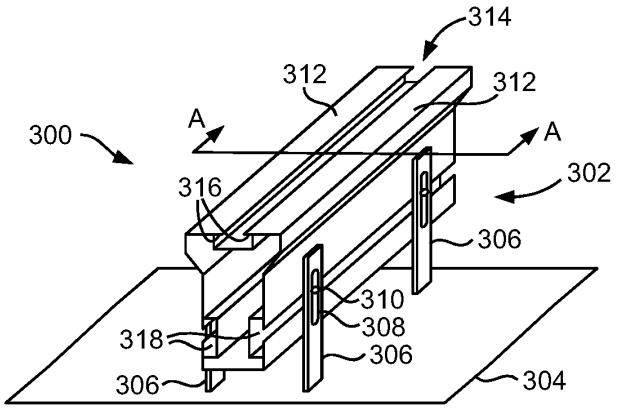

FIG. 16

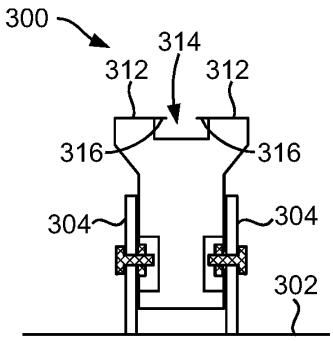

FIG. 17

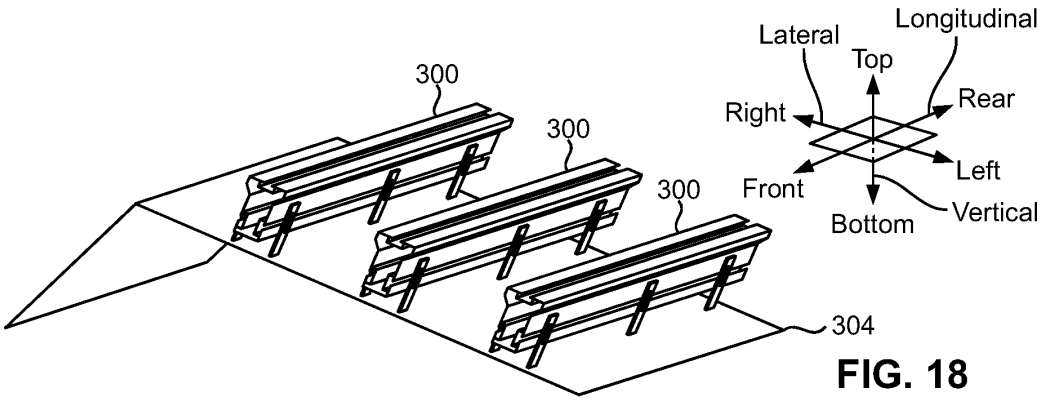

FIG. 18

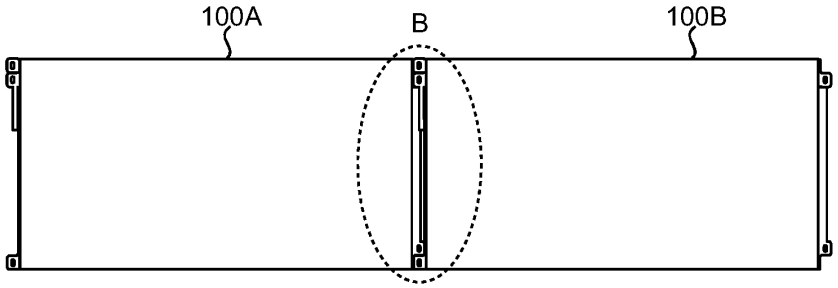

FIG. 19A

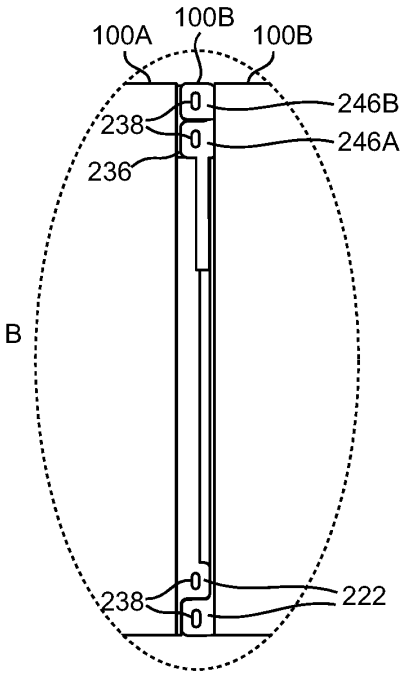

FIG. 19B

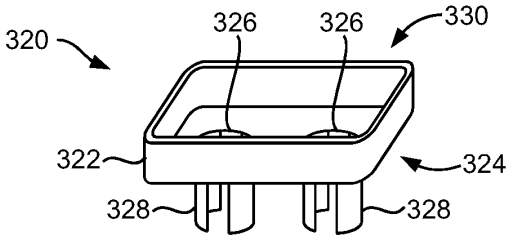

FIG. 20A

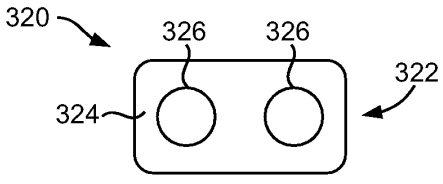

FIG. 20B

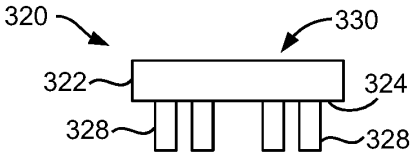

FIG. 20C

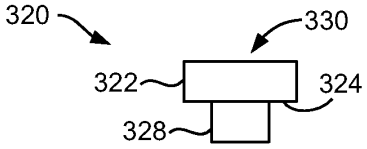

FIG. 20D

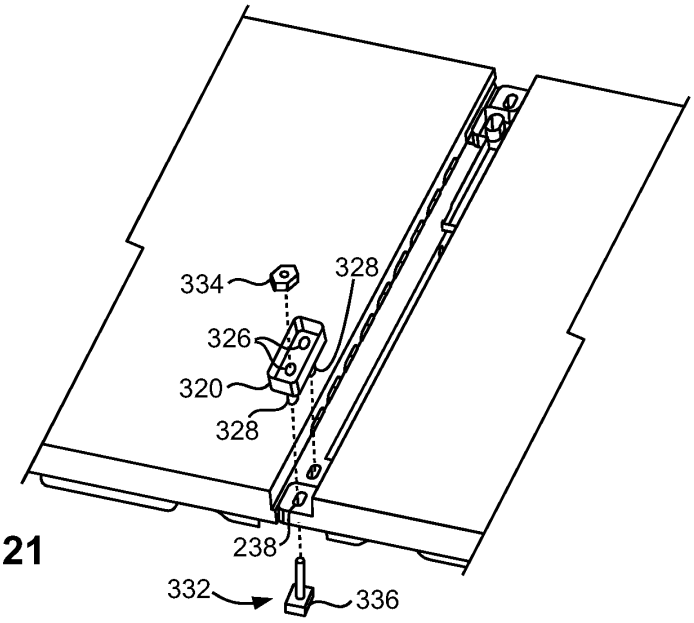

FIG. 21

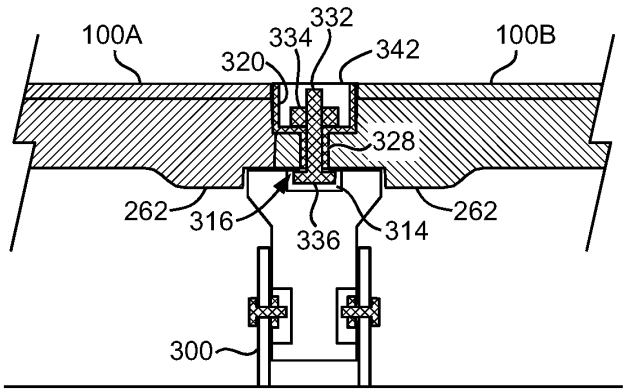

FIG. 22A

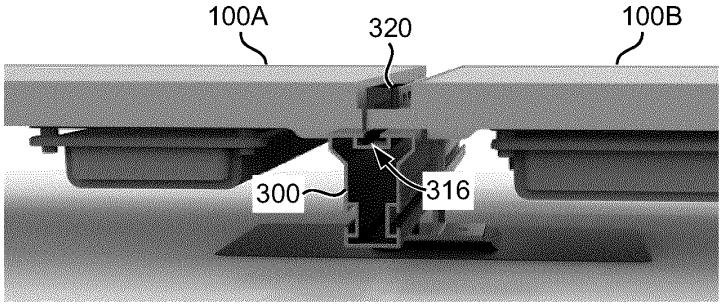

FIG. 22B

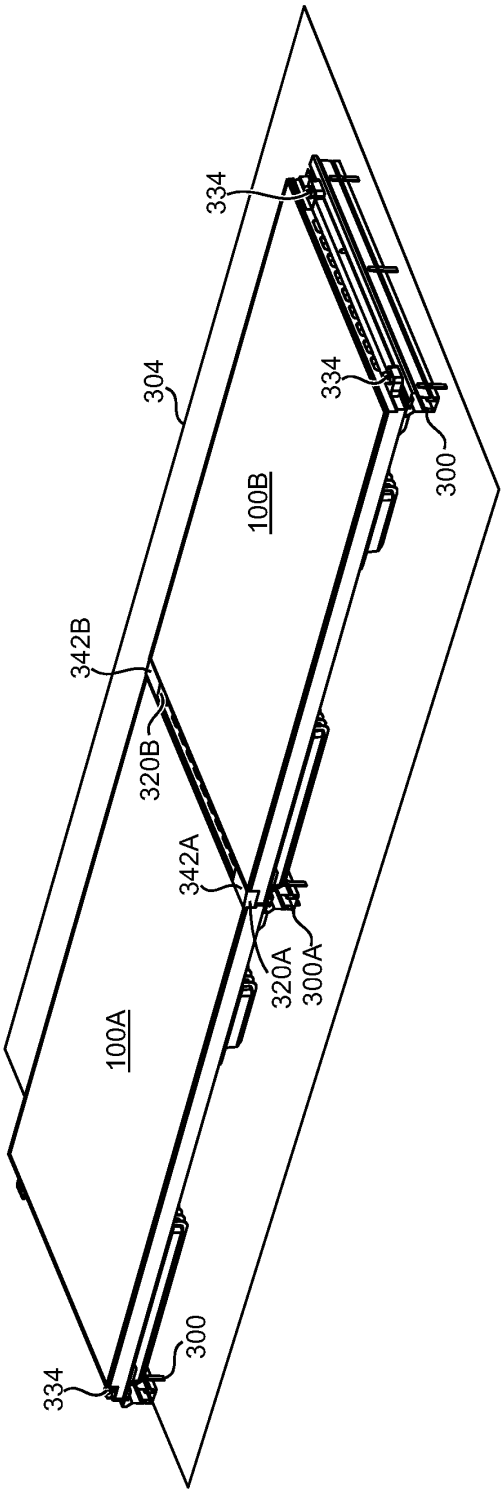

FIG. 23

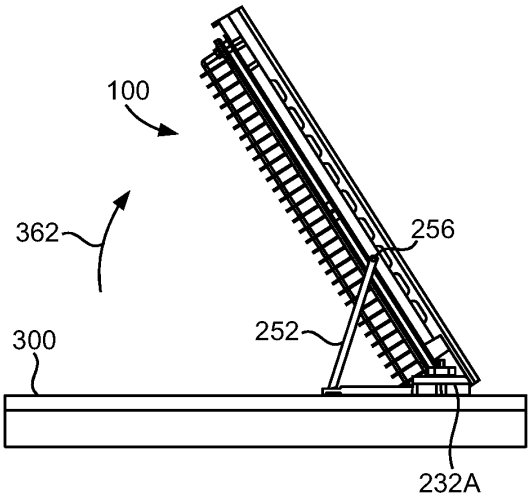

FIG. 24A

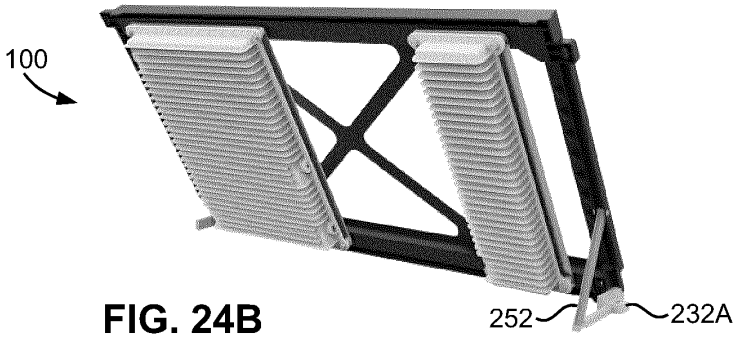

FIG. 24B

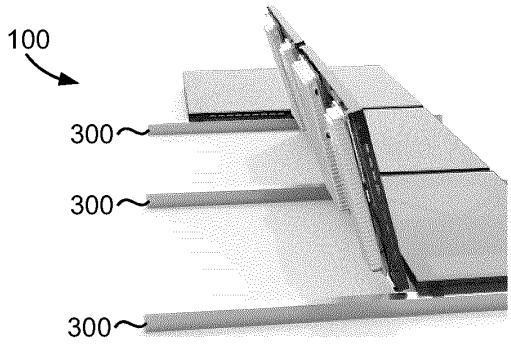

FIG. 24C

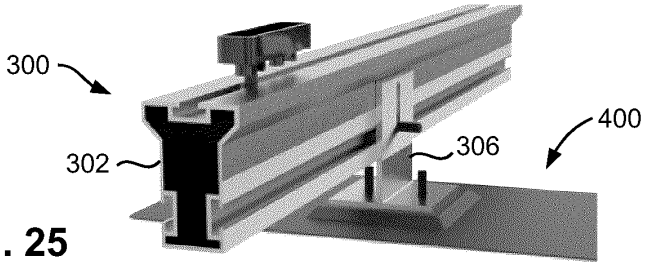

FIG. 25

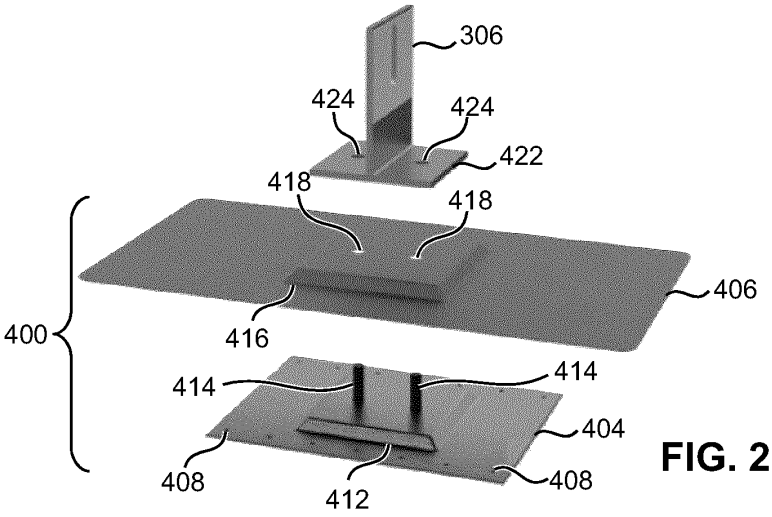

FIG. 26

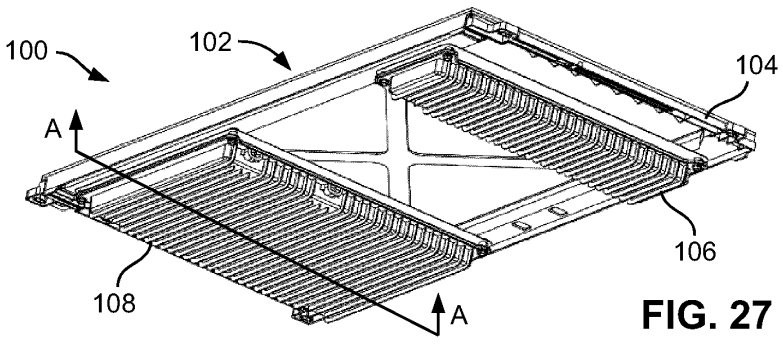

FIG. 27

FIG. 28A

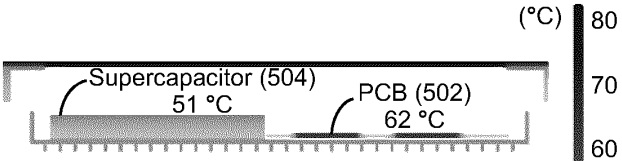

FIG. 28B

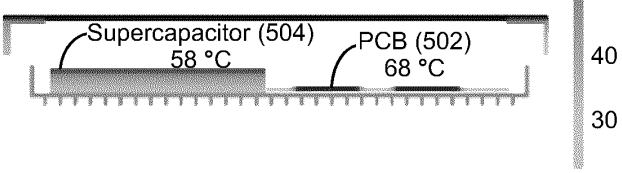

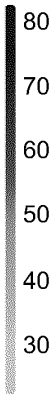

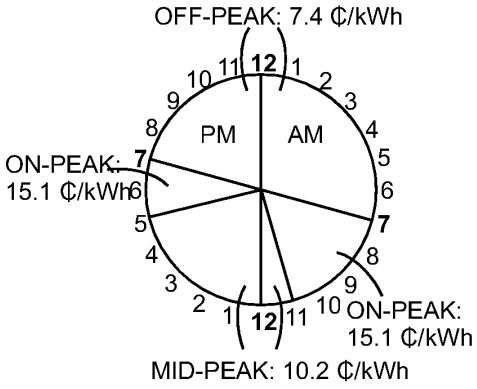

FIG. 29A

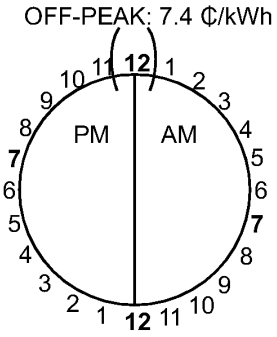

FIG. 29B

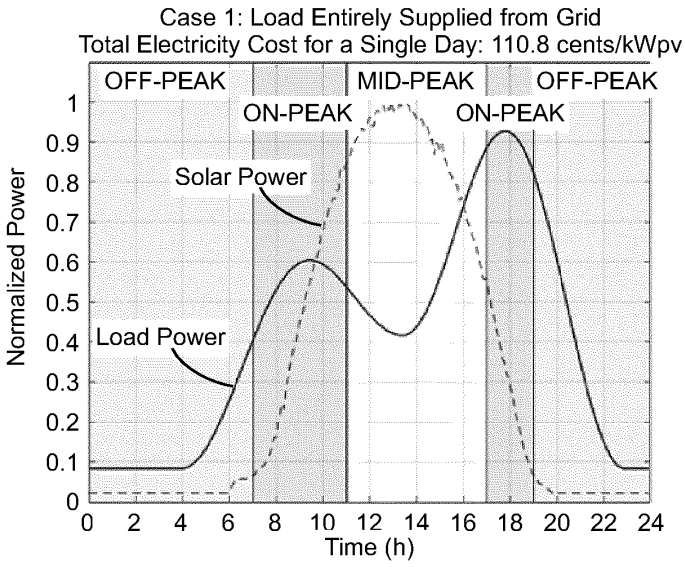

FIG. 29C

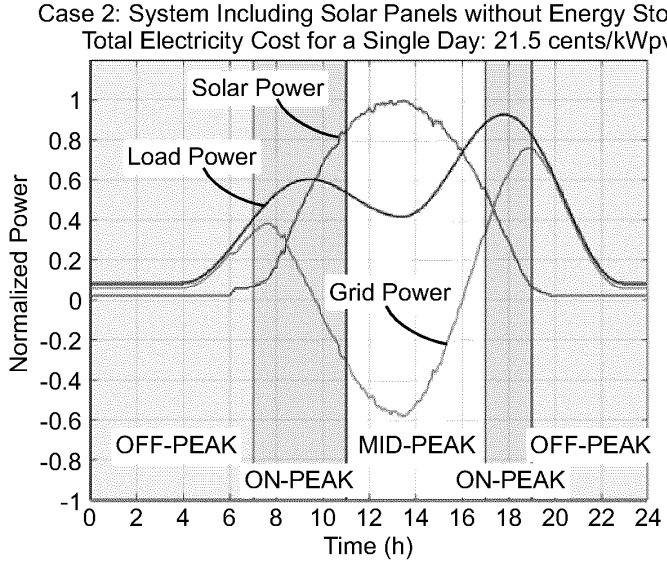

FIG. 29D

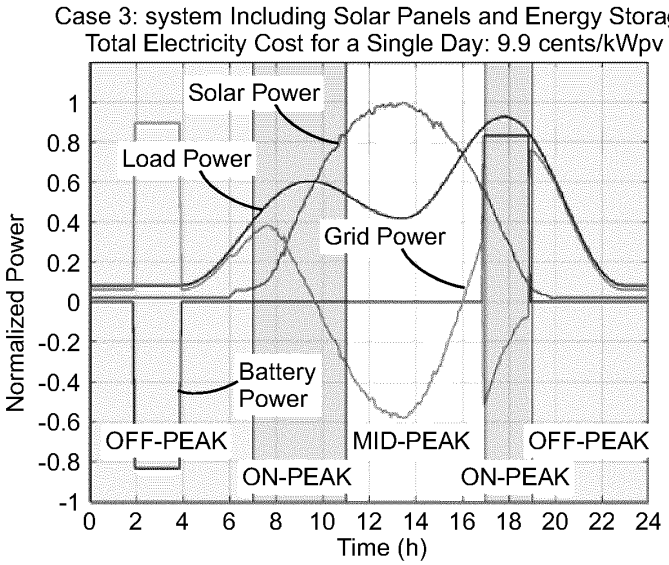

FIG. 29E

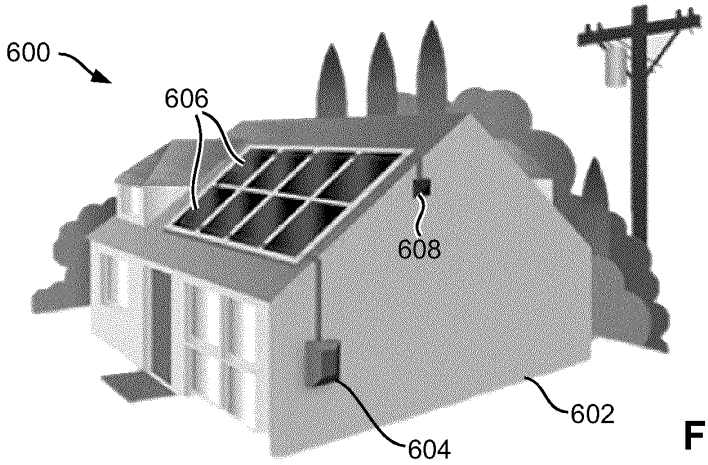

FIG. 30

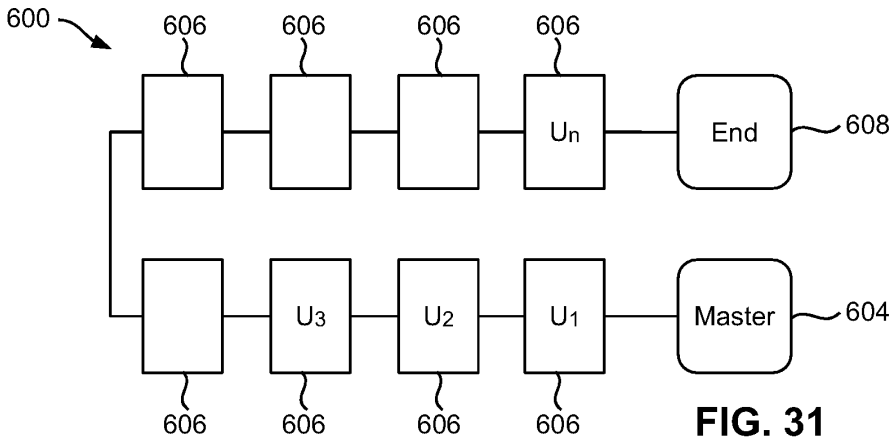

FIG. 31

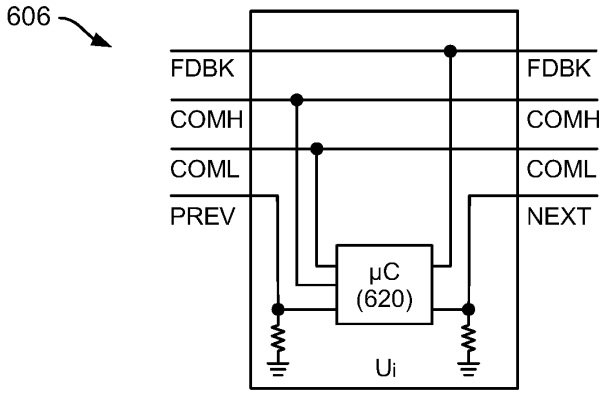
606
FDBK
COMH
COML
PREV
FDBK
COMH
COML
NEXT
µC
(620)
Ui

FIG. 32

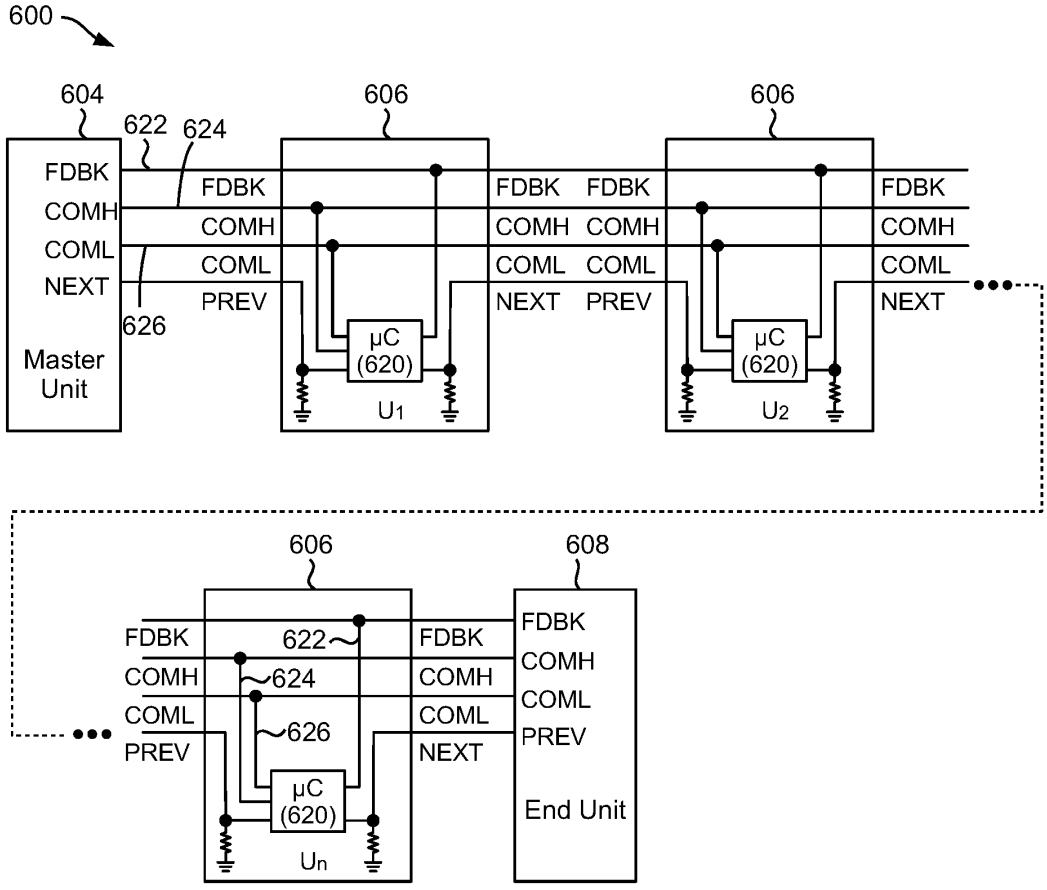
600
604
622
624
606
606
FDBK
COMH
COML
NEXT
626
Master
Unit
FDBK
COMH
COML
PREV
µC
(620)
U1
FDBK
COMH
COML
NEXT
FDBK
COMH
COML
PREV
µC
(620)
U2
FDBK
COMH
COML
NEXT
606
608
FDBK
COMH
COML
PREV
622
624
626
µC
(620)
Un
FDBK
COMH
COML
NEXT
FDBK
COMH
COML
PREV
End Unit

FIG. 33

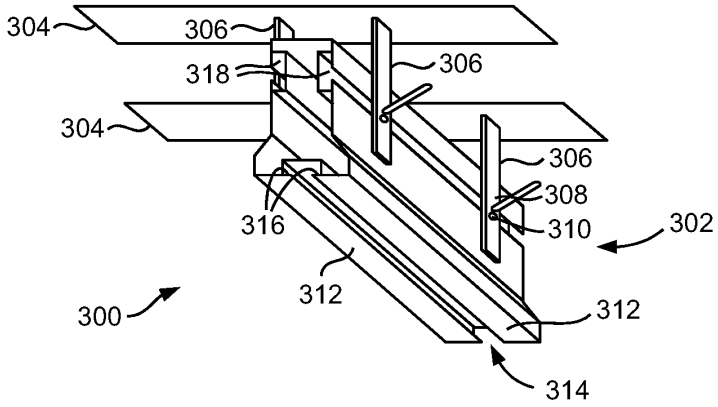

FIG. 34A

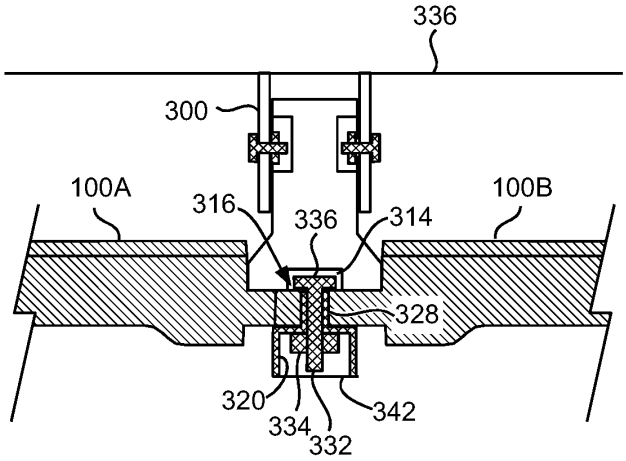

FIG. 34B