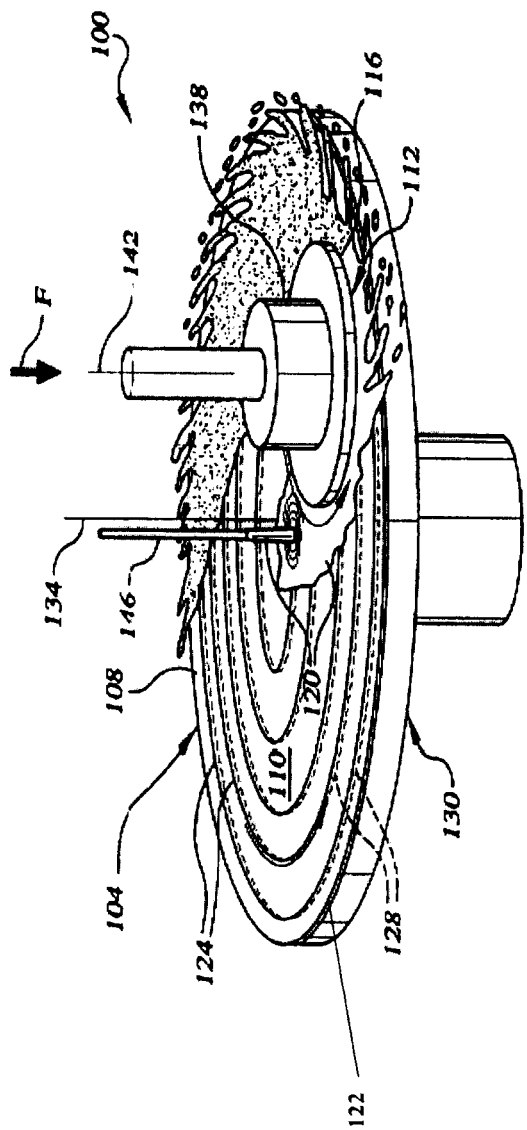

FIG. 1

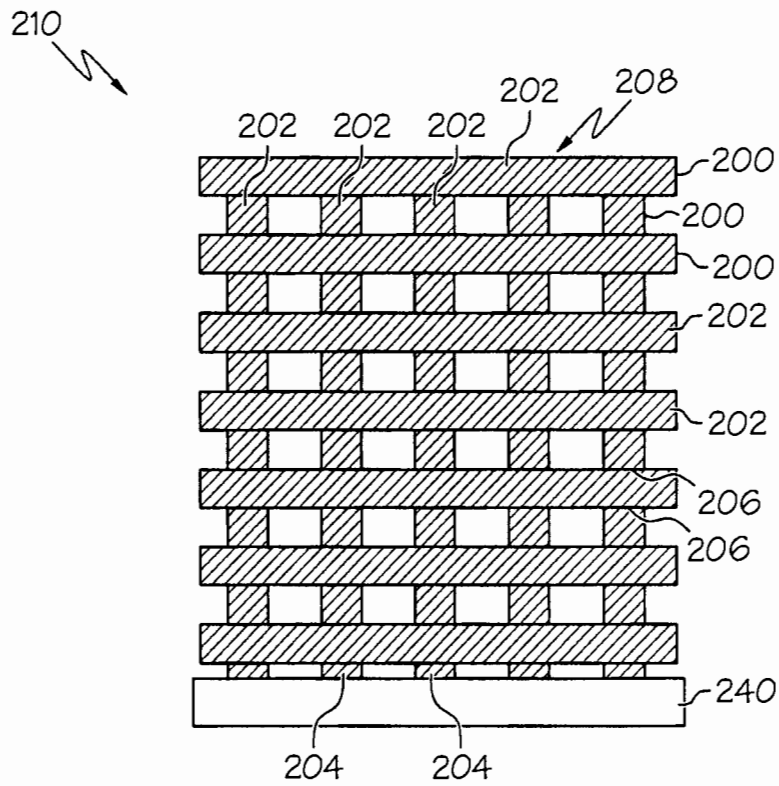

FIG. 2

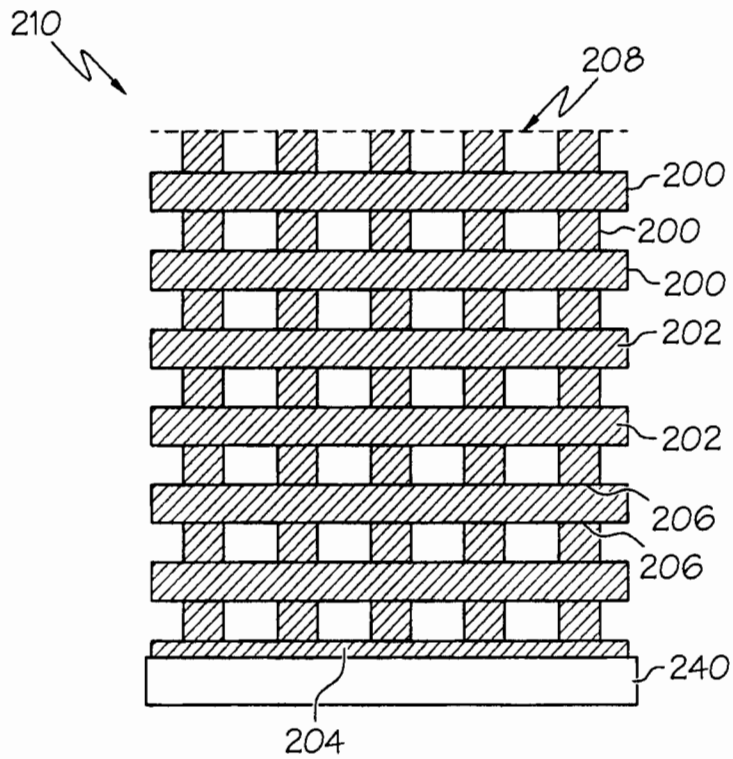

FIG. 2A

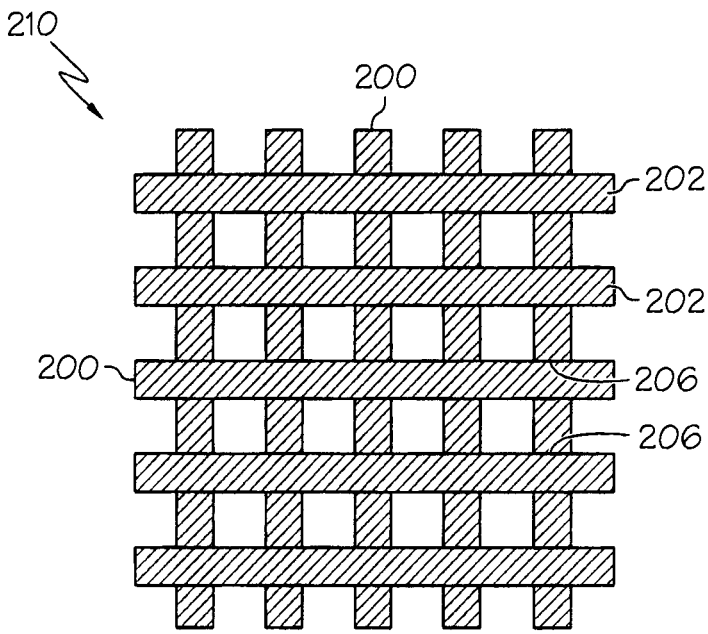

FIG. 2B

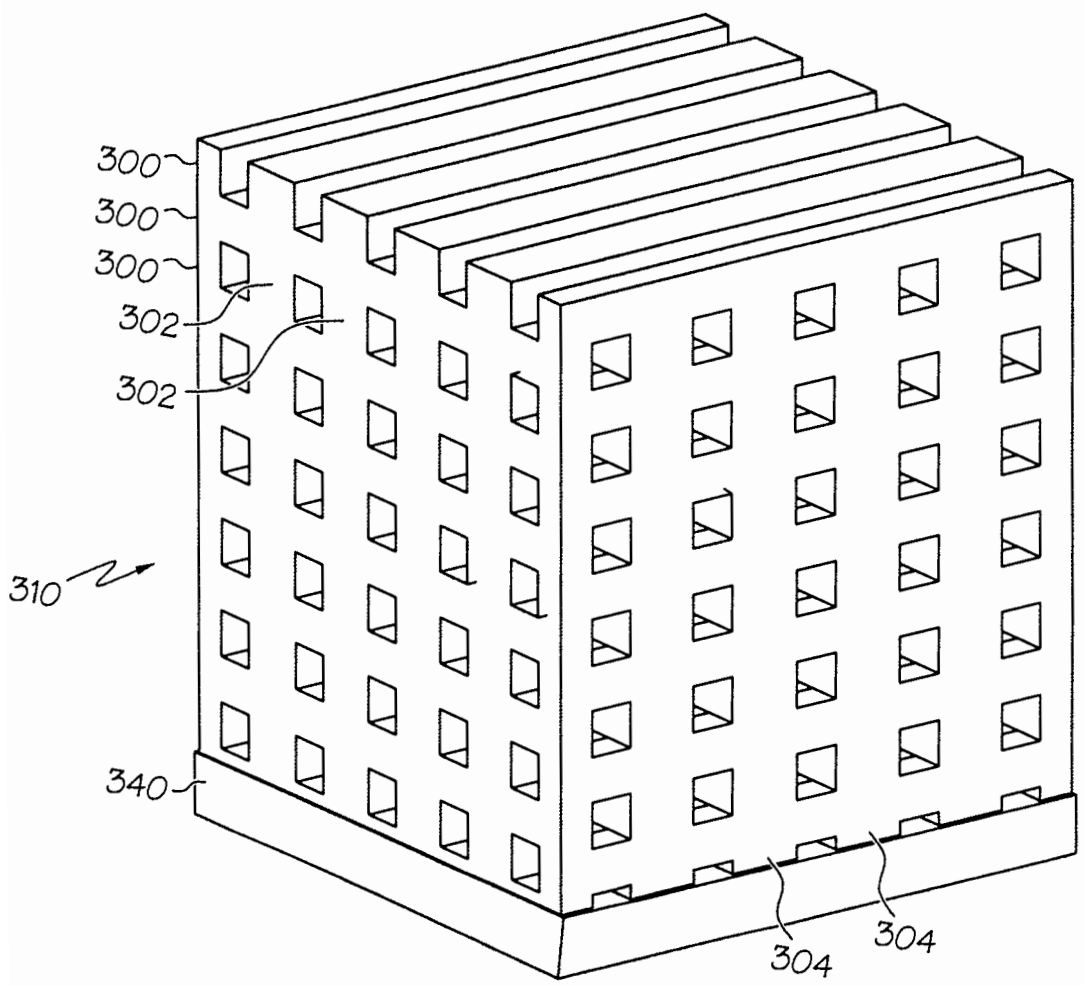

FIG. 3

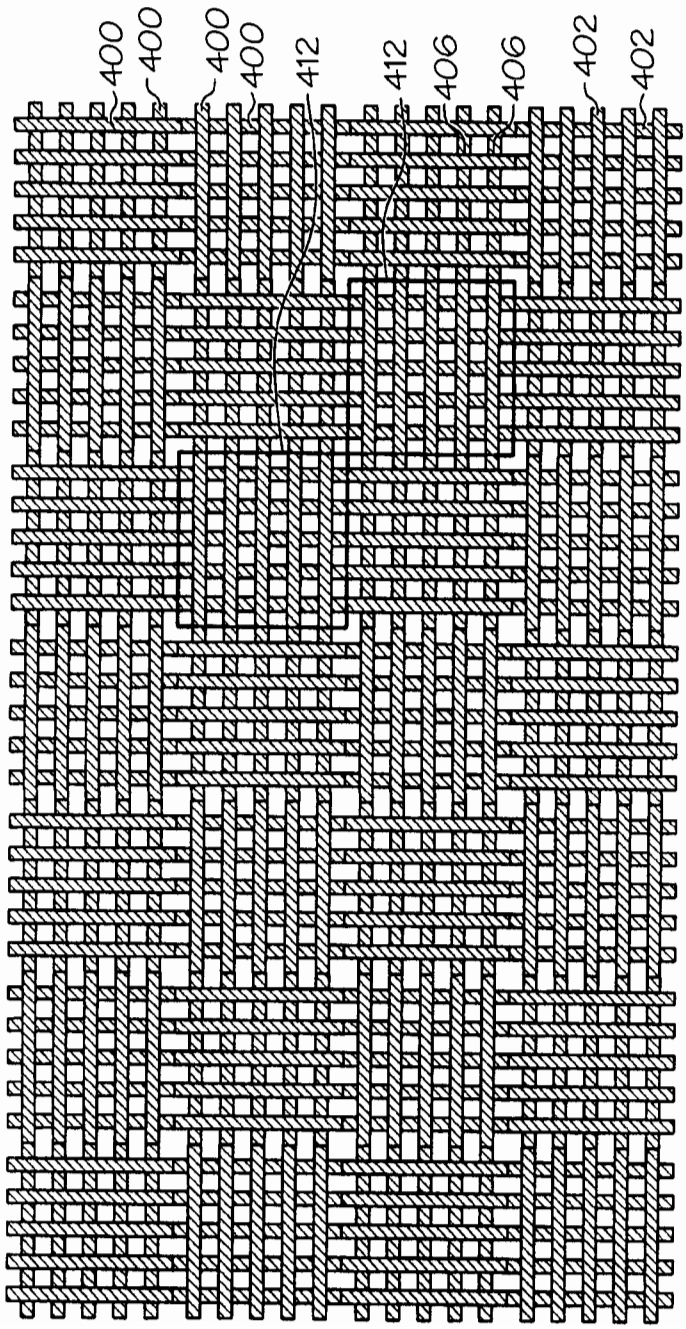
400
400
400
400
412
412
406
406
402
402

FIG. 4

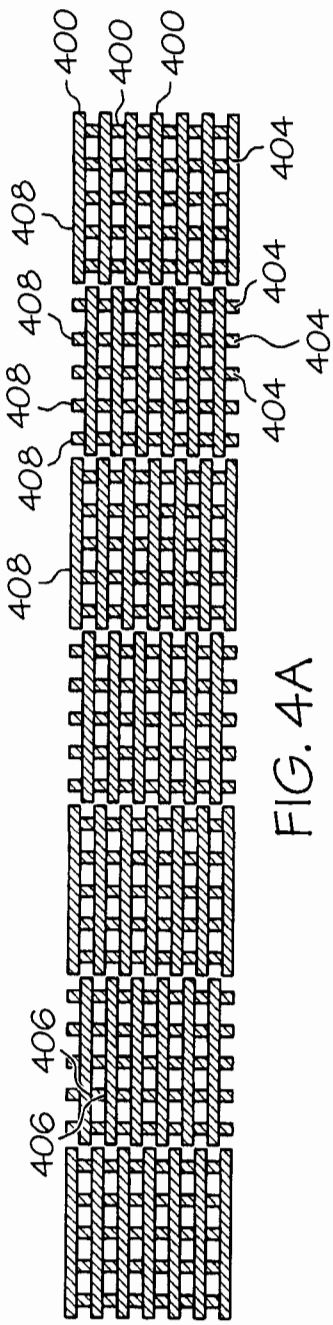
400
400
400
408
408
408
408
404
404
404
406
406

FIG. 4A

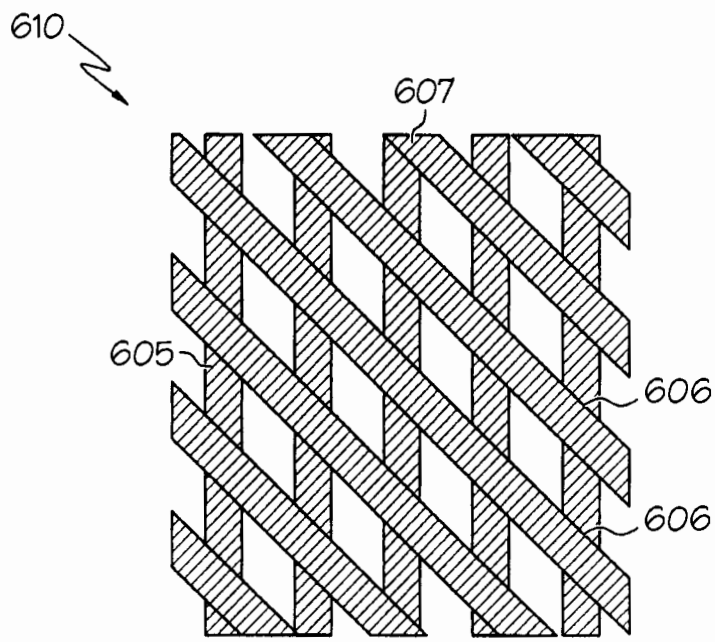

FIG. 6

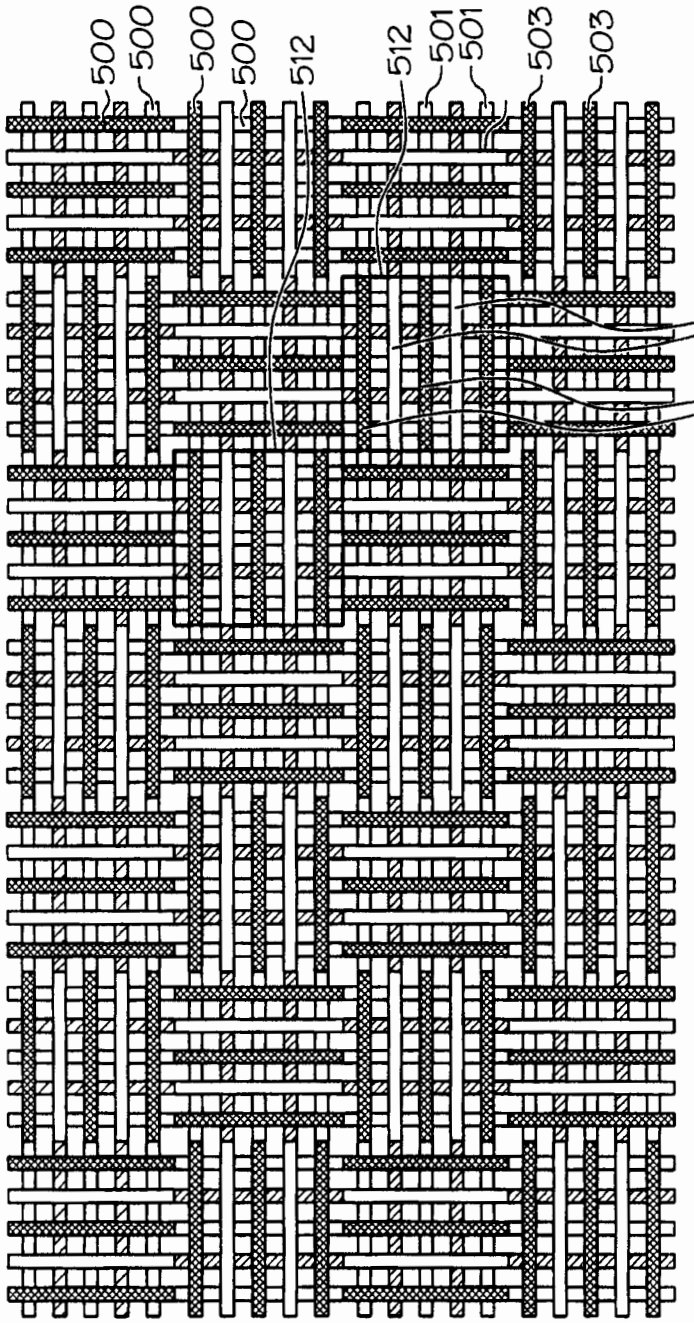
500
500
500
500
512
512
501
501
503
503
516
514

FIG. 5

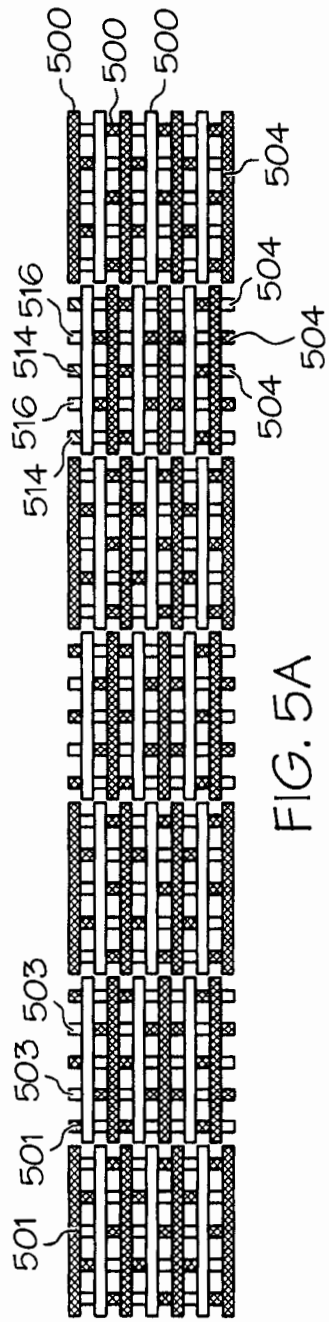
500
500
500
504
504
504
504
516
514
516
514
503
503
501
501

FIG. 5A