FIG. 1

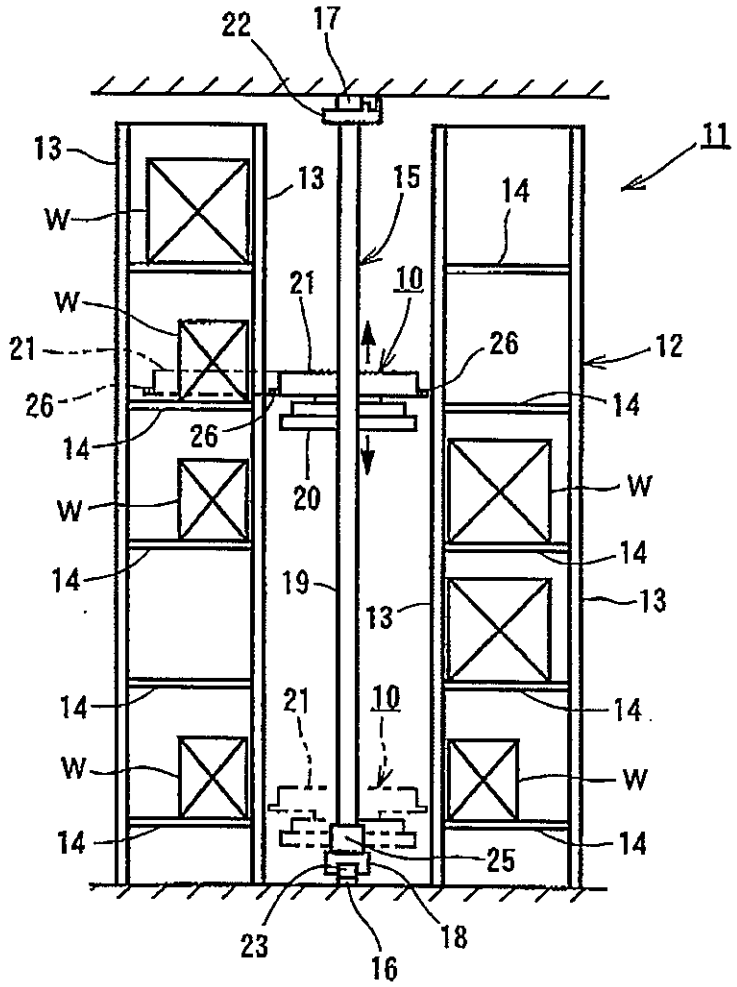
22
17
11
13
13
15
14
W
W
21
10
12
21
26
26
14
26
14
20
W
W
14
19
13
13
14
21
10
14
W
W
14
14
25
23
16
18

FIG. 2

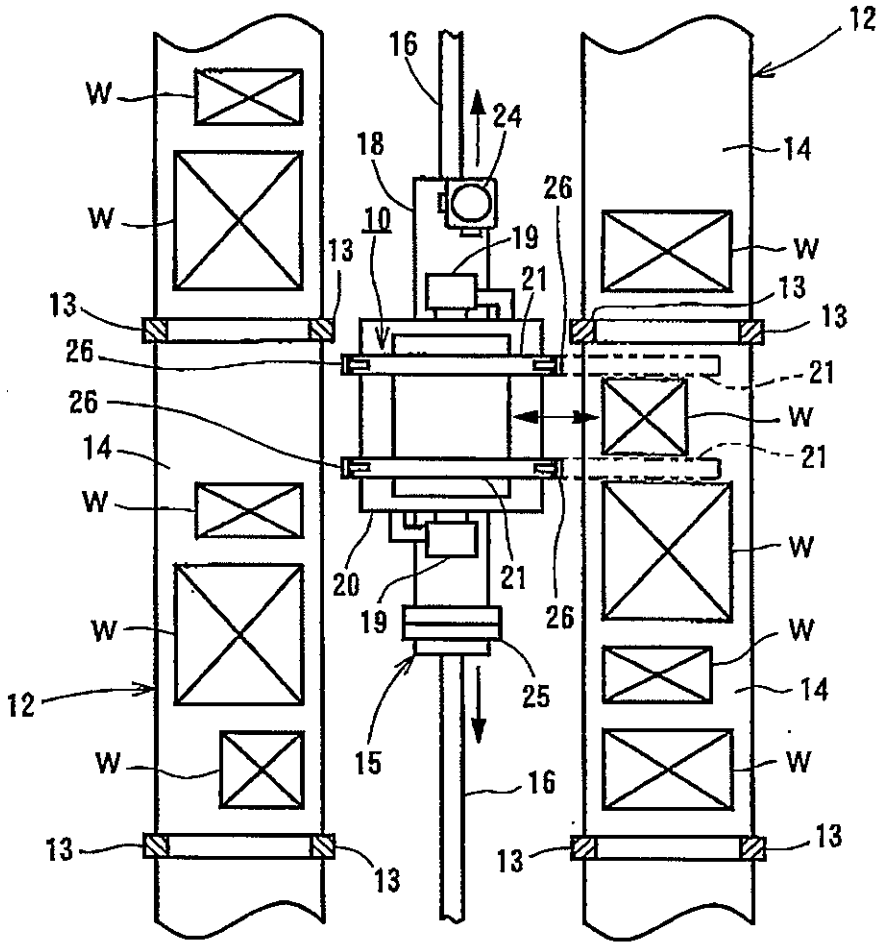
12
16
24
W
18
14
26
10
19
W
13
21
13
13
13
26
21
26
W
14
21
W
20
21
26
W
19
W
W
25
12
14
15
W
16
W
13
13
13

FIG. 3

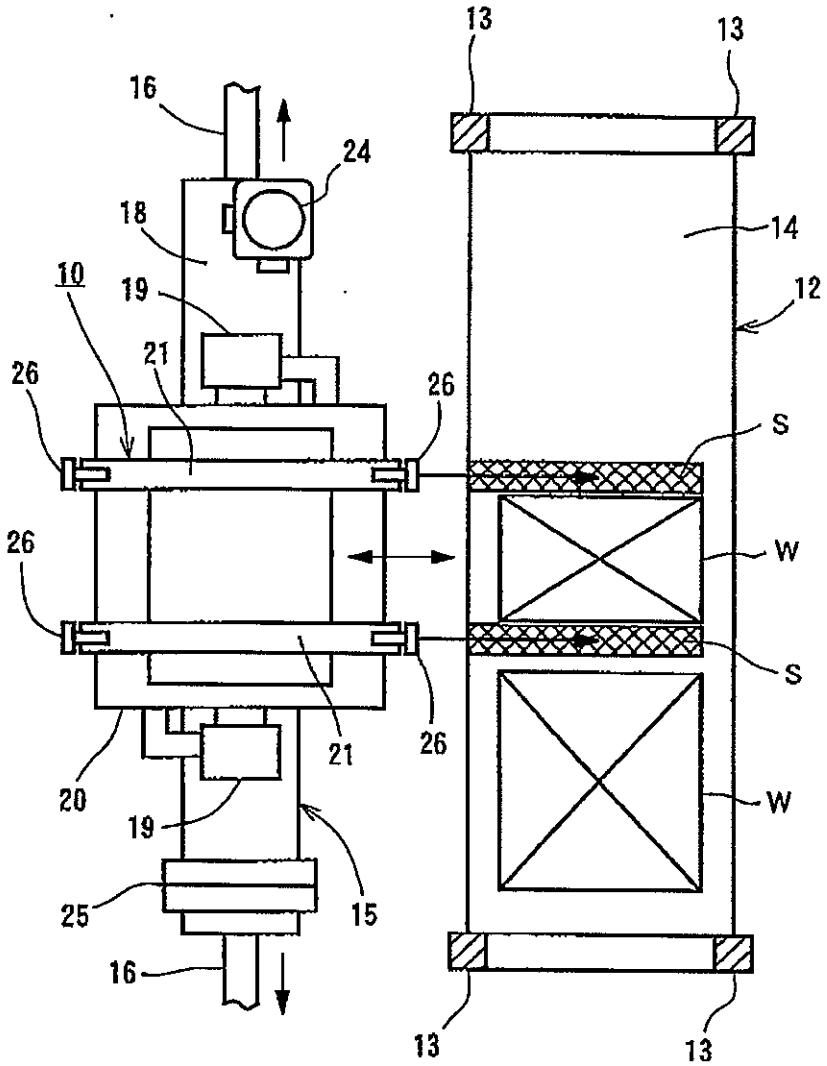

FIG. 4

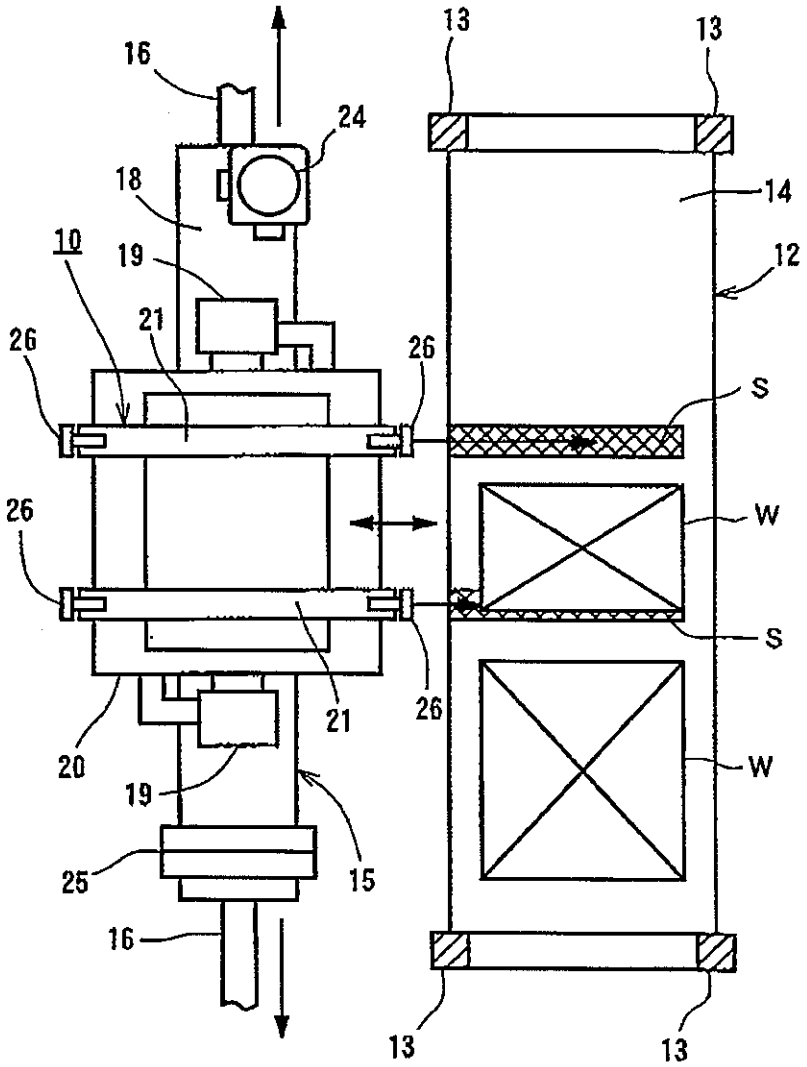
16
24
18
10
19
21
26
26
26
26
21
26
20
19
25
15
16
13
13
14
12
S
W
S
W
13
13

FIG. 5

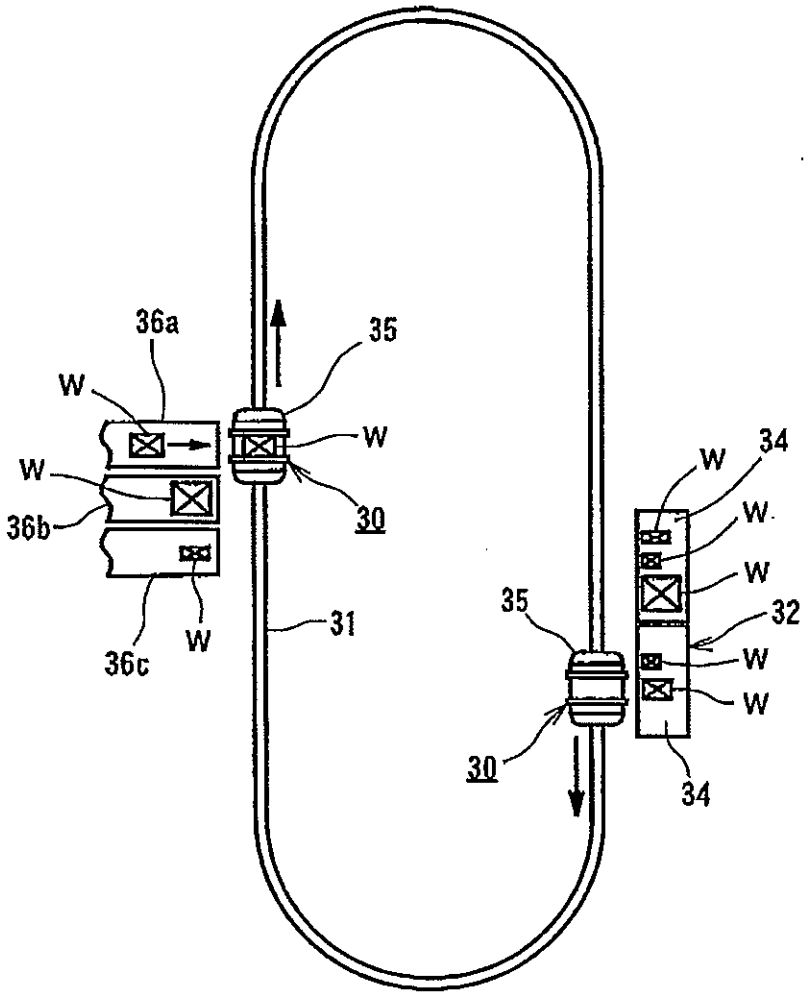

FIG. 6

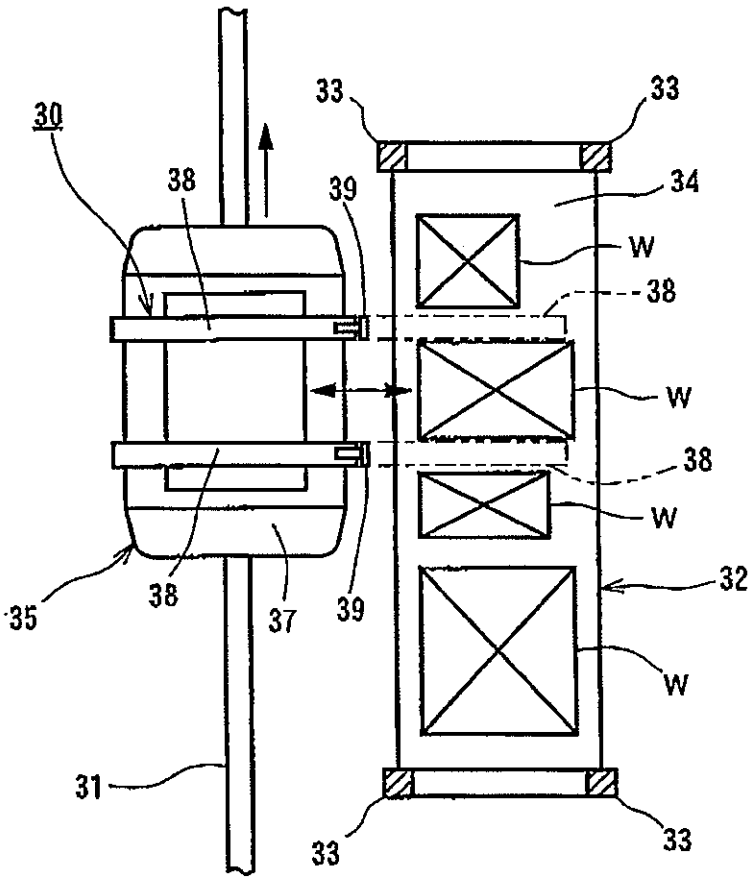

FIG. 7 (PRIOR ART)

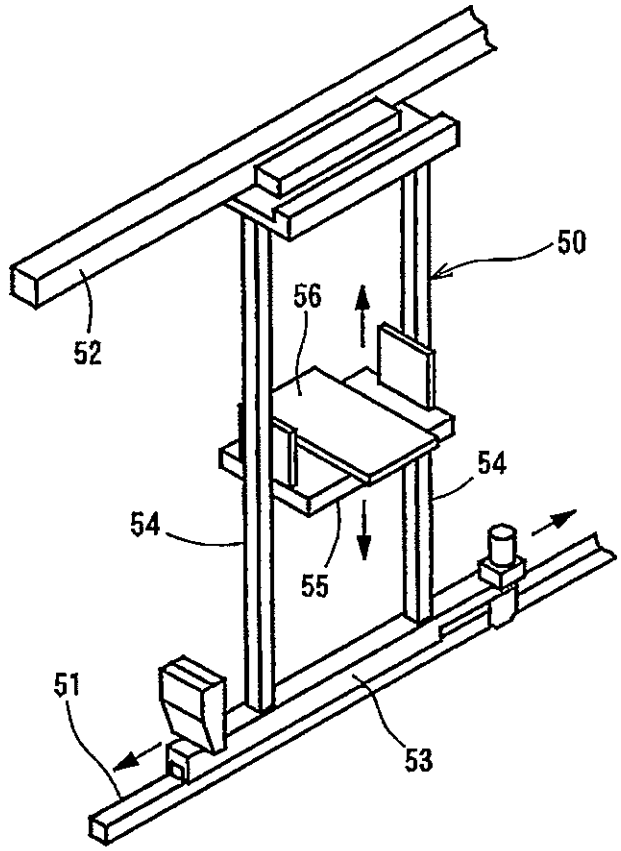

FIG. 8 (PRIOR ART)

