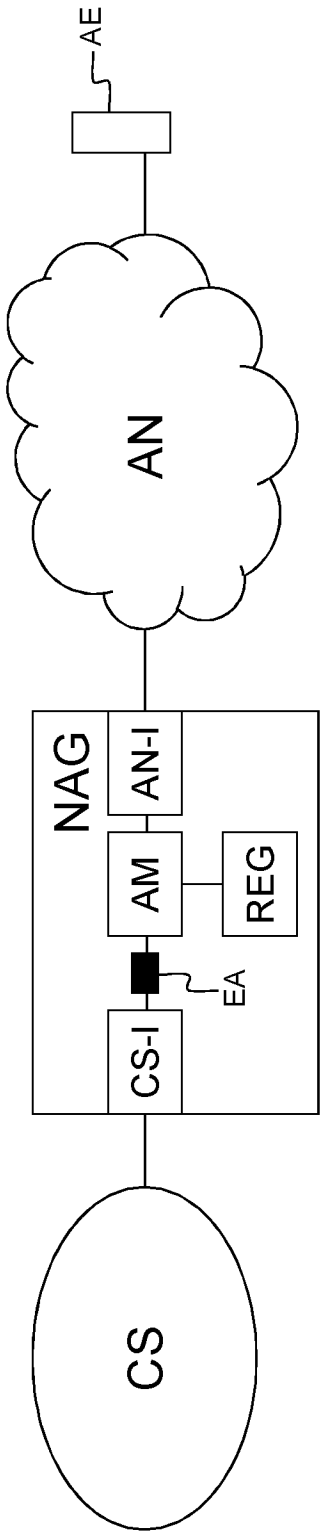

Fig. 1

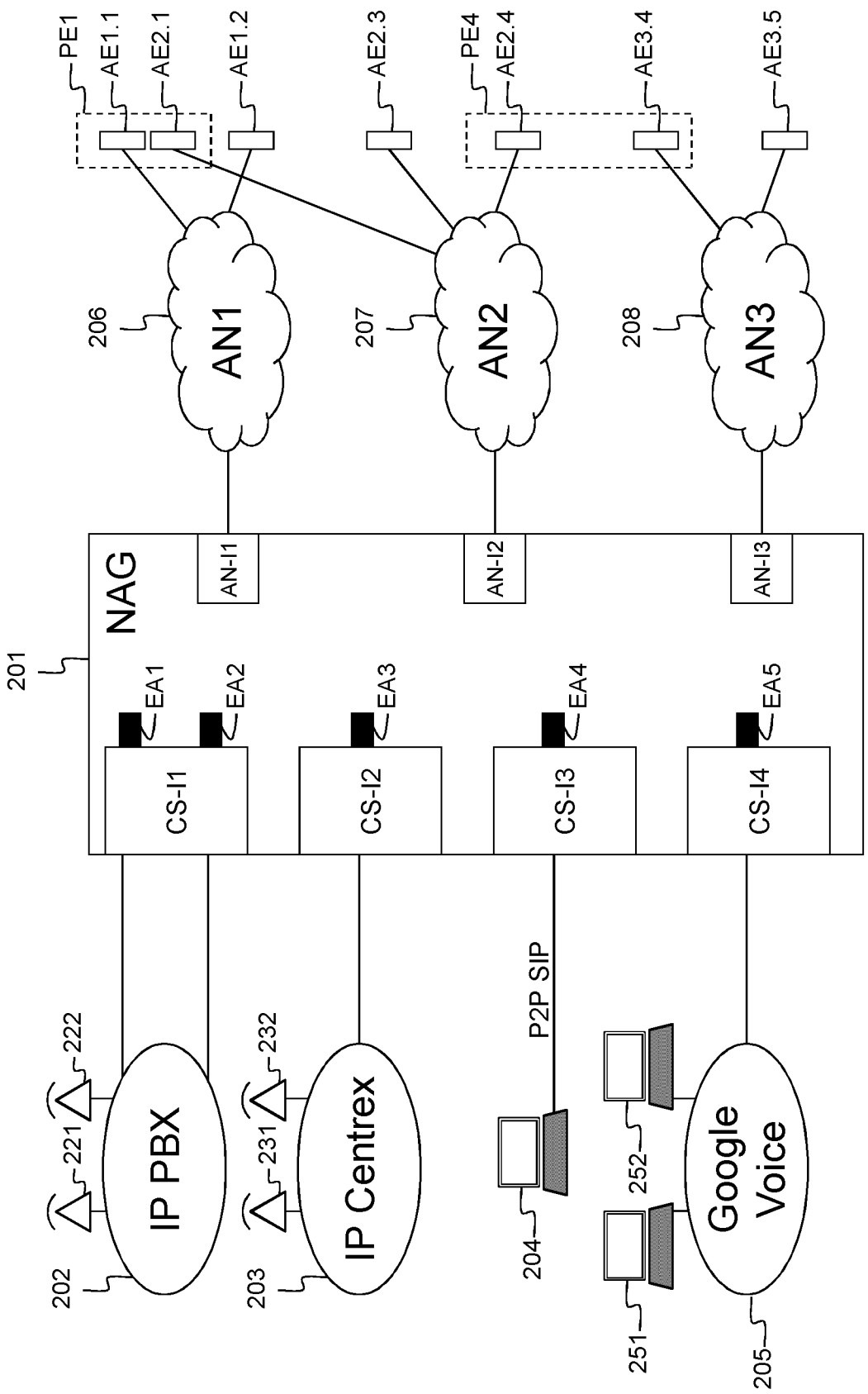
PE1
AE1.1
AE2.1
AE1.2
AE2.3
PE4
AE2.4
AE3.4
AE3.5
206
AN1
207
AN2
208
AN3
NAG
AN-I1
AN-I2
AN-I3
201
EA1
EA2
EA3
EA4
EA5
CS-I1
CS-I2
CS-I3
CS-I4
P2P SIP
222
221
232
231
IP PBX
IP Centrex
Google Voice
202
203
204
205
251
252

Fig. 2

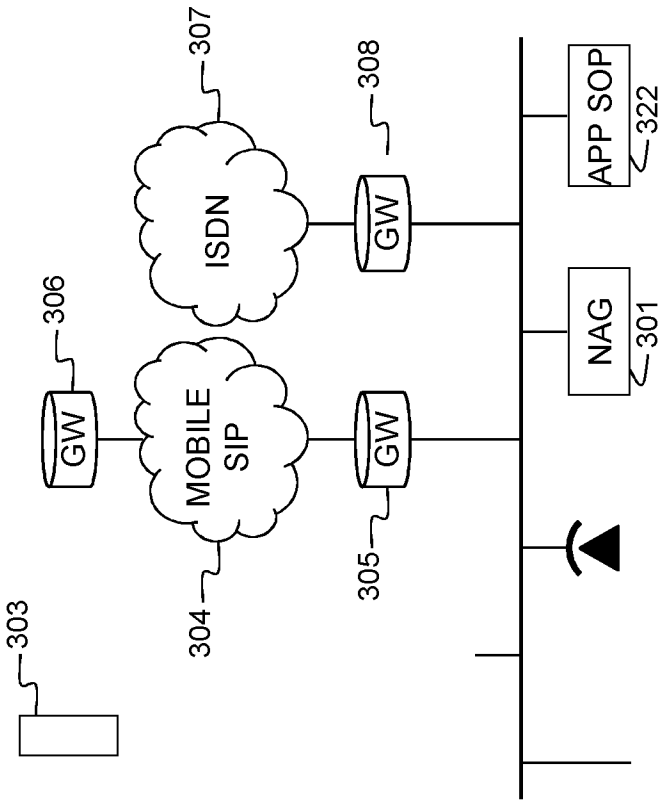
303
304
MOBILE SIP
306
GW
305
GW
307
ISDN
308
GW
NAG
301
APP SOP
322

Fig. 3

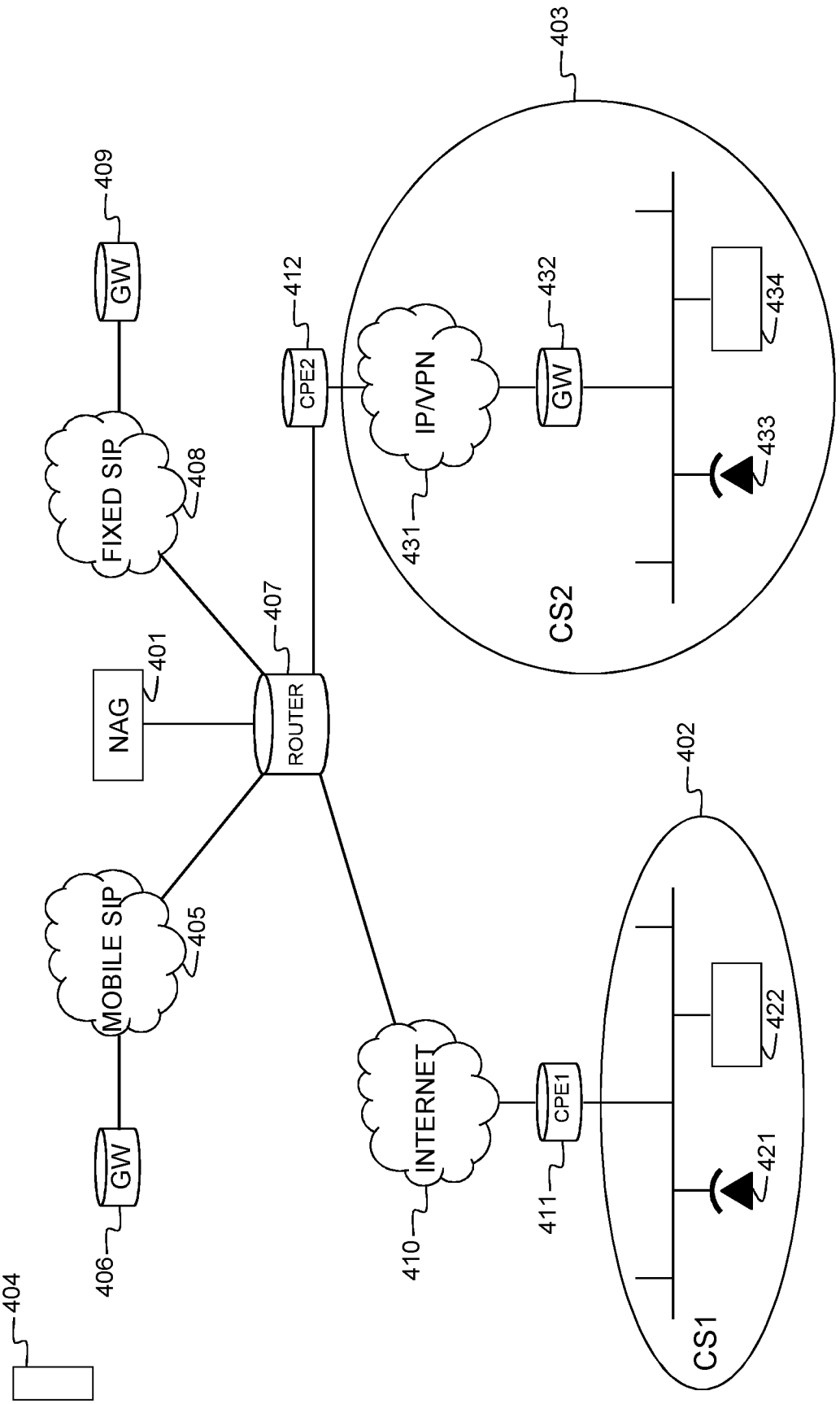
404
406
GW
MOBILE SIP
405
NAG
401
ROUTER
407
FIXED SIP
408
GW
409
410
INTERNET
411
CPE1
CS1
421
422
402
412
CPE2
IP/VPN
431
GW
432
CS2
433
434
403

Fig. 4

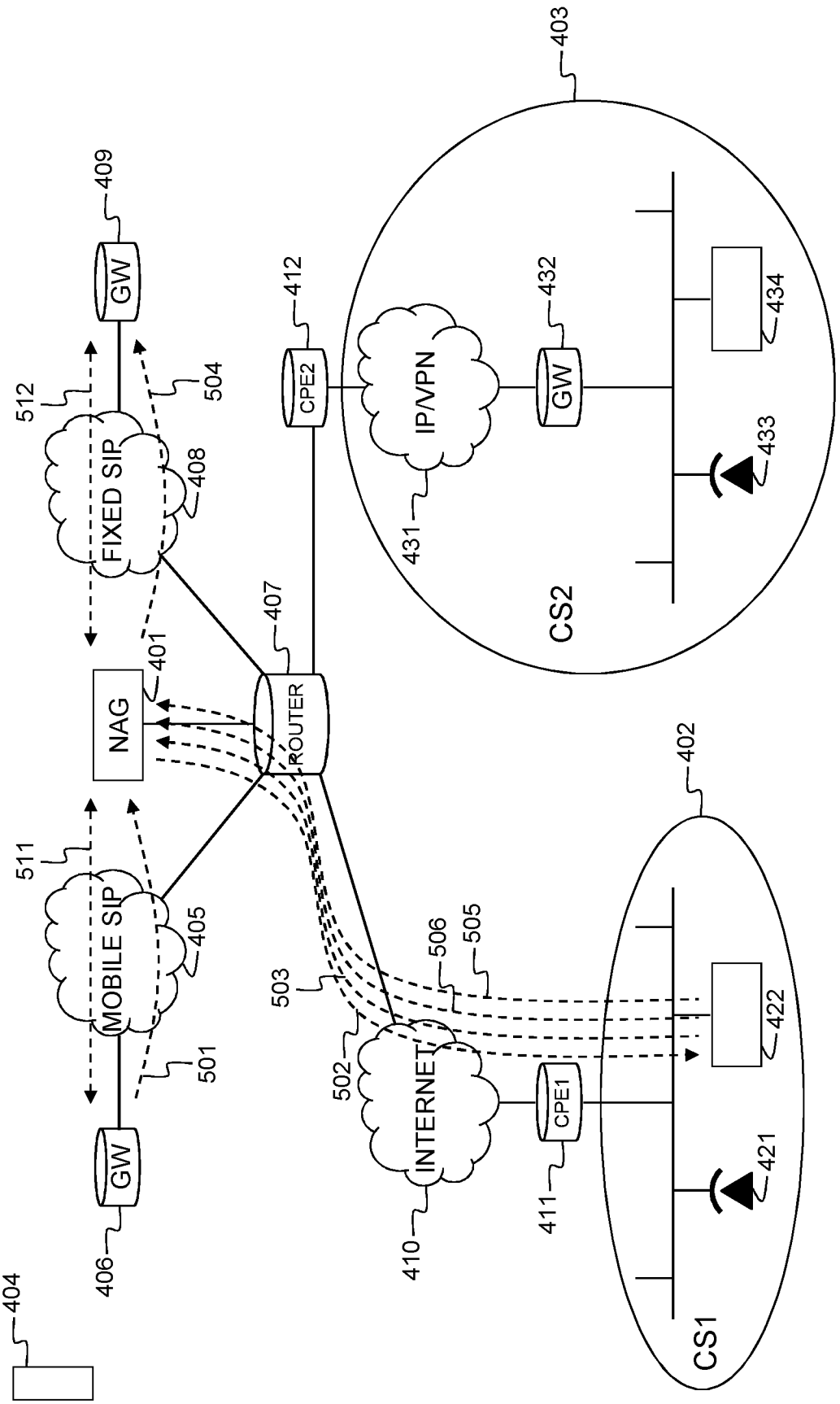

404
406
GW
501
MOBILE SIP
405
511
NAG
401
ROUTER
407
FIXED SIP
408
512
504
GW
409
503
502
INTERNET
410
506
505
CPE1
411
CPE2
412
CS1
402
421
422
CS2
403
IP/VPN
431
GW
432
433
434

Fig. 5

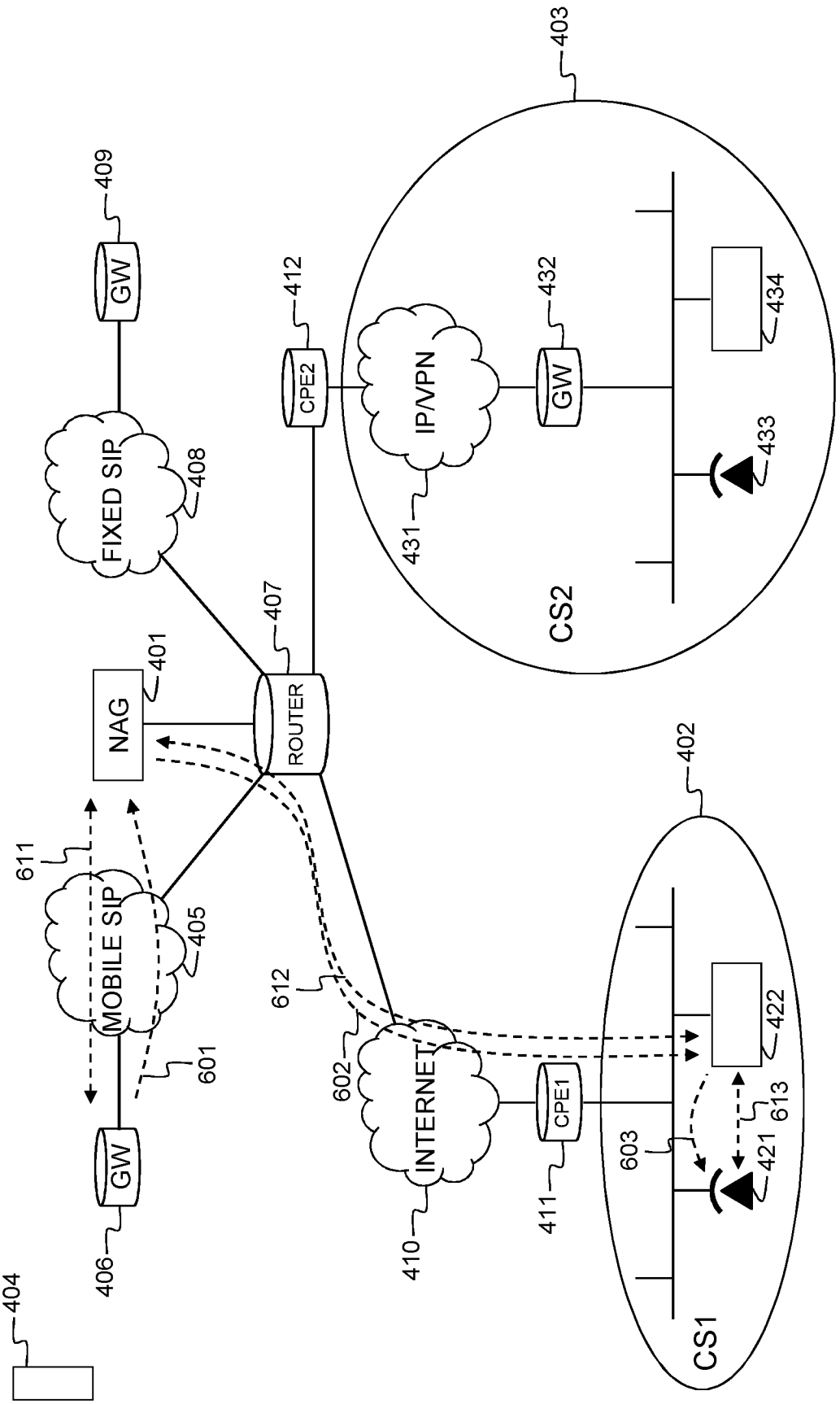
404
406
GW
409
GW
FIXED SIP
408
MOBILE SIP
405
611
601
NAG
401
ROUTER
407
612
602
INTERNET
410
411
CPE1
412
CPE2
IP/VPN
431
GW
432
433
434
CS2
403
CS1
402
603
421
422
613

Fig. 6