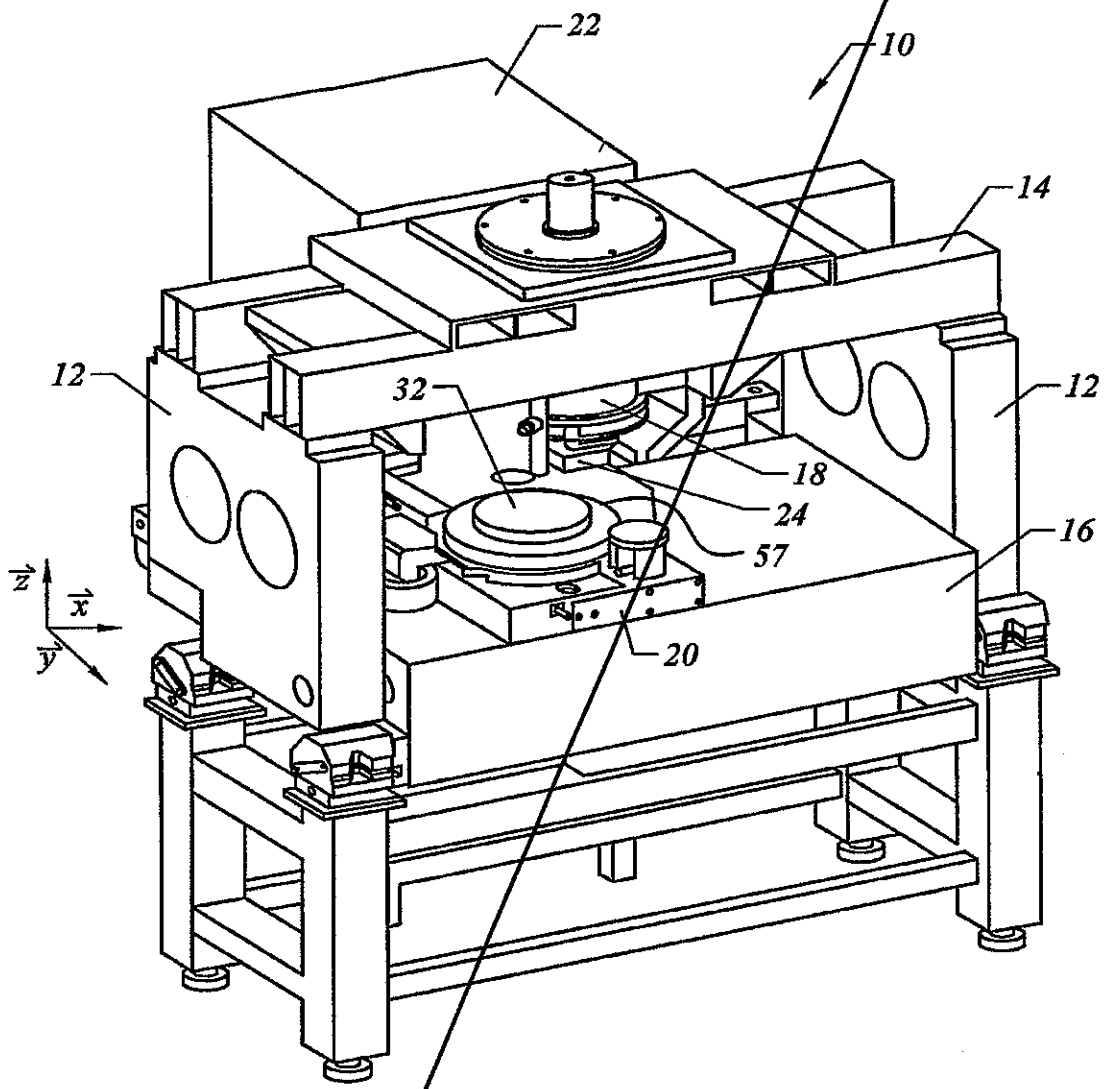

FIG. 1

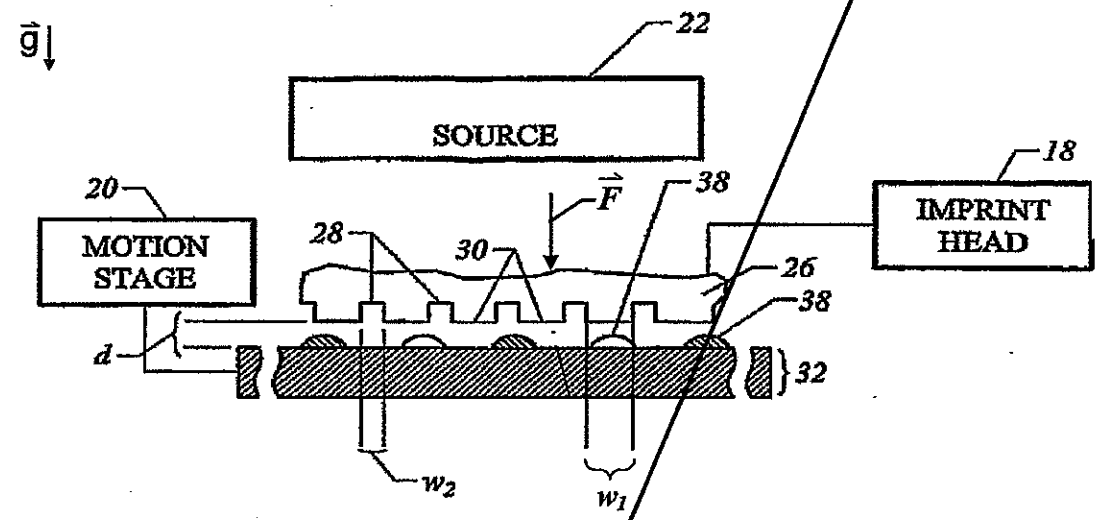
g
22
SOURCE
18
IMPRINT HEAD
20
MOTION STAGE
F
38
28
30
26
38
d
32
w2
w1

FIG. 2

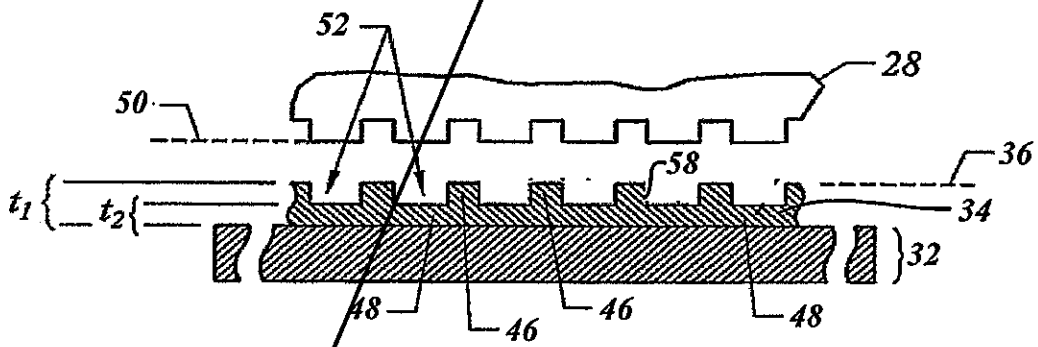
52
28
50
36
58
t1
t2
34
32
48
46
46
48

FIG. 3

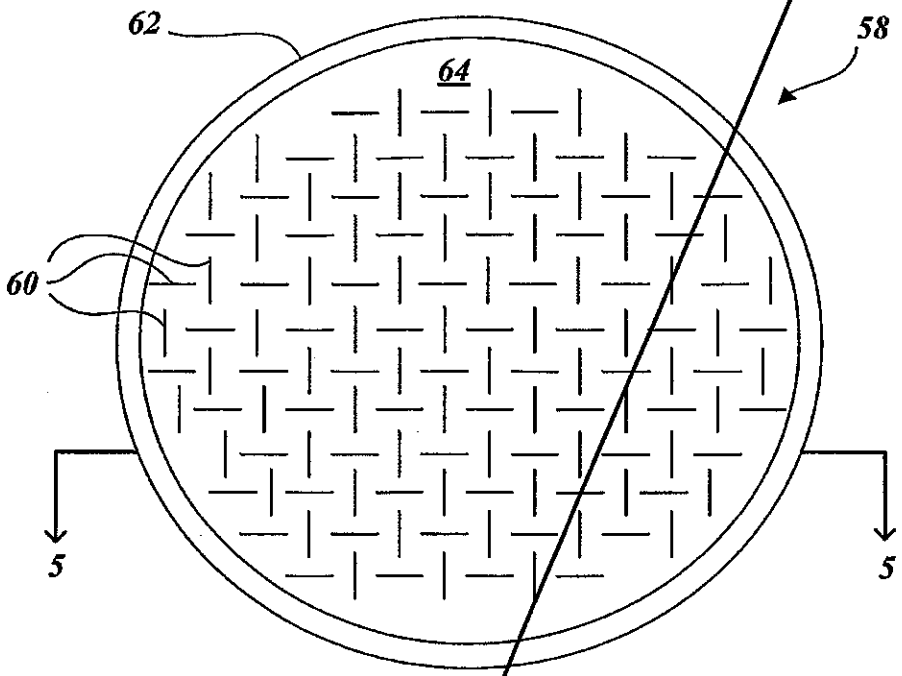
62
58
64
60
5
5

FIG. 4

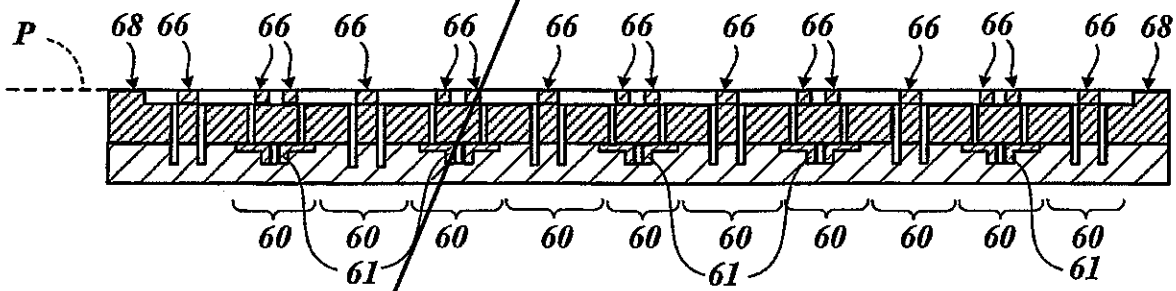
P
68
66
66
66
66
66
66
66
66
66
66
66
66
68
60
60
60
60
60
60
60
60
60
60
61
61
61

FIG. 5

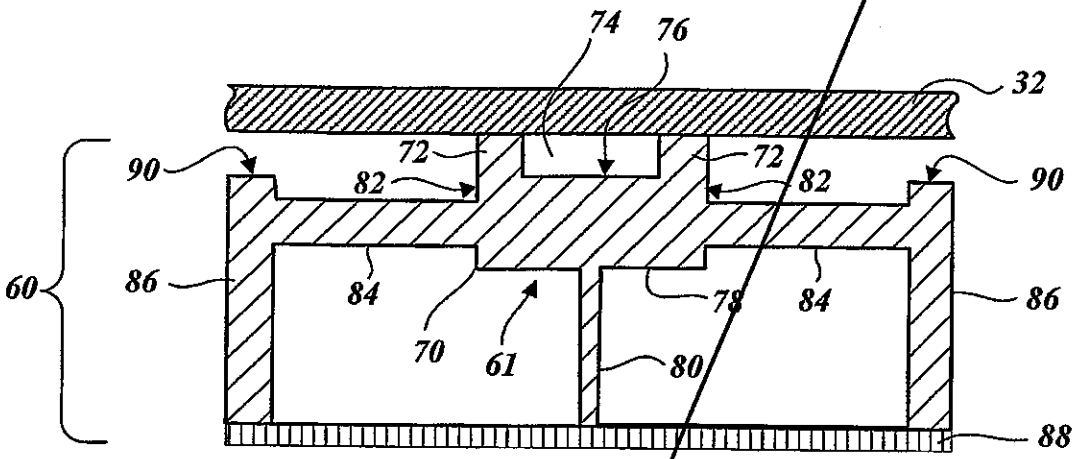

FIG. 6

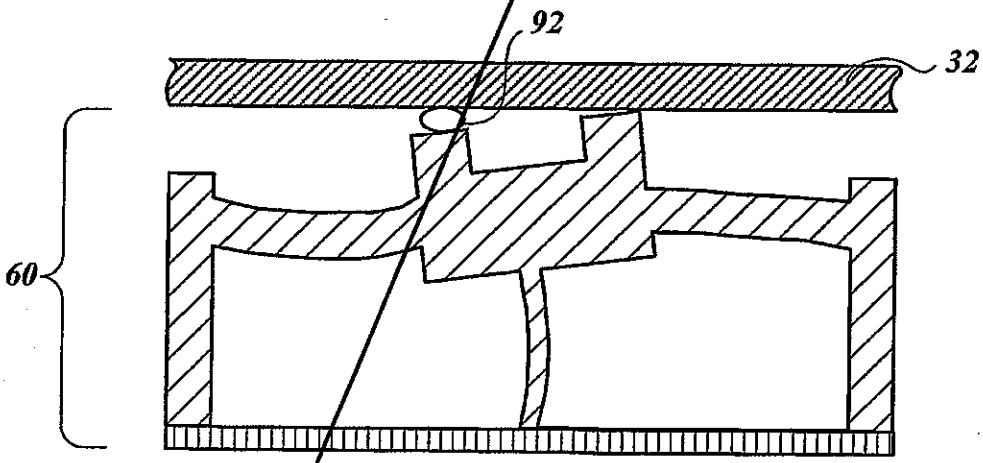

FIG. 7

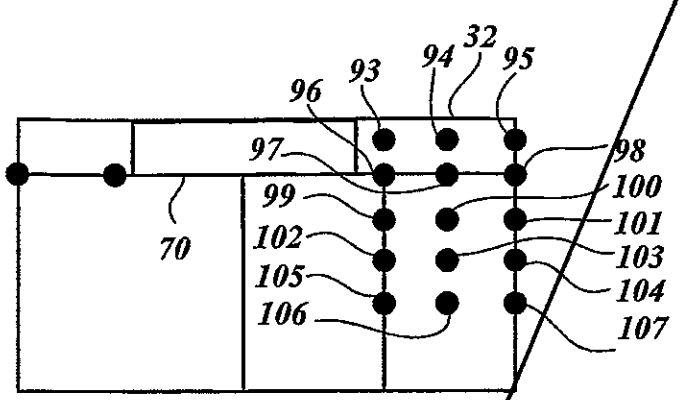
96
93
94
32
95
97
98
99
100
70
101
102
103
105
104
106
107

FIG. 8

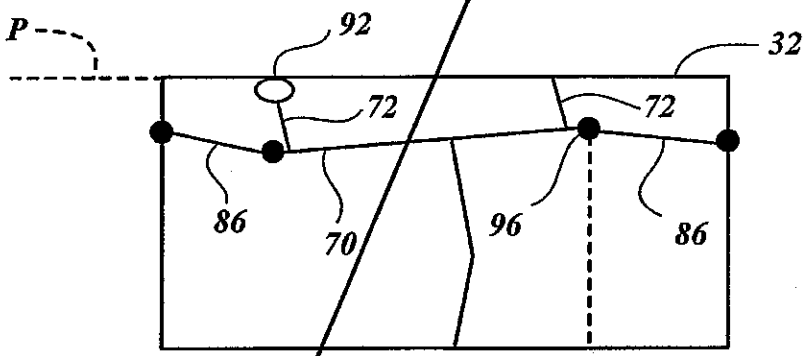
P
92
32
72
72
86
70
96
86

FIG. 9

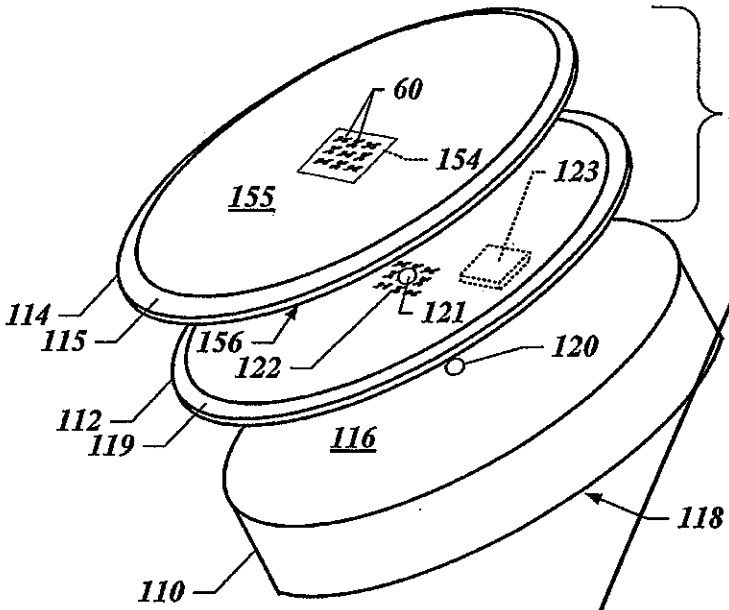
60
154
123
155
200
58
114
115
156
122
121
120
112
119
116
118
110

FIG. 10

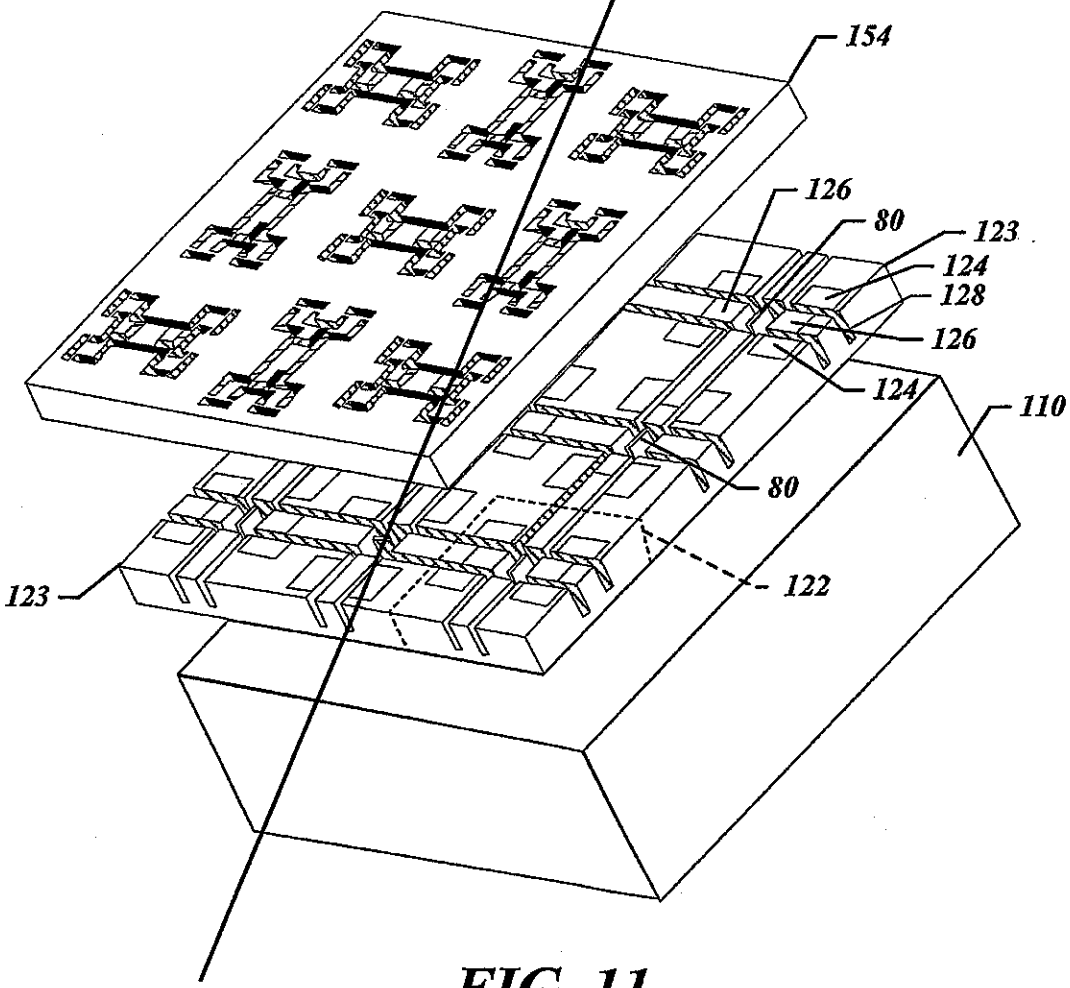
154
126
80
123
124
128
126
124
110
80
123
122

FIG. 11

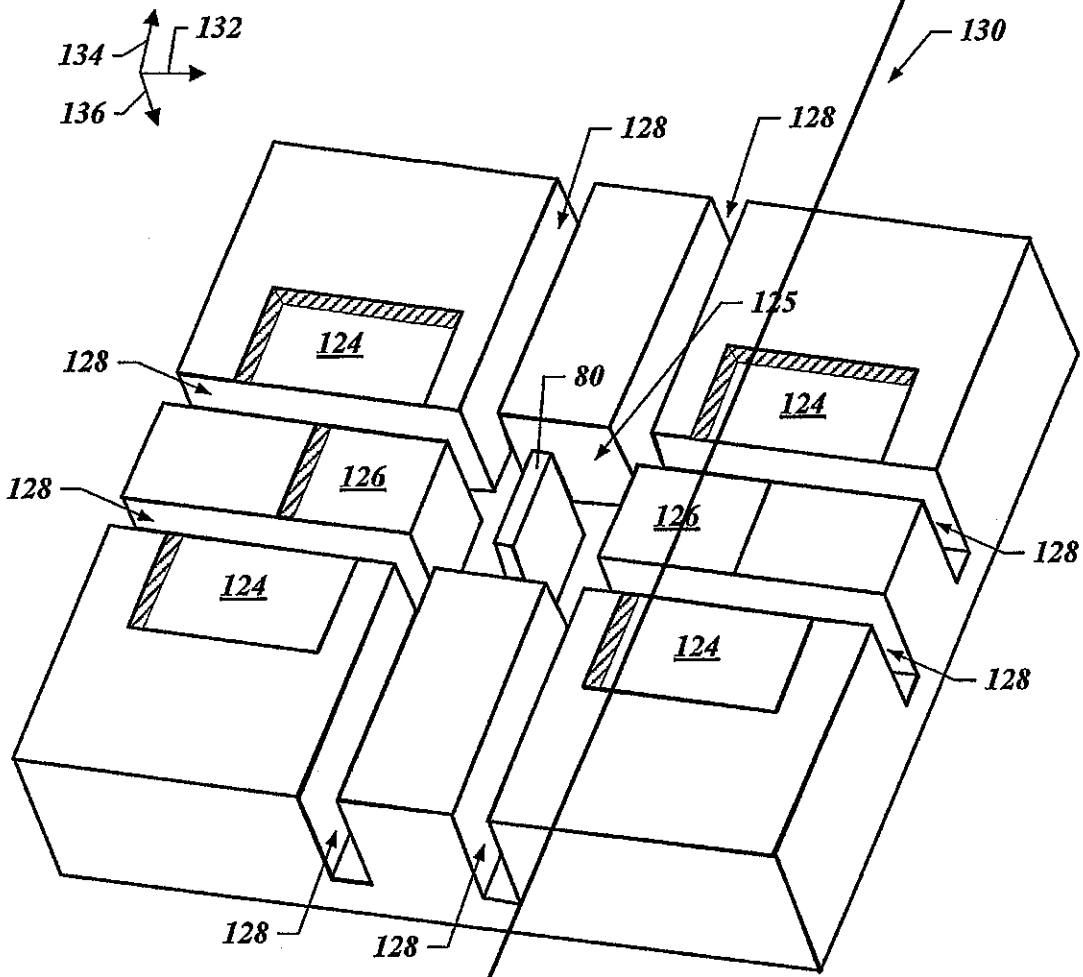
132
134
136
130
128
128
125
124
128
80
126
128
124
126
128
124
128
128
128

FIG. 12

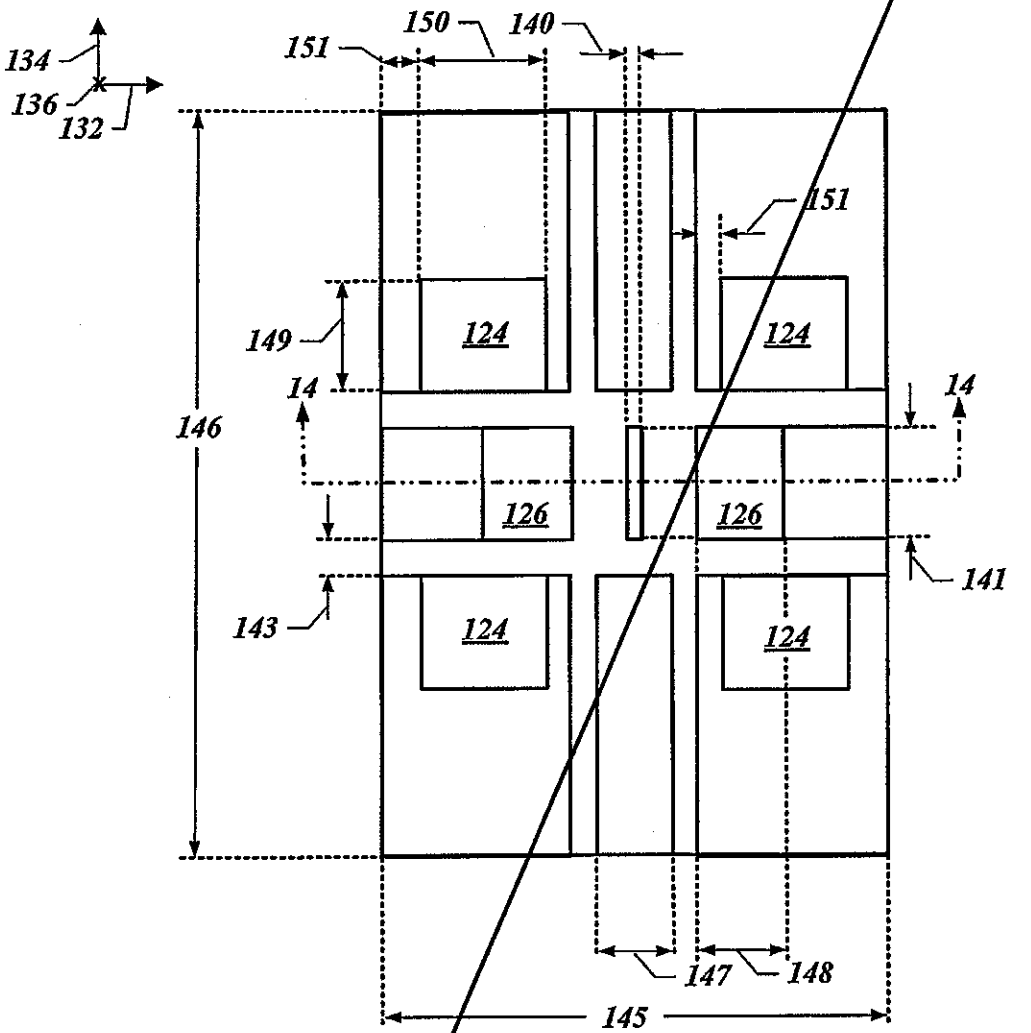
134
136
132
150
140
151
151
149
124
124
14
14
146
126
126
141
143
124
124
147
148
145

FIG. 13

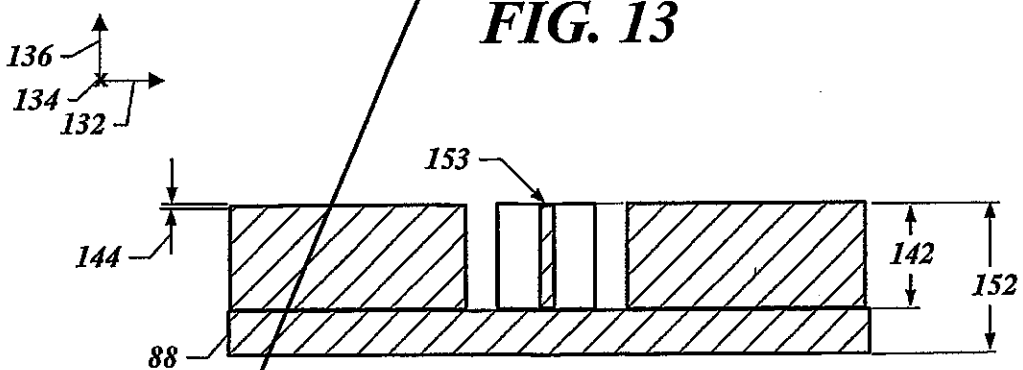
136
134
132
153
144
142
152
88

FIG. 14

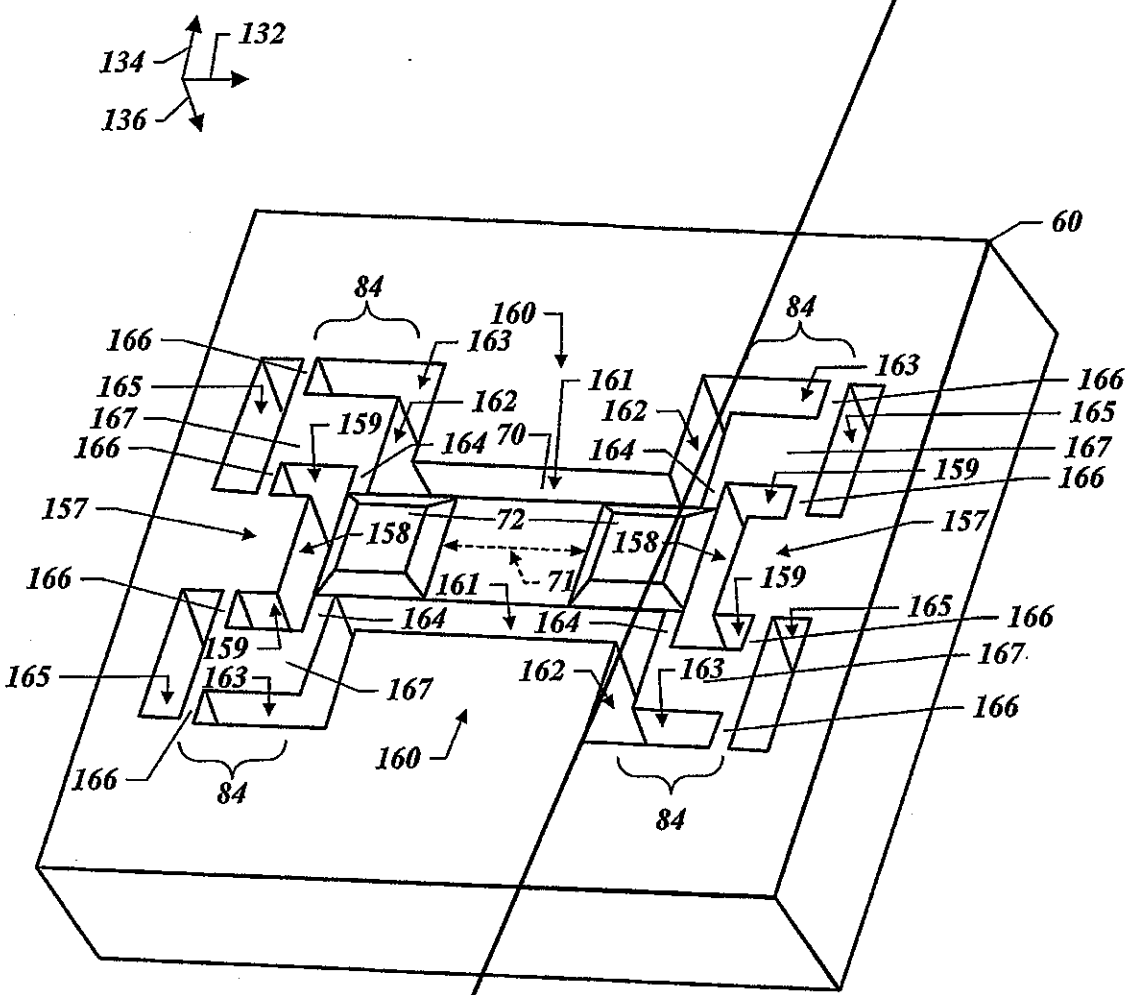
132
134
136
60
84
160
161
162
163
164
165
166
167
159
157
158
70
72
71
84
160
84
84

FIG. 15

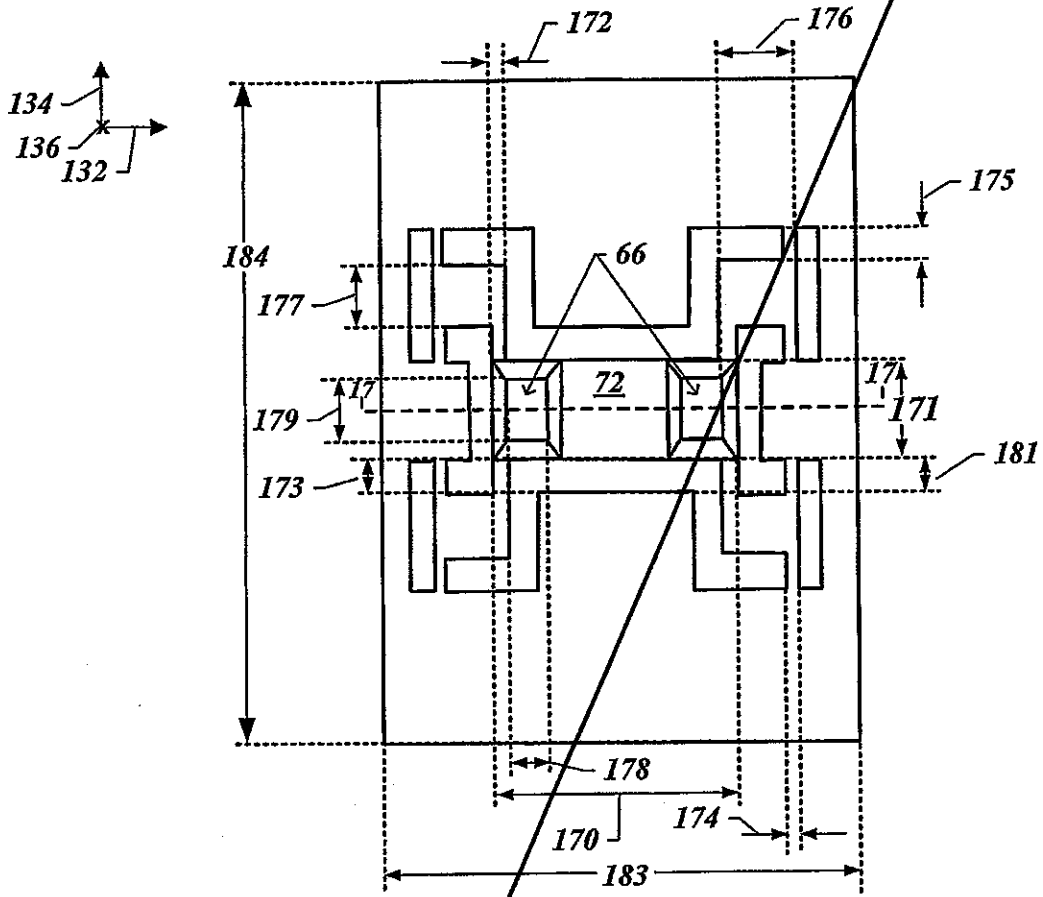
172
176
134
136
132
175
184
66
177
72
171
179
173
181
178
170
174
183

FIG. 16

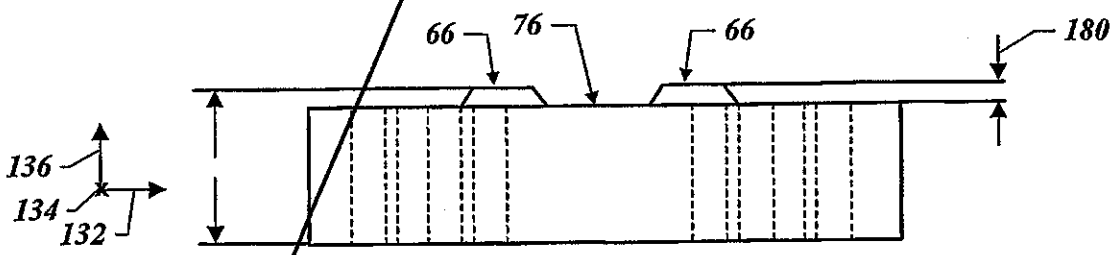
66
76
66
180
136
134
132

FIG. 17

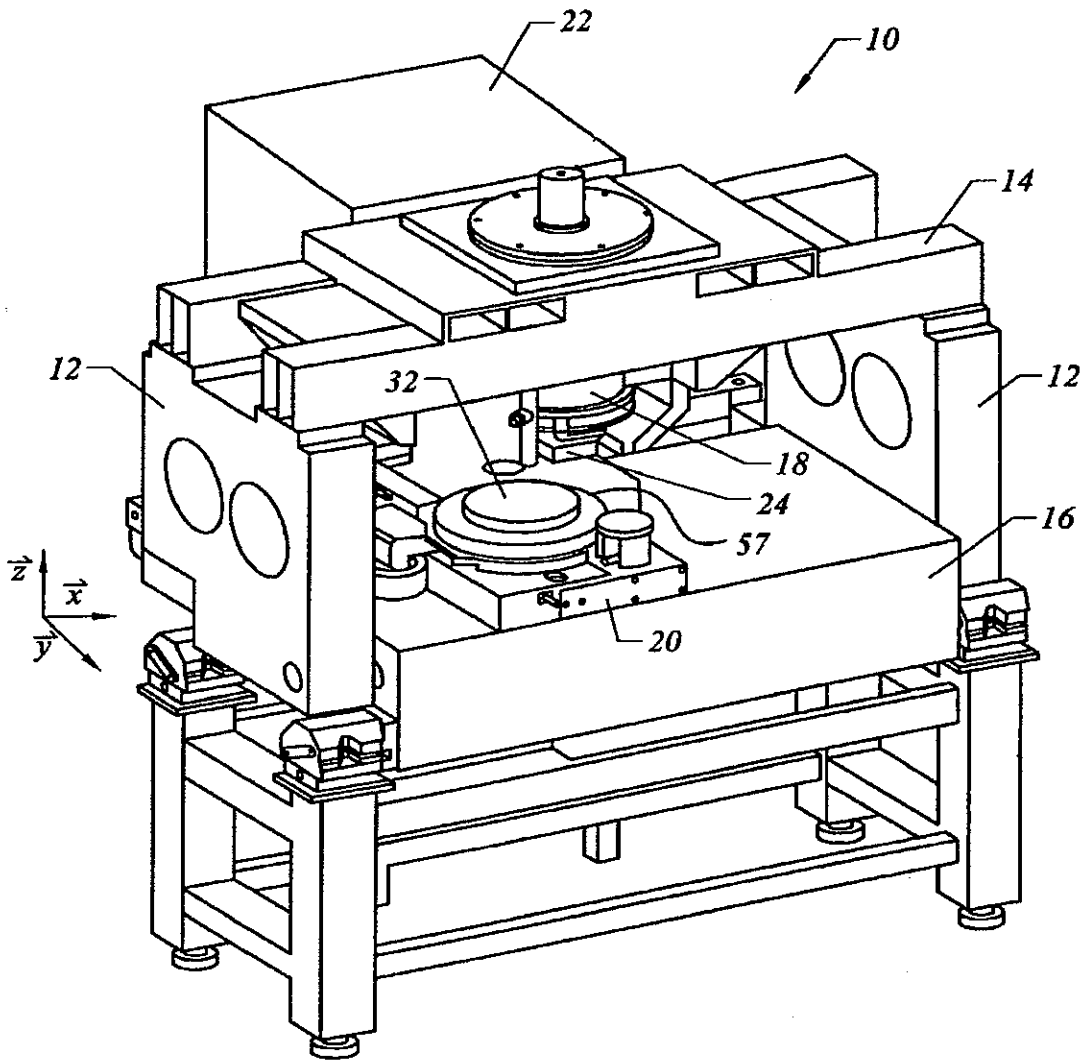

FIG. 1

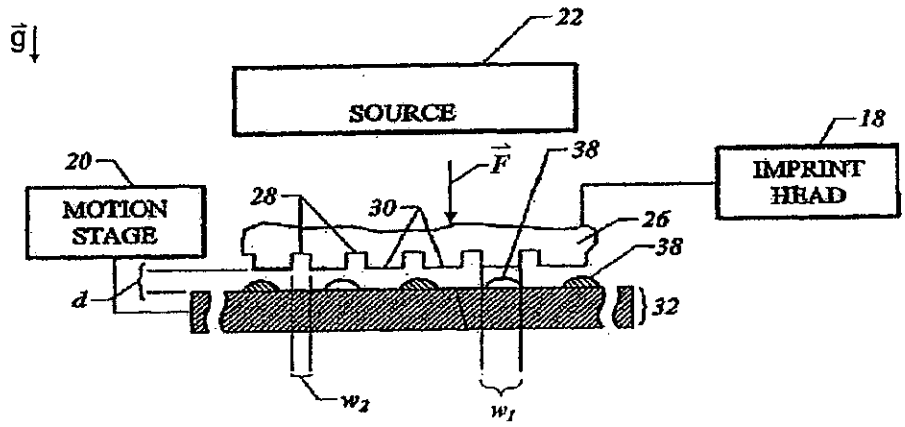
g
22
SOURCE
18
IMPRINT HEAD
20
MOTION STAGE
F
38
28
30
26
38
d
32
w_2
w_1

FIG. 2

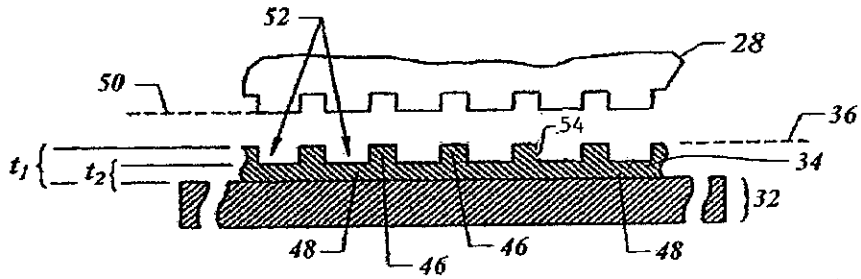
52
28
50
36
54
34
t_1
t_2
32
48
46
46
48

FIG. 3

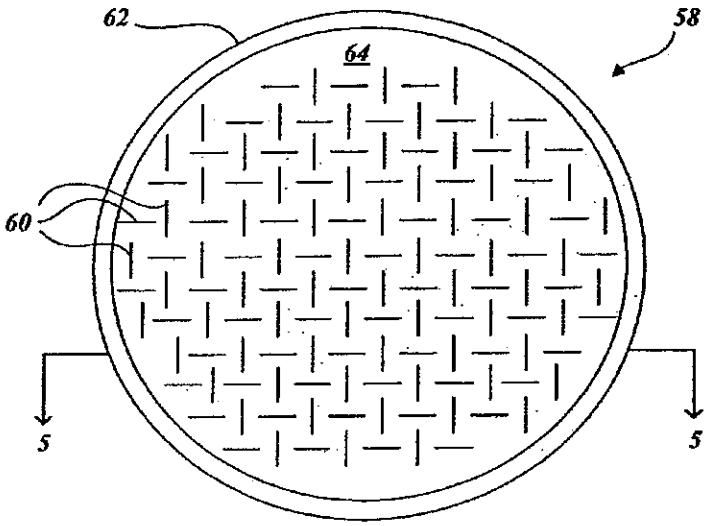
62
58
64
60
5
5

FIG. 4

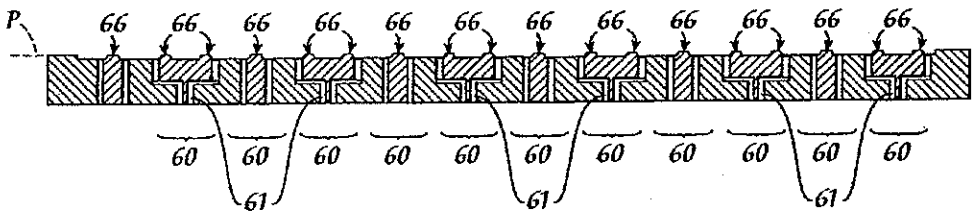
P
66
66
66
66
66
66
66
66
66
66
66
66
60
60
60
60
60
60
60
60
60
60
60
61
61
61

FIG. 5

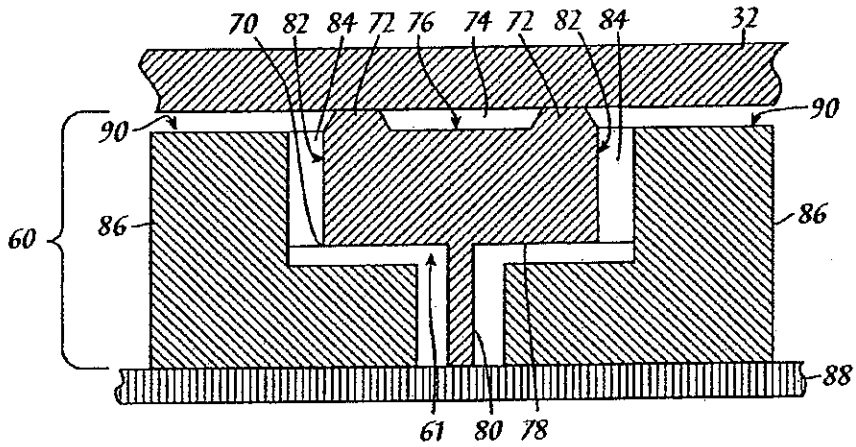

FIG. 6

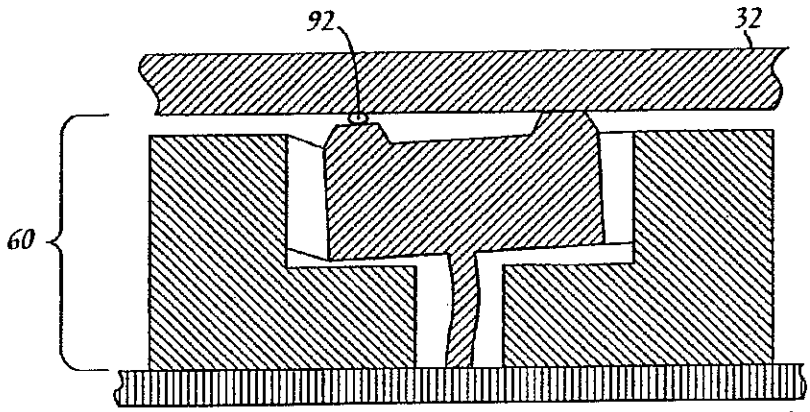

FIG. 7

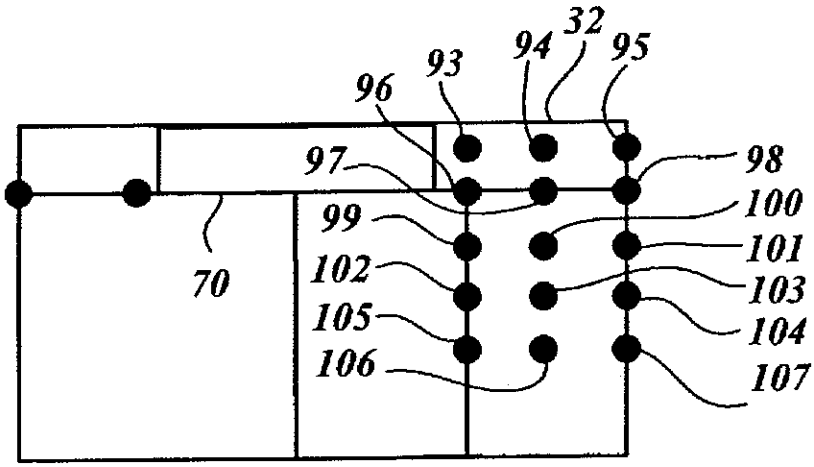
32
94
95
93
96
97
98
99
100
101
70
102
103
105
104
106
107

FIG. 8

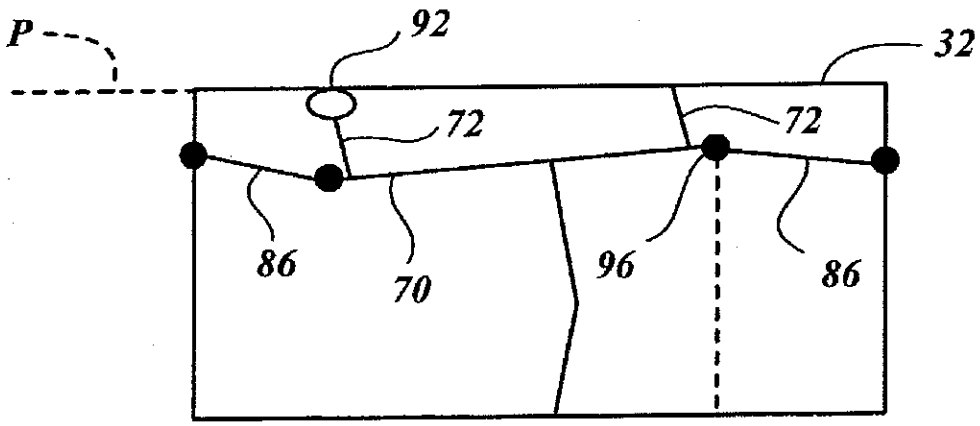
P
92
32
72
72
86
70
96
86

FIG. 9

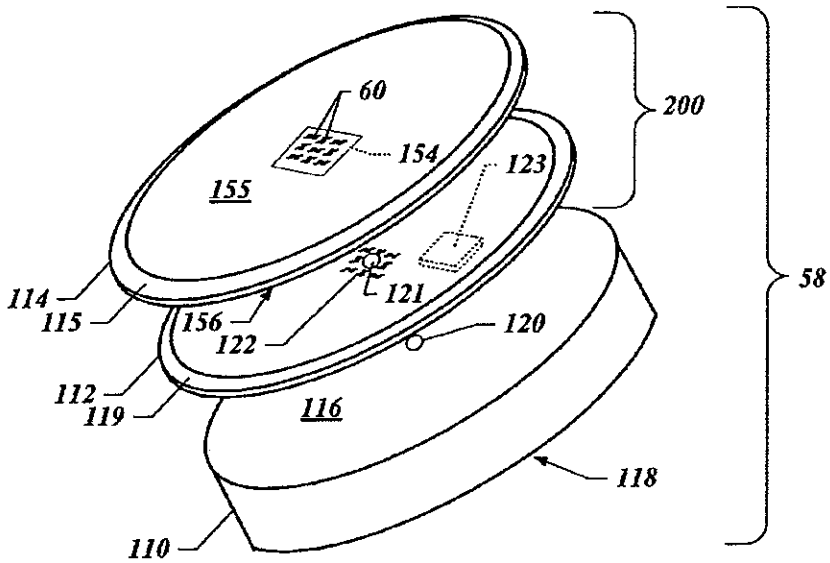
60
154
155
123
200
58
114
115
156
122
121
120
112
119
116
118
110

FIG. 10

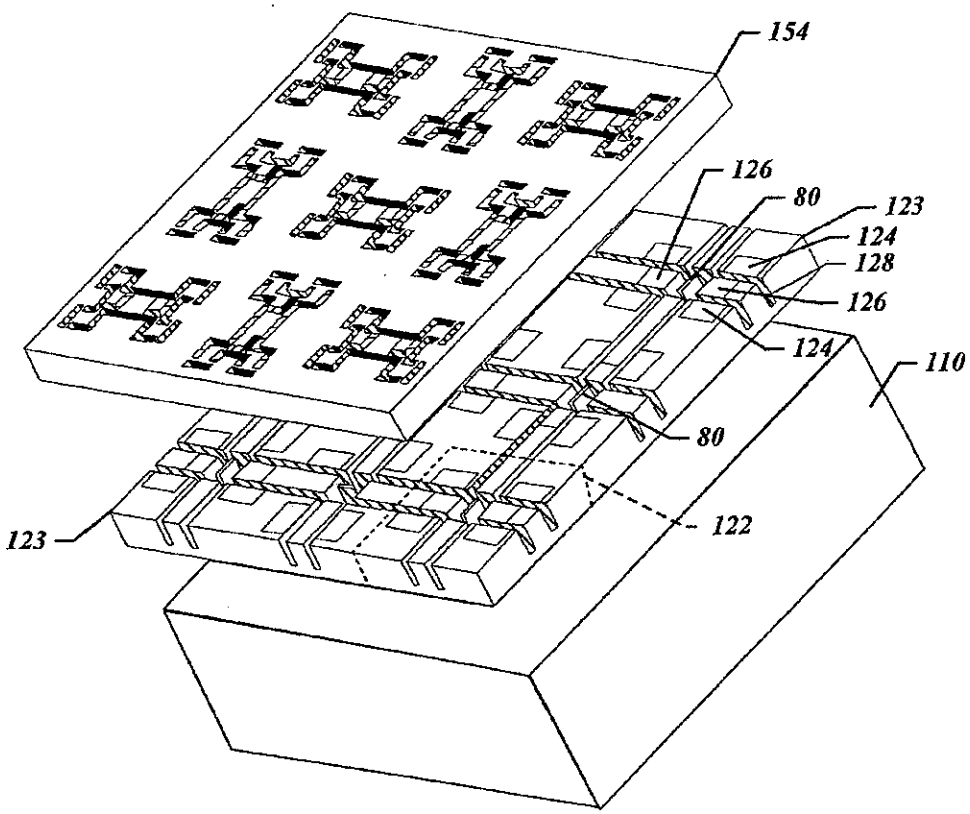
154
126
80
123
124
128
126
124
110
80
122
123

FIG. 11

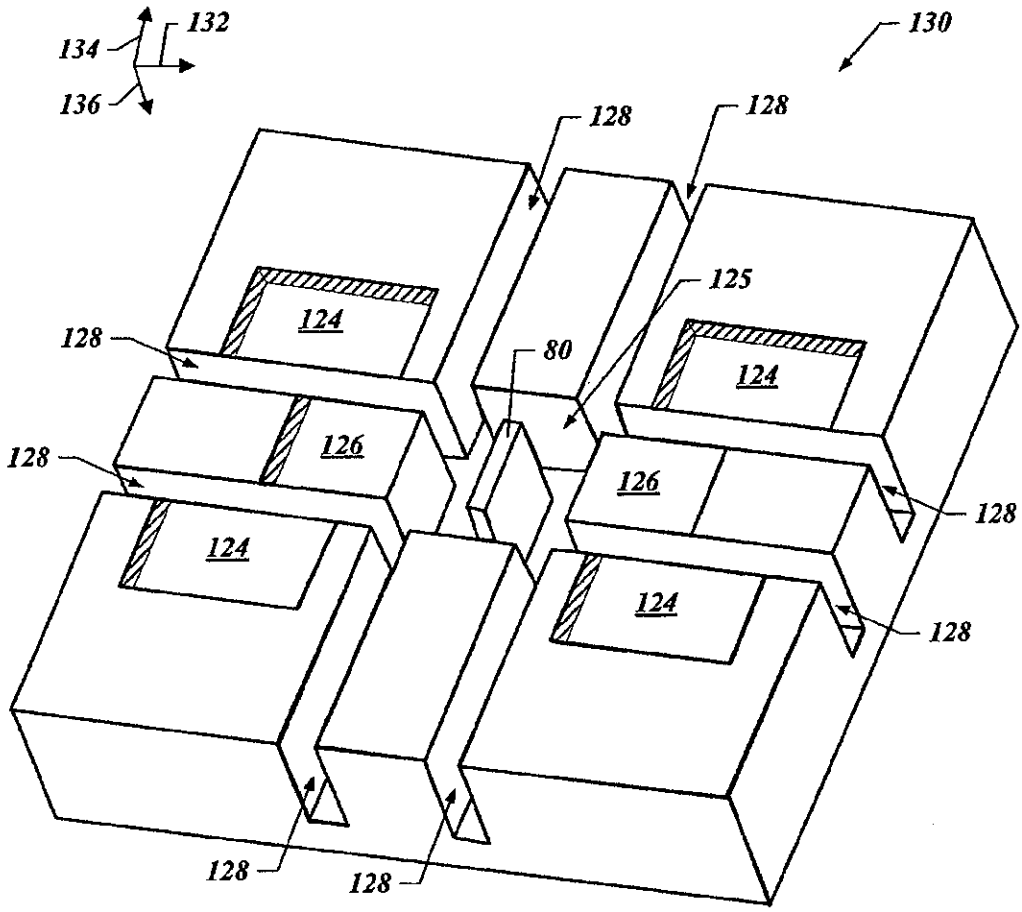
132
134
136
130
128
128
125
124
128
80
124
126
128
126
124
128
124
128
128

FIG. 12

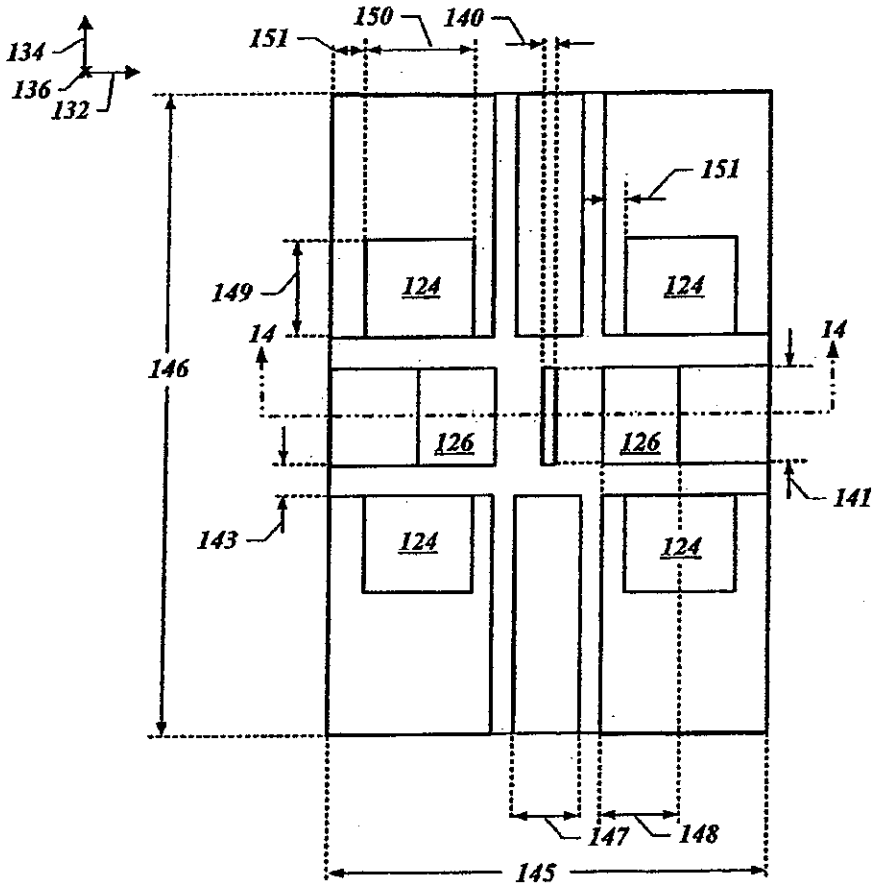
134
136
132
150
140
151
151
149
124
124
14
14
146
126
126
141
143
124
124
147
148
145

FIG. 13

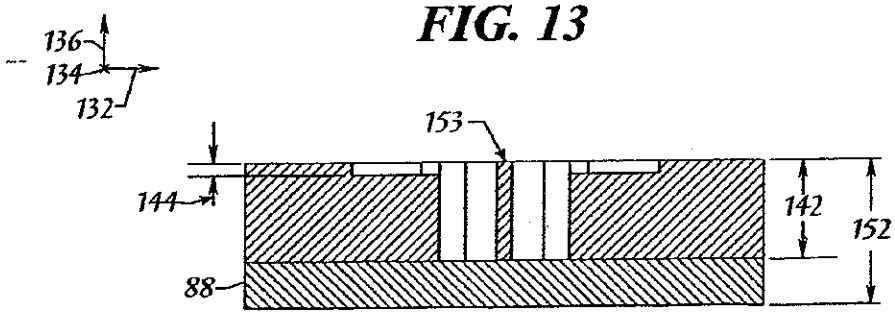
136
134
132
153
144
142
152
88

FIG. 14

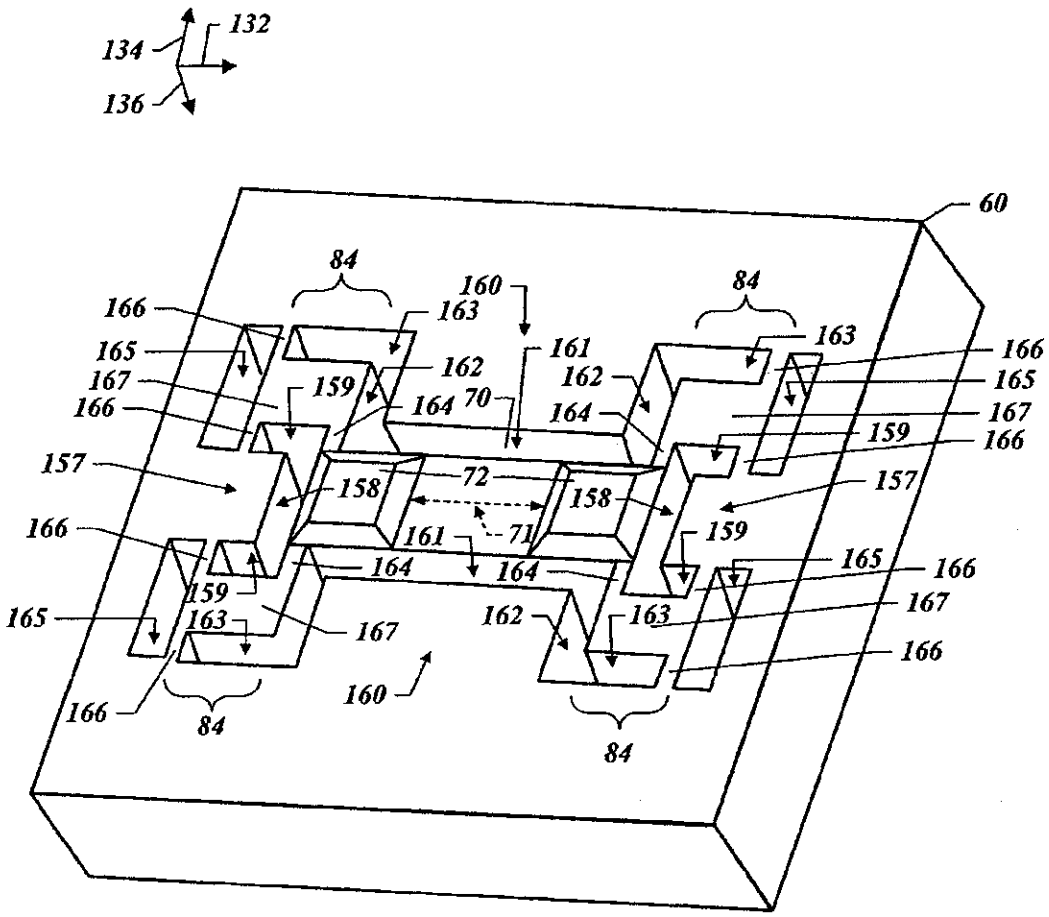
134
132
136
60
84
160
84
166
163
163
165
161
166
167
162
162
165
159
164
70
164
167
166
159
166
157
72
158
158
157
166
161
71
159
164
164
165
166
159
165
163
167
162
163
167
166
160
166
84
84

FIG. 15

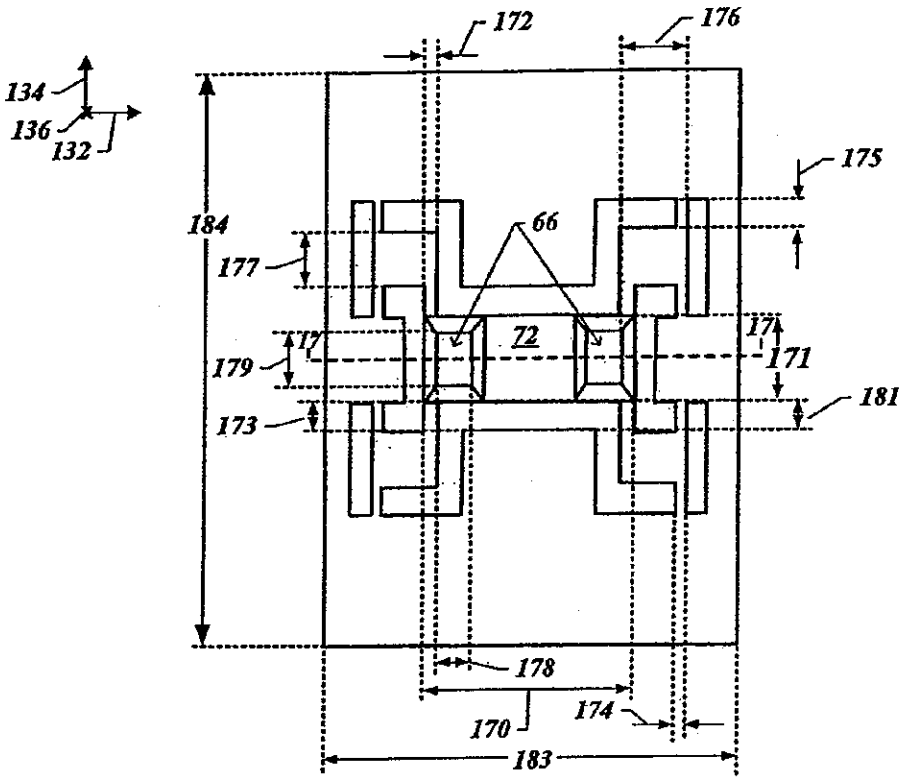
172
176
134
136
132
175
184
66
177
72
171
179
181
173
178
170
174
183

FIG. 16

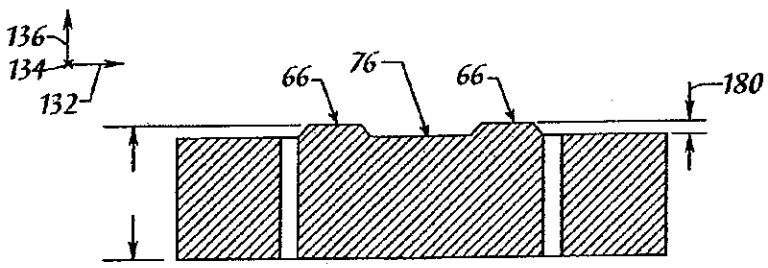
136
134
132
66
76
66
180

FIG. 17