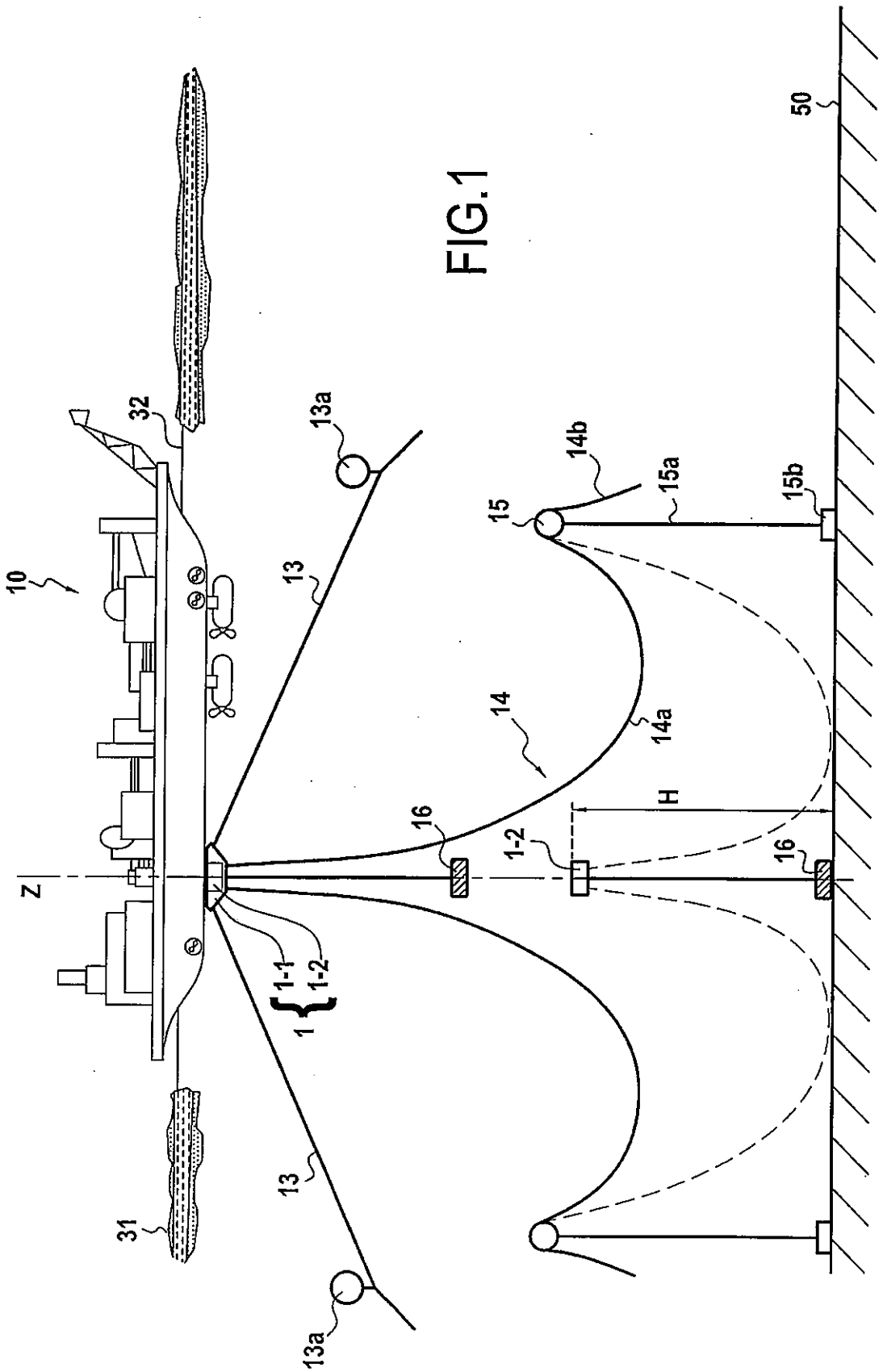

FIG.1

FIG.2

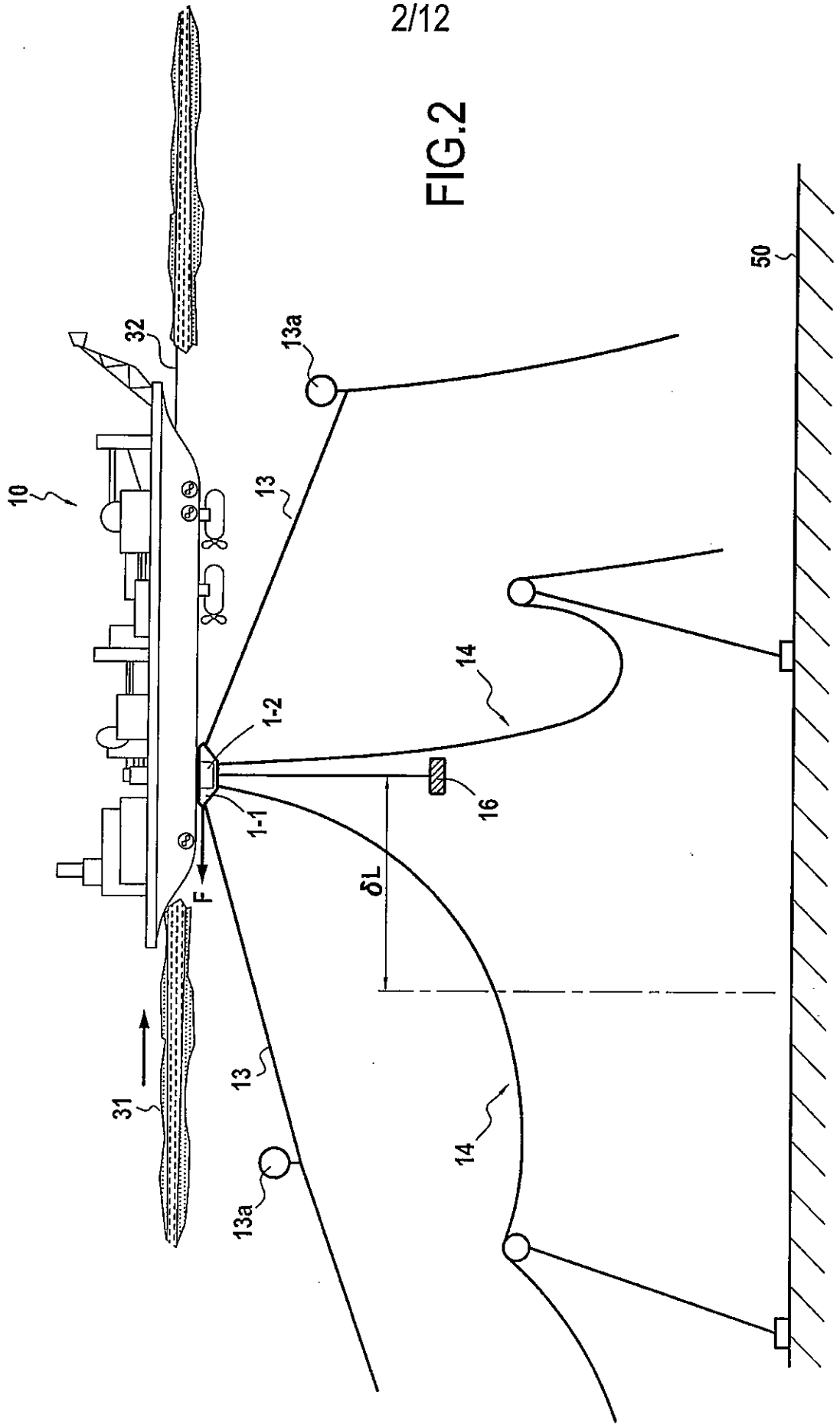

FIG.3

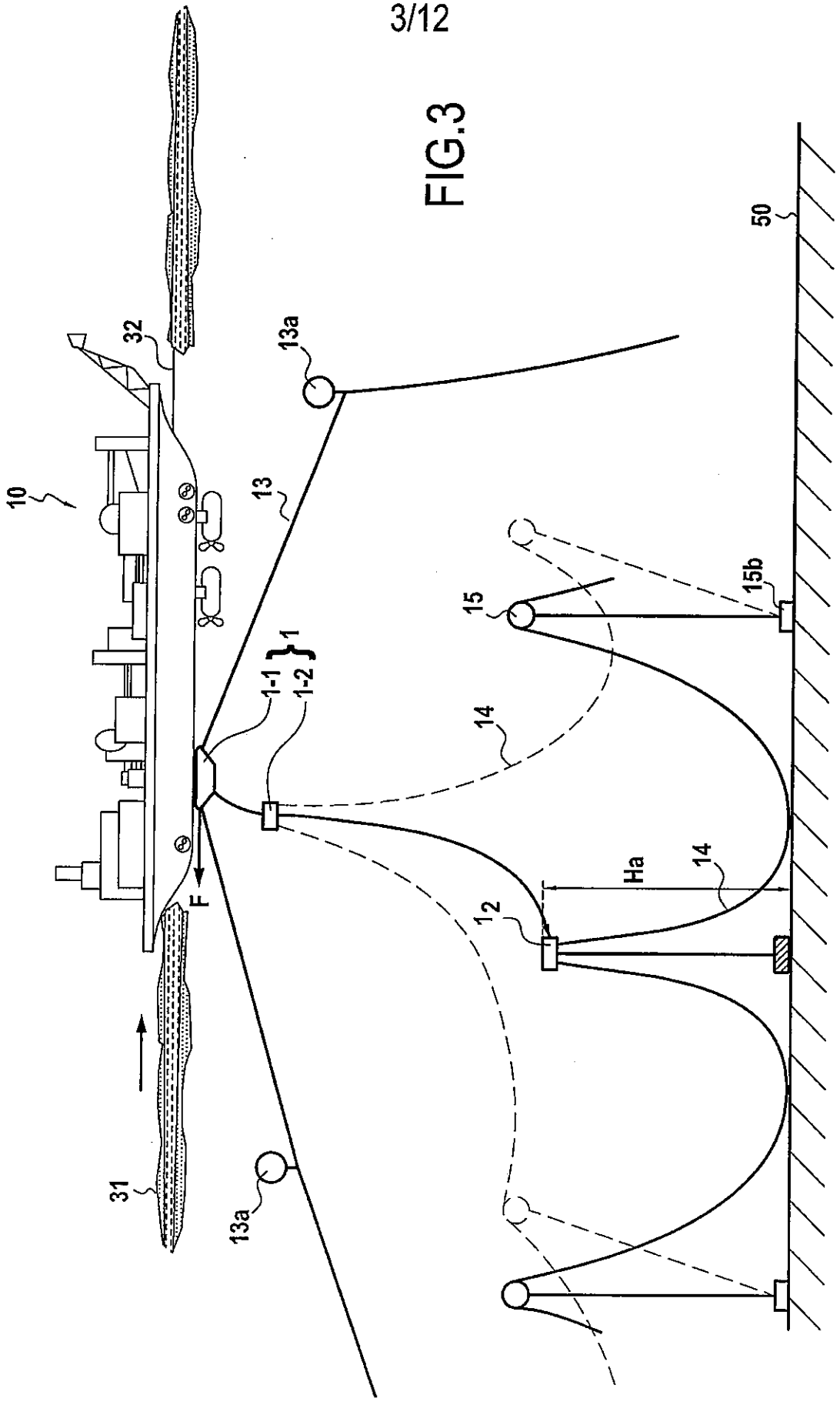

FIG.4

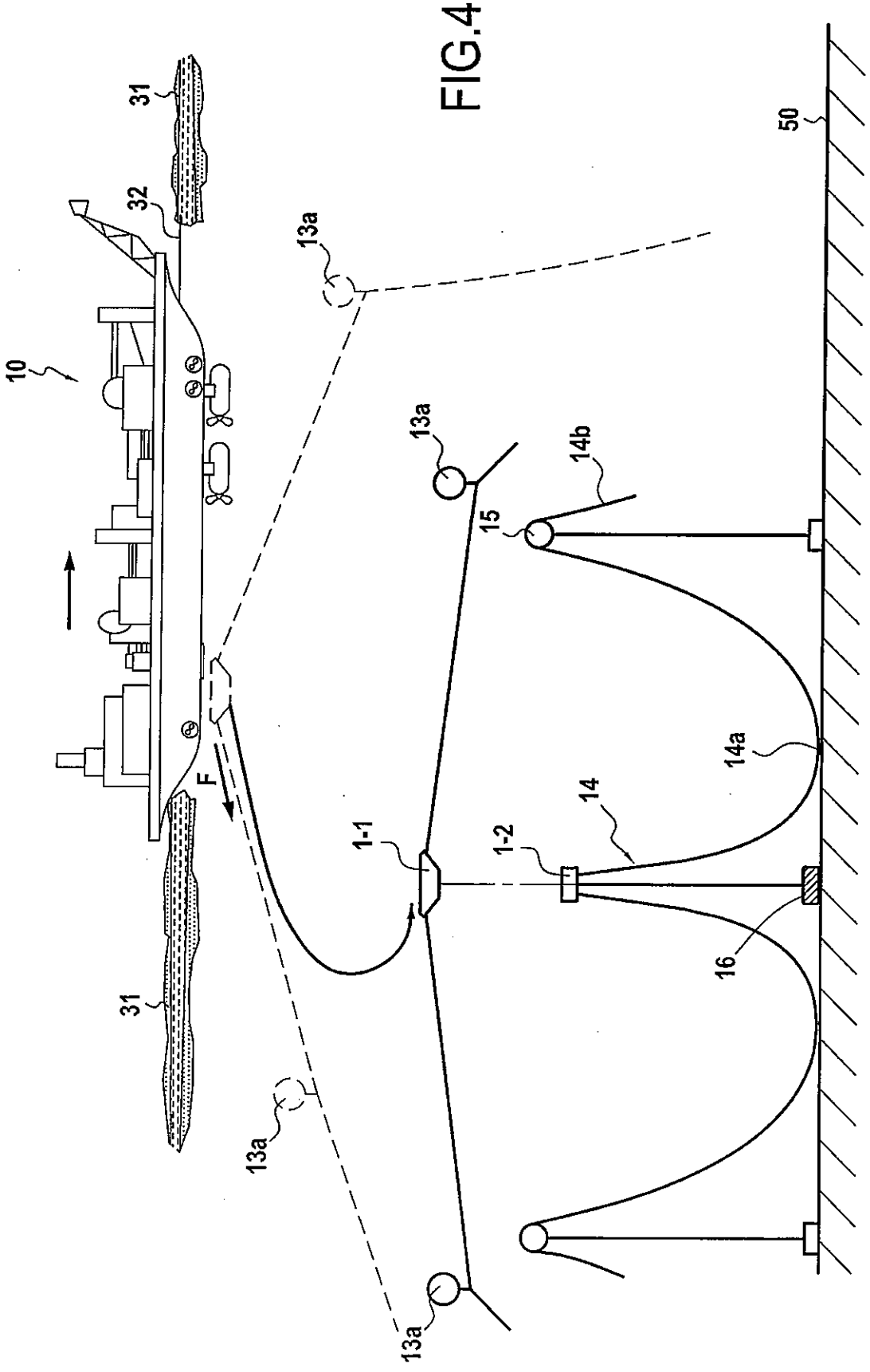

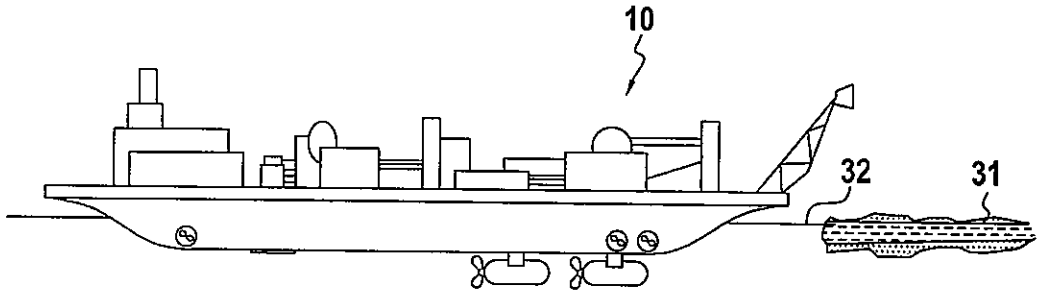

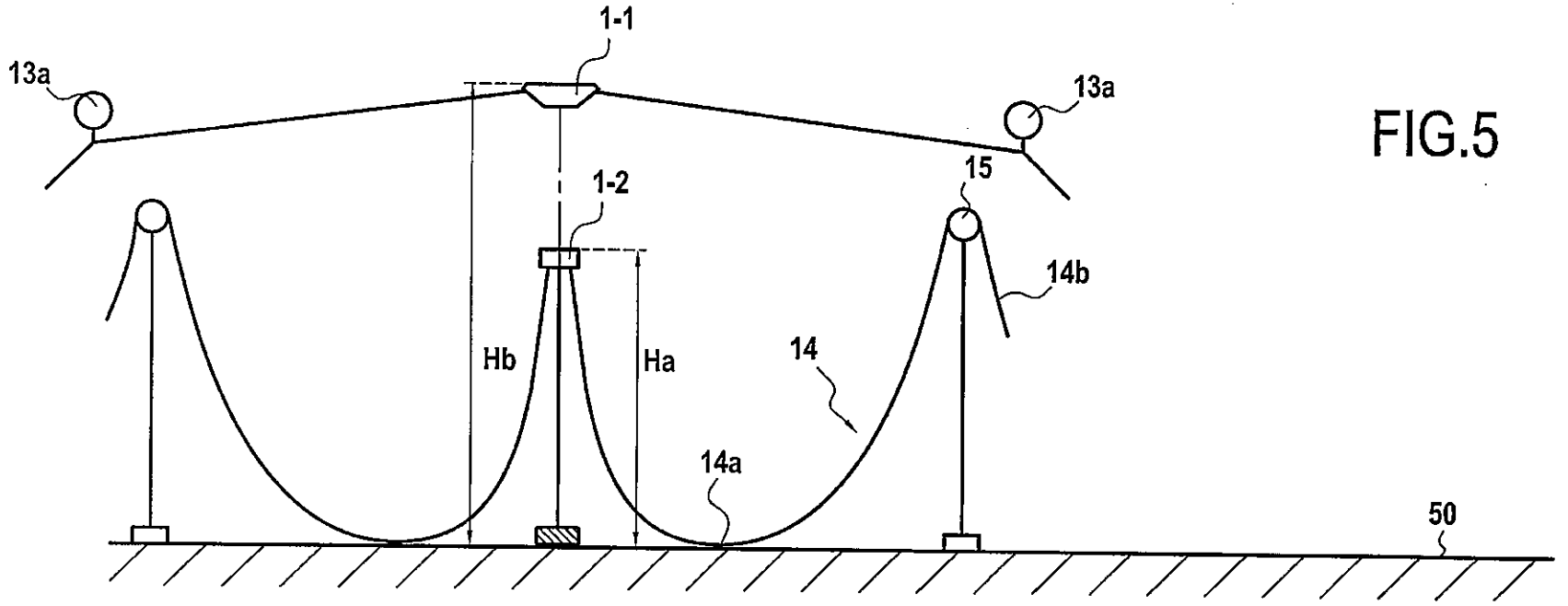

FIG.5

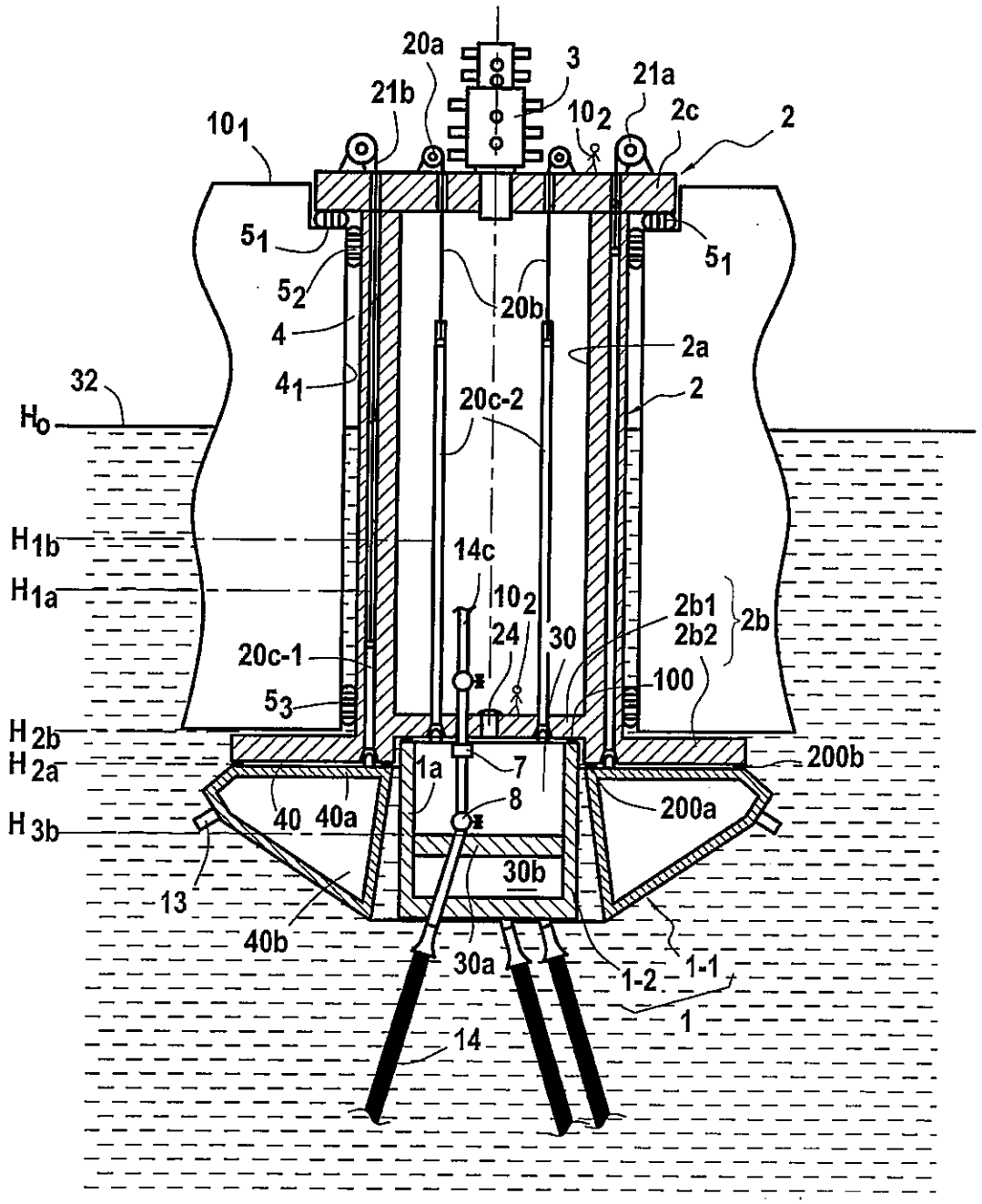
20a
3
21a
21b
10 1
10 2
2c
2
5 1
5 1
5 2
20b
4
2a
4 1
32
20c-2
2
H o
H 1b
14c
H 1a
10 2
2b1
2b2
2b
24
30
20c-1
100
5 3
H 2b
H 2a
1a
7
200b
8
40
40a
200a
H 3b
30b
13
40b
30a
1-2
1-1
1
14

FIG.6

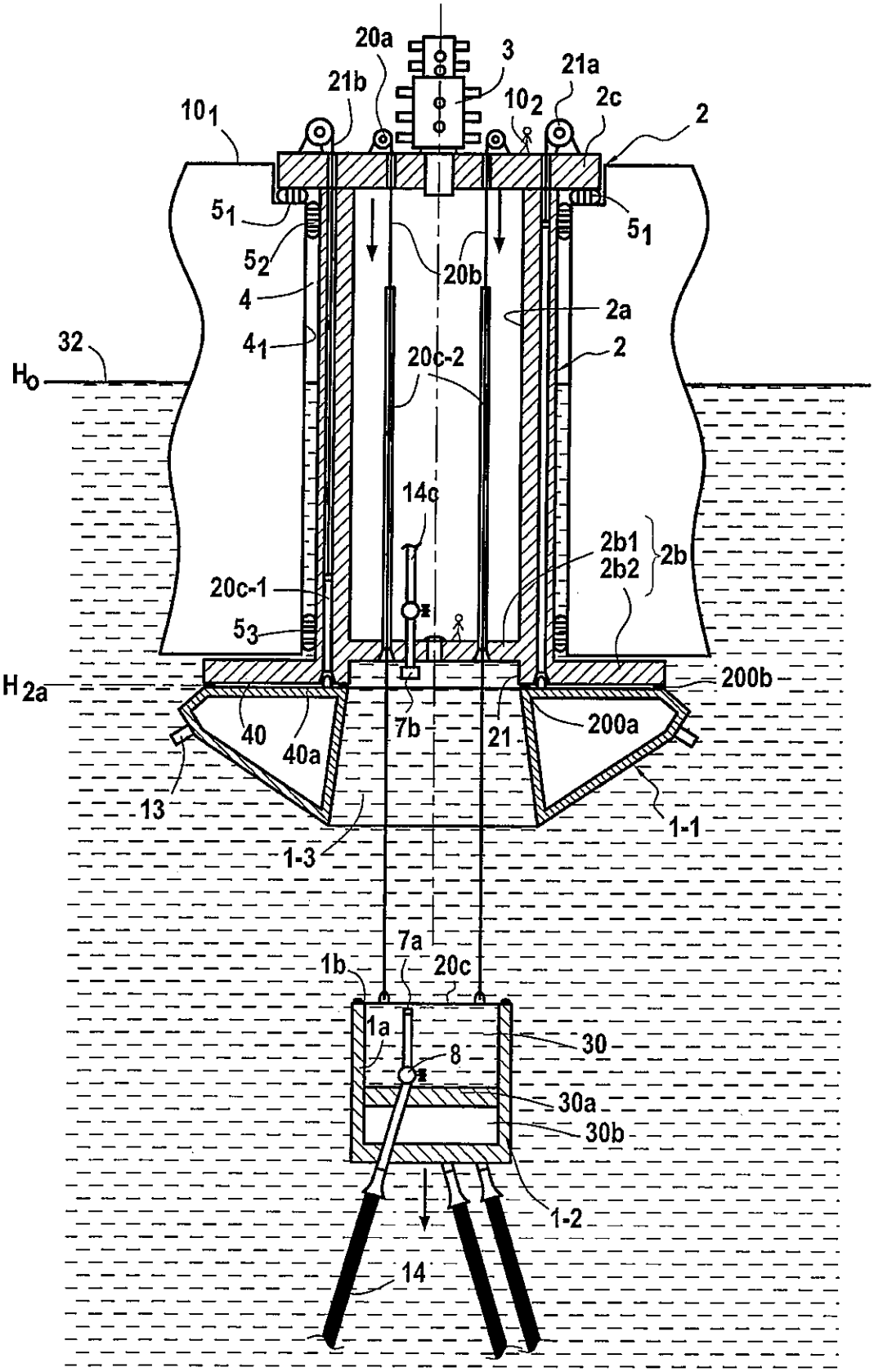
20a
3
21a
21b
10_2
2c
2
10_1
5_1
5_2
20b
4
2a
4_1
2
32
H_0
20c-2
14c
2b1
2b2
2b
20c-1
5_3
H_{2a}
200b
40
40a
7b
21
200a
13
1-1
1-3
7a
1b
20c
1a
30
8
30a
30b
1-2
14

FIG.7

FIG.8

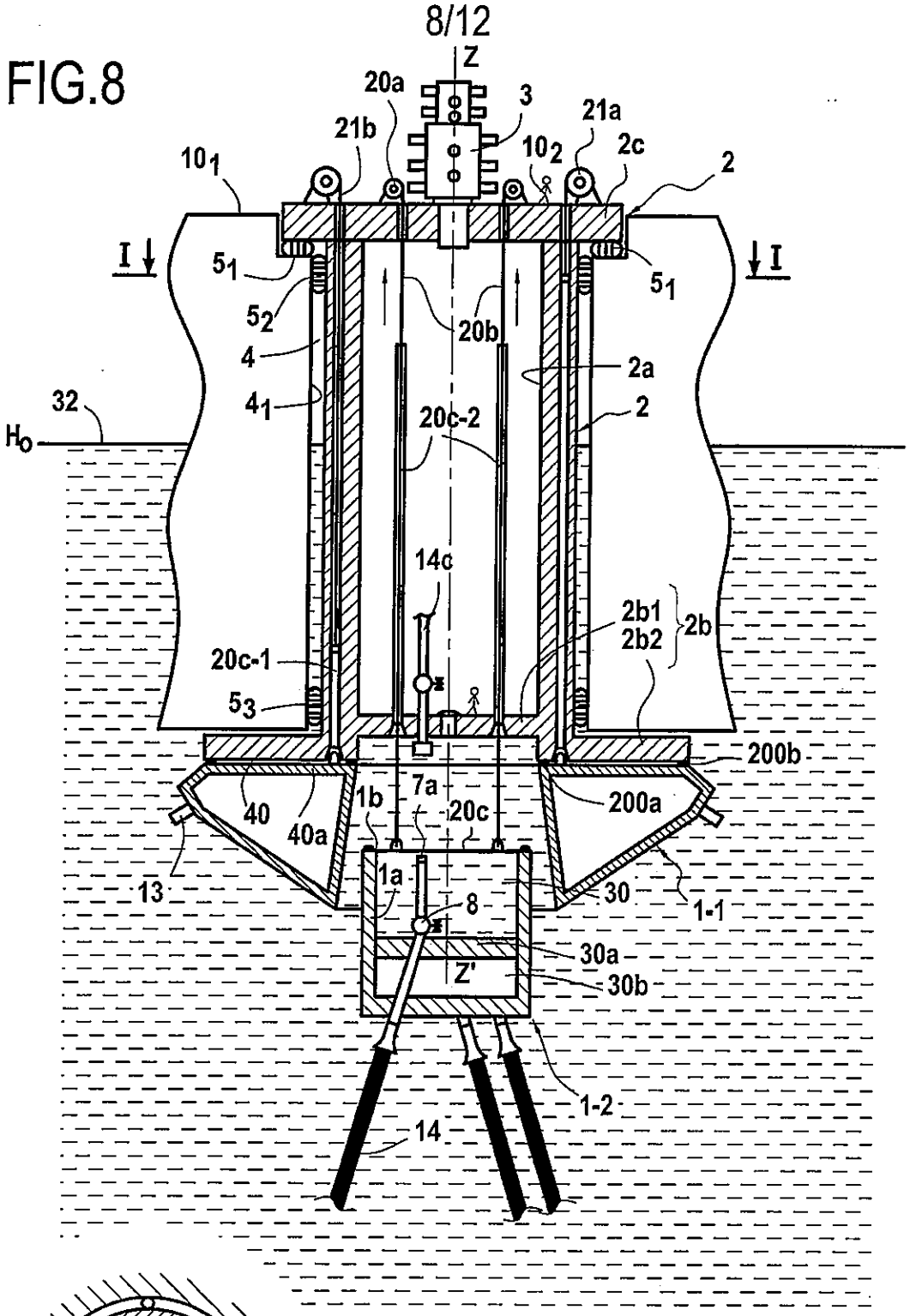
Z
20a
3
21a
21b
10 2
2c
2
10 1
I
I
5 1
5 1
5 2
20b
4
2a
4 1
2
32
H o
20c-2
14c
2b1
2b2
2b
20c-1
5 3
200b
7a
1b
20c
200a
40
40a
1a
8
30
1-1
13
30a
Z'
30b
1-2
14

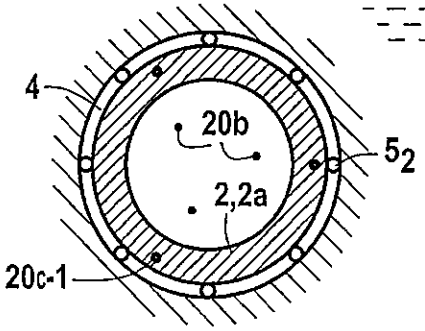
4
20b
5 2
2,2a
20c-1

FIG.9

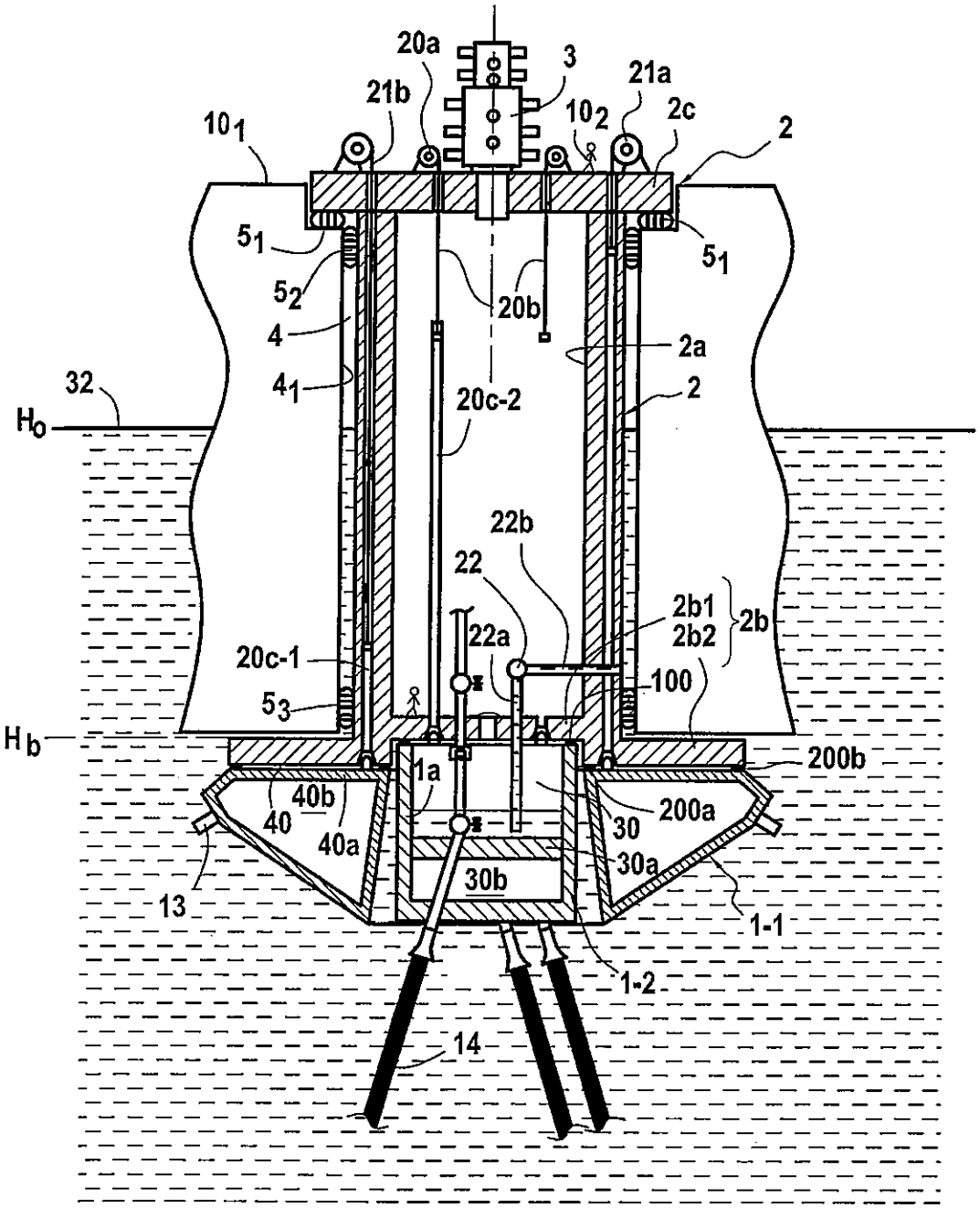
20a
3
21a
21b
10_2
2c
2
10_1
5_1
5_1
5_2
20b
4
2a
4_1
2
32
H_o
20c-2
22b
22
2b1
2b2
2b
22a
20c-1
100
5_3
H_b
200b
1a
40b
200a
40
30
40a
30a
30b
13
1-1
1-2
14

FIG.10

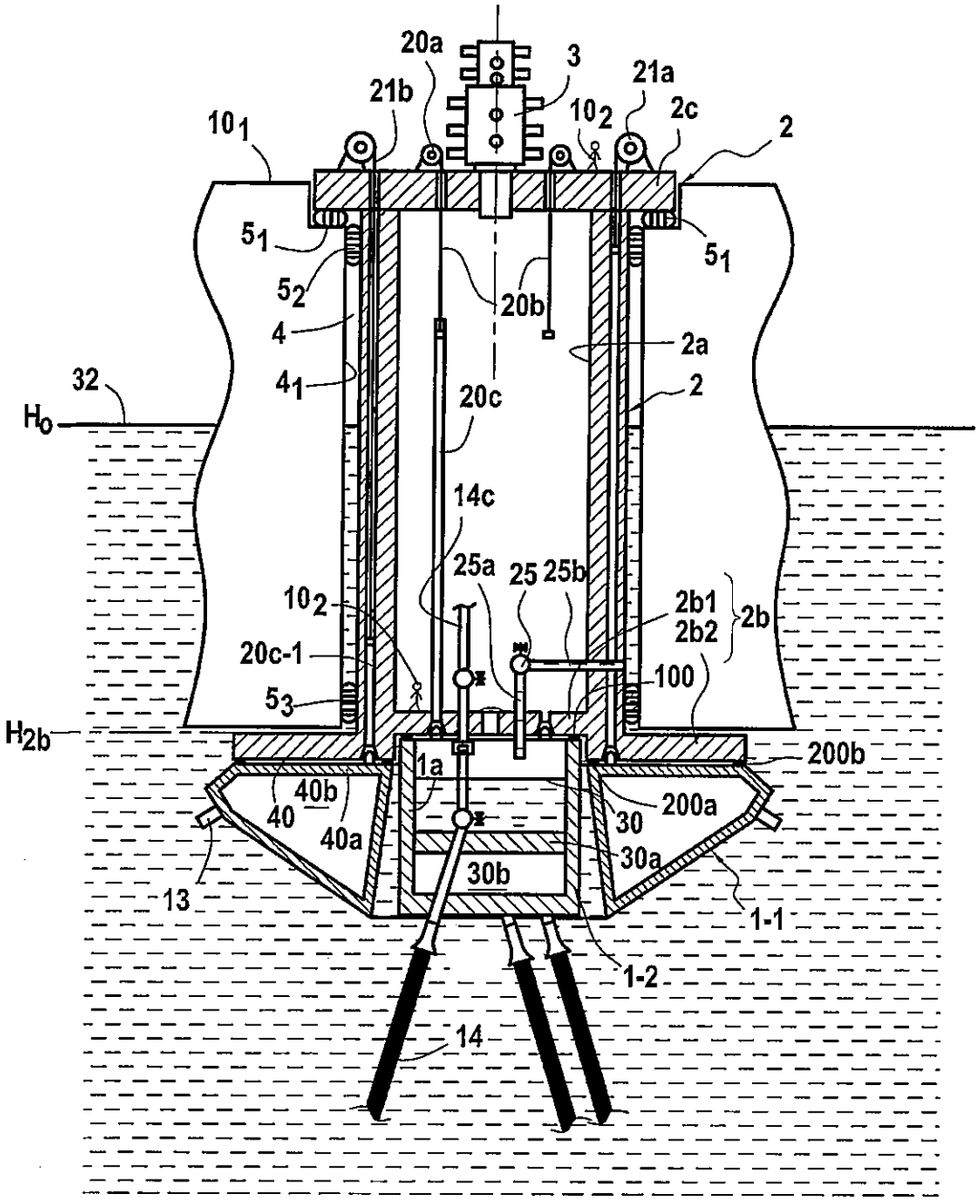
20a
3
21a
21b
10_2
2c
2
10_1
5_1
5_2
20b
4
2a
4_1
2
32
H_0
20c
14c
25a
25
25b
10_2
2b1
2b2
2b
20c-1
100
5_3
H_{2b}
200b
1a
40b
200a
40
30
40a
30a
30b
13
1-1
1-2
14

FIG.11

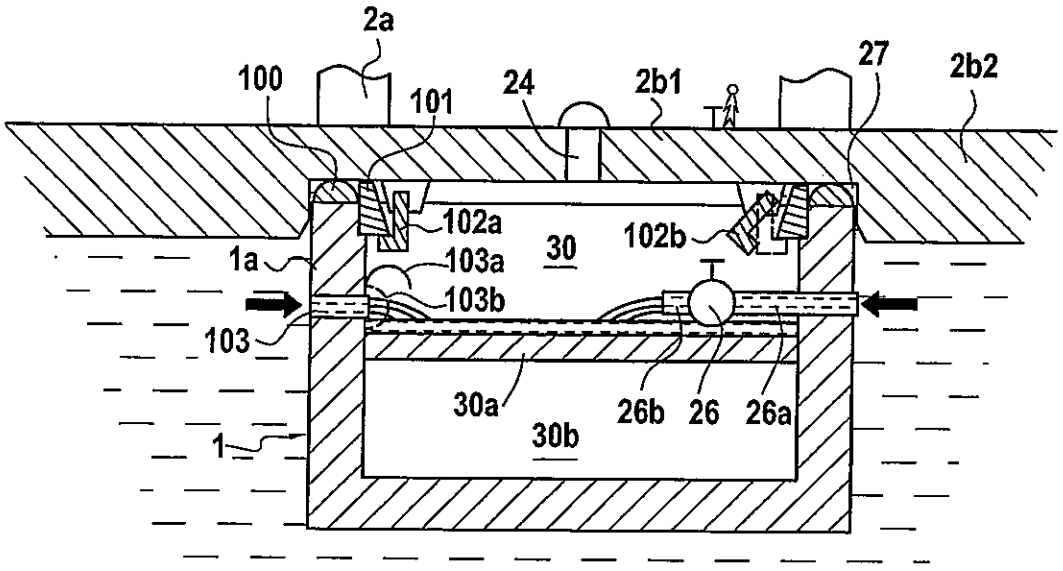
2a
100
101
24
2b1
27
2b2
102a
30
102b
1a
103a
103b
103
30a
26b
26
26a
30b
1

FIG.12

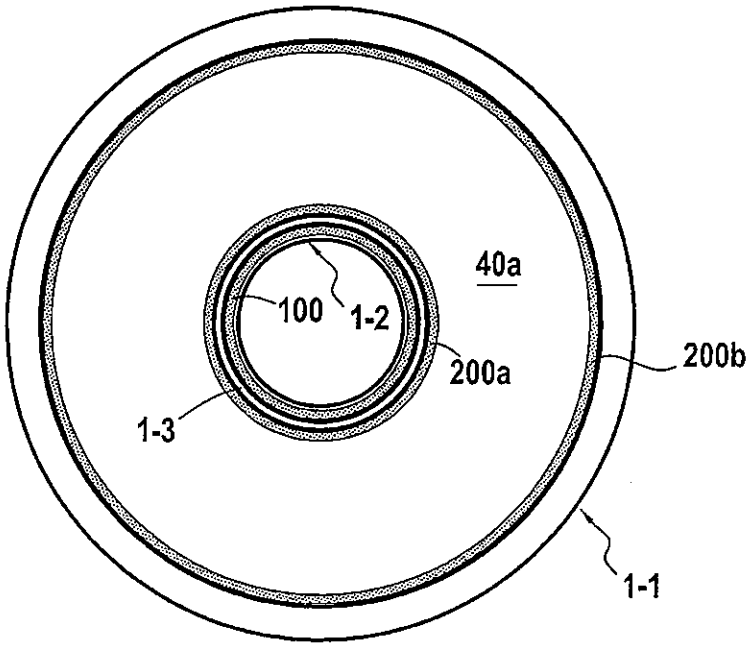
40a
100
1-2
200a
200b
1-3
1-1

FIG.15

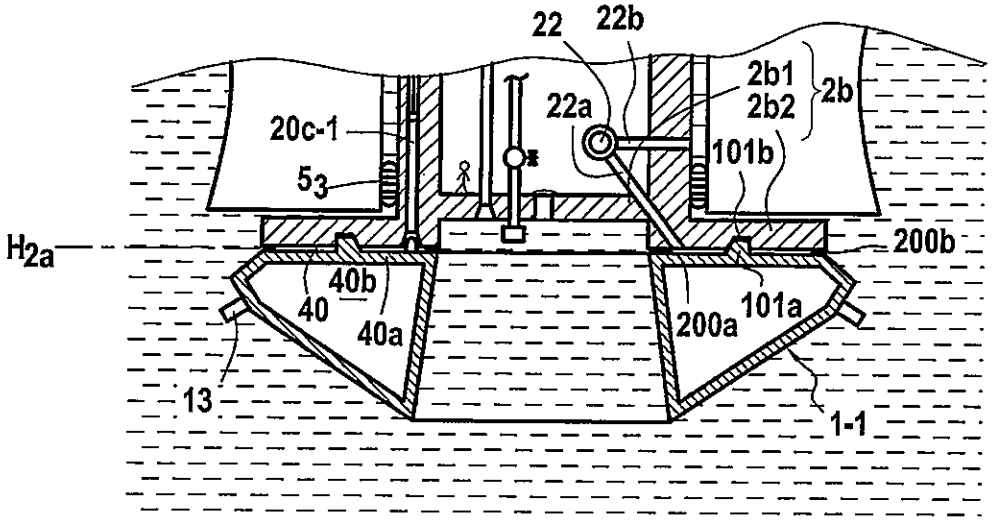
22
22b
2b1
2b2
2b
22a
20c-1
5_3
101b
H_{2a}
200b
40b
40
40a
200a
101a
13
1-1

FIG.13

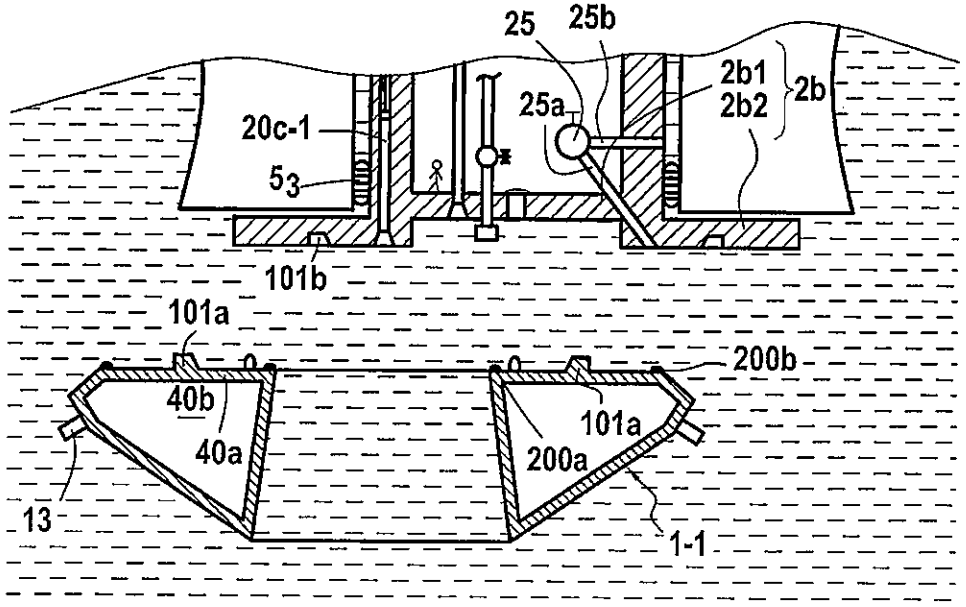
25
25b
2b1
2b2
2b
25a
20c-1
5_3
101b
101a
200b
40b
40a
101a
200a
13
1-1

FIG.14