【書類名】図面
【図１】

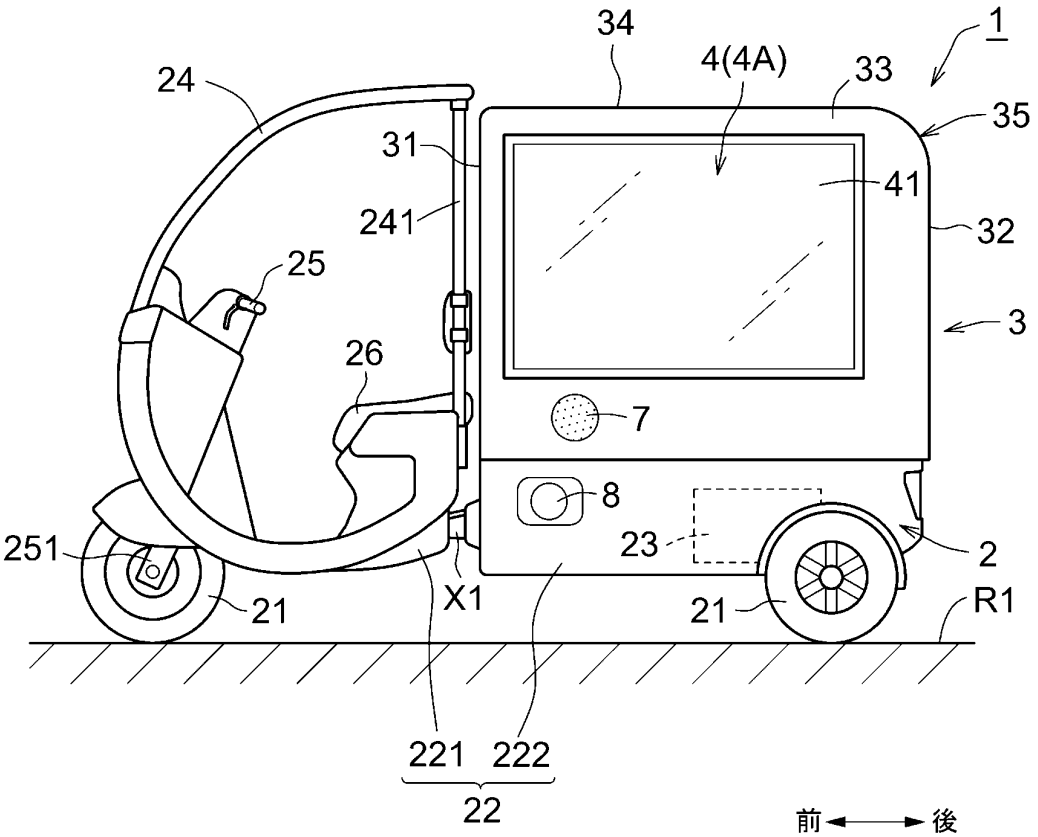

【図２】

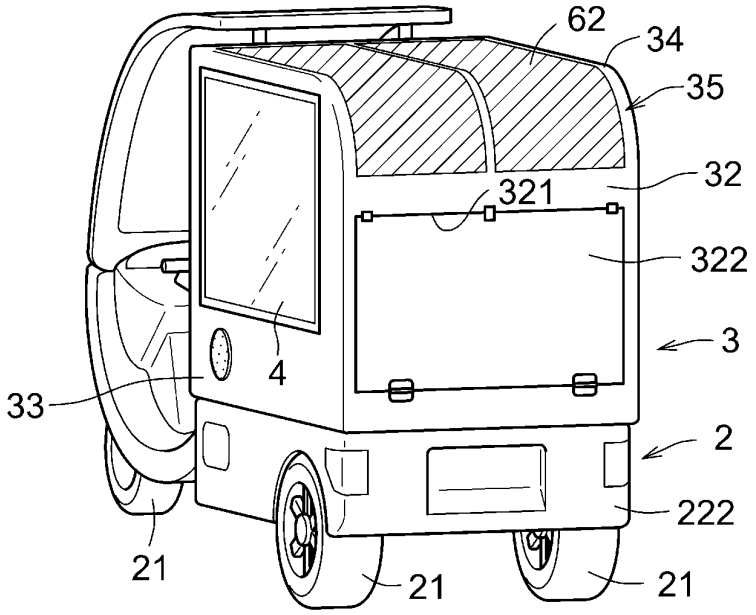

【図３】

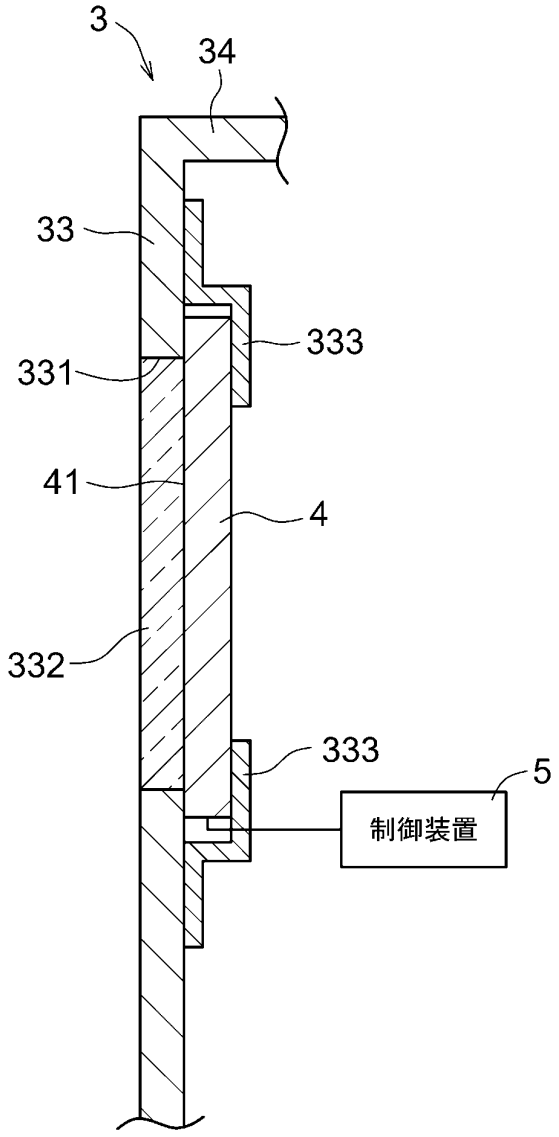
3
34
33
333
331
41
4
332
333
5
制御装置

【図４】

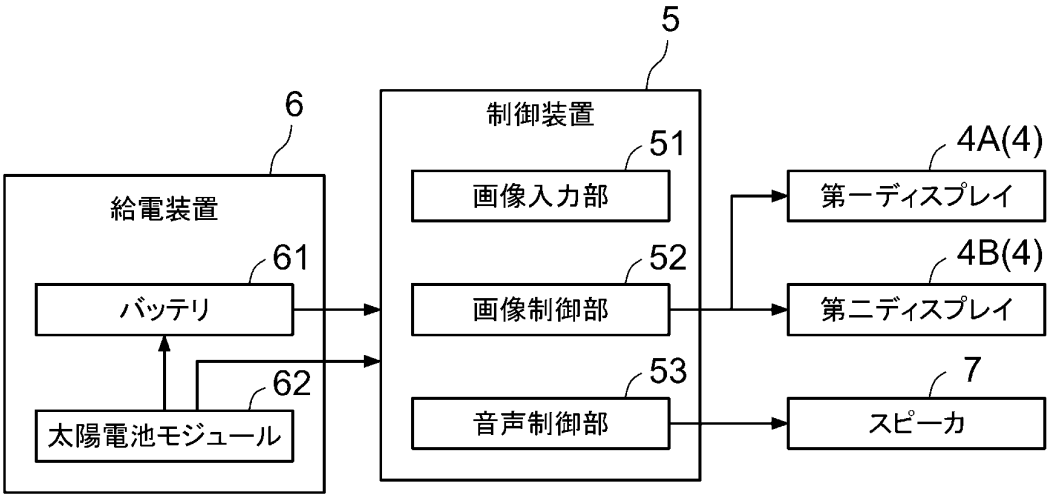
5
制御装置
6
給電装置
51
画像入力部
4A(4)
第一ディスプレイ
61
バッテリ
52
画像制御部
4B(4)
第二ディスプレイ
62
太陽電池モジュール
53
音声制御部
7
スピーカ